АКАДЕМИЯ НАУК РЕСПУБЛИКИ ТАТАРСТАН
ИНСТИТУТ ЯЗЫКА, ЛИТЕРАТУРЫ И ИСКУССТВА
им. Г. ИБРАГИМОВА

Р.К. Рахимова

ТАТАРСКО-РУССКИЙ СЛОВАРЬ ЛЕКСИКИ ТКАЧЕСТВА И ШВЕЙНОГО ДЕЛА

Казань
2018

ТАТАРСТАН РЕСПУБЛИКАСЫ ФӘННӘР АКАДЕМИЯСЕ
Г. ИБРАҺИМОВ исем.
ТЕЛ, ӘДӘБИЯТ ҺӘМ СӘНГАТЬ ИНСТИТУТЫ

Р.К. Рәхимова

ТАТАРЧА-РУСЧА ТУКУЧЫЛЫК ҺӘМ ТЕГҮЧЕЛЕК АТАМАЛАРЫ СҮЗЛЕГЕ

Казан
2018

УДК 811.512.145+811.161.1
ББК 81.2Тат+81.2Рус
Р 96

Татарстан Республикасы Фәннәр академиясе
Г. Ибраһимов исемендәге Тел, әдәбият һәм сәнгать институтының
гыйльми советы карарына нигезләнеп басыла

Фәнни редактор
филология фәннәре кандидаты **О.Н. Галимова**

Рецезентлар:
филология фәннәре докторы **Ф.С. Баязитова,**
филология фәннәре кандидаты **И.И. Сабитова**

Рәхимова Р.К.
Р 96 **Татарча-русча тукучылык һәм тегүчелек атамалары сүзлеге.** – Казан: ТӘһСИ, 2018. – 208 б.
ISBN 978-5-93091-259-3

Сүзлеккә тукучылык һәм тегүчелек атамалары – тукыма төрләрен, кием-салым һәм аның өлешләрен, эрләү, туку, тегү коралларын һәм әсбапларын, аларның өлешләрен, тукыма әзерләүдә кулланыла торган үсемлекләр, чималны тукуга әзерләү, бизәкләрне, җепләрне, аларның төрләрен, тегү эшенең төрле стадияләрен атаган 2844 берәмлек теркәлде.

Сүзлек киң катлам укучыларга, аерым тармак белгечләренә тәкъдим ителә.

УДК 811.512.145+811.161.1
ББК 81.2Тат+81.2Рус

ISBN 978-5-93091-259-3

© Рәхимова Р.К., 2018
© Г. Ибраһимов исем. Тел, әдәбият һәм сәнгать институты, 2018

РЕДАКТОРДАН

Тәкъдим ителгән сүзлеккә телебезнең үзенчәлекле лексикасы теркәлгән. Тегүчелек һәм тукучылык атмалары, билгеле булганча, халкыбызның тарихы, мәдәнияте белән тыгыз бәйләнгән. Алар тегү, туку, тукымалар, кием-салым турында гына түгел, милләтнең дөньяга карашы турындагы мәгълүматны да үзләрендә саклый.

Сүзлек башка традицион терминологик сүзлекләрдән аерылып тора: монда фәнни терминнар түгел, ә халыкта киң таралган һөнәрчелек атамалары теркәлә. Шул сәбәпле сүзлектә атамаларның фонетик, грамматик вариантлары зур урын алып тора, аларның таралу ареалы да җентекләп бирелә. Тегүчелек һәм тукучылыкта предметларның һәрбер элементы, һәр төре дә исемләнгәнгә күрә, бу тармакларның лексикасы терминологик сүзтезмәләргә бай. Мондый берәмлекләр сүзлектә бик киң бирелә. Тәрҗемә өлешендә, һәрвакытта да рус әдәби телендәге эквивалентны биреп булмаганга, тасвирый аңлатмалар, диалектлардан атамалар китерелә. Боларга бәйле рәвештә сүзлек атмаларны теркәү ягыннан терминнары фәнни эшкәртелгән, тиешле дәрәҗәдә оешкан тармак атамаларын туплаган терминологик сүзлекләрдән аерылып тора. Ул һәм терминологик, һәм диалектологик сүзлекләрне төзү принципларына таянып эшләнгән.

Сүзлек ике өлештән тора. Беренче өлештә – тукучылык атамалары, икенчесендә тегүчелек атамалары бирелә. Атамаларны шул рәвешчә бүлеп теркәү бер-берсенә бик якын булган тармакларның һәркайсының үз лексикасын ачыклау максатыннан башкарылды.

Шул рәвешчә, сүзлек халык телендә яшәп килгән бай лексик катламны теркәве, югалып барган атамаларның семантикасын ачып бирүе белән әһәмиятле.

Сүзлек киң катлам укучыларга, тармак белгечләренә тәкъдим ителә.

СҮЗ БАШЫ

Сүзлеккә татар халкының тукучылык һәм тегүчелек атамалары туплап бирелде. Алар 1965–1980 елларда Татарстан Республикасының төрле район-авылларына оештырылган экспедицияләрдә тукучылардан, өйдә тегү эше белән шөгыльләнүче осталардан, авылдан-авылга йөреп тегүчеләрдән язып алынды. Аерым атамалар Арча, Саба, Балтач, Алексеевск район үзәкләрендә, Казан, Мамадыш шәһәрләрендә урнашкан тегү фабрикаларында эшләүчеләрдән дә тупланды. Сүзлектә халык авыз иҗатында, бигрәк тә җырларда, мәкальәйтемнәрдә, табышмакларда, матур әдәбиятта очраган атамалар да бирелде.

Ярты гасыр элек язып алынган атамалар кул хезмәте чорында барлыкка килгәннәр. Хәзерге вакытта кул һөнәрләрен автоматлаштырылган механизмнар белән эшләү алмаштыра. Икътисади тормыштагы үзгәрешләр, илара сәүдәнең үсүе кешеләрдә әзер кием-салым сатып алу гадәтен барлыкка китерде. Нәтиҗәдә, тукучылык үзенең актуальлеген бөтенләй югалтты. XX гасырның 90 нчы елларыннан ул аерым урыннарда әбиләрдән азмы-күпме өйрәнеп калган хатын-кызлар, һәвәскәр тукучылар тырышлыгы белән милләтнең этнографик үзенчәлекләрен чагылдыра торган күрсәткеч буларак кына яшәп килә. Киемдәге милли үзенчәлекләр дә юкка чыкты. Кешеләр бер үк дәрәҗәдә интернациональ киенә башлады. Мондый үзгәрешләр лексикага да тәэсир итә: тегүчелек атамаларының бер өлеше онытыла, телдән төшеп кала бара. Теге яки бу кием,

предмет кулланышта булса да, атамалар бер төркем халыклар белән уртак булган сүзләр – алынмалар белән алыштырыла. Бүгенге көндә тукучылык һәм тегүчелек атамалары телебезгә *киләп сару, сүс түгел – чүбек, аркавын атсаң, буен алырсың* кебек фразеологик әйтелмәләр, мәкаль-әйтемнәр составында гына килеп керә яисә халык җырларында, табышмакларда, матур әдәбиятта гына очрый:

> ***Тәбәлдерек*** *очкан җеп карынында*
> ***Чабак соса*** *уйнап югала,*
> *Һәм* ***көреләр*** *парлап биеп тора,*
> *Һап та һоп дип* ***кылыч*** *кул чаба.*
> ***Калтырчалар*** *шагор-шогыр җырлап*
> *Җеп чорныйлар курай* ***шүрегә****.*
> *Чыжлап куя* ***чәте чыбыклары***
> *Чытлыкларның уңай җиренә* (Ш. Маннур).

Шул рәвешчә, сүзлекнең актуальлеге, беренчедән, тукучылык һәм тегүчелек лексикасының бай һәм үзенчәлекле булуы (фонетик вариантларның, синонимнарның, төр атамаларының күплеге) белән, икенчедән, әлеге лексик байлыкны саклау һәм киләчәк буынга тапшыру кирәклеге белән аңлатыла.

Тукучылык һәм тегүчелек лексикасы, туку-тегү эшенең үзенчәлегенә, тукылган һәм тегелгән әйберләрнең төрлелегенә бәйле рәвештә, гаять төрле атамаларны берләштерә. Шул сәбәпле сүзлеккә тукучылыкта кулланыла торган үсемлекләр, чималны тукуга әзерләү, туку һәм эрләү кораллары, аларның өлешләре, бизәкләр, җепләр, аларның төрләре, эрләү төрләре һәм туку ысулларының, тукыма, җеп, аларның төрләре, кием-салым, аның өлешләре һәм төрләре, тегү кораллары һәм әсбаплары, аларның өлешләре, тегүче кораллары, аларның өлешләре, тегү эшенең төрле стадияләренең атамалары теркәлде. Өске киемнәрнең тукымадан гына тегелмәвен истә тотып, тире-күн эшләүгә караган кайбер атамаларны да сүзлектә бирдек.

Сүзлек ахырында шартлы кыскартылмалар исемлеге бирелде, чыганаклар күрсәтелде. Туку үрнәкләренең фотолары һәм төрле станнарның рәсемнәре сүзлеккә кушымта итеп бирелде.

Сүзлек Татарстан Республикасы Фәннәр академиясе Г. Ибраһимов исемендәге Тел, әдәбият һәм сәнгать институтының лексикология һәм диалектология бүлегендә эшләнде, лексикография бүлегендә басмага әзерләнде. Сүзлекне техник яктан филология фәннәре кандидаты И.И. Сабитова эшләде.

СҮЗЛЕКНЕҢ ТӨЗЕЛЕШЕ

1. Баш сүзләр сүзлектә алфавит тәртибендә бирелә. Алар, үзләренә караган материал (рус телендәге эквивалент, аңлатма, иллюстратив мисал) белән бергә, сүзлек мәкаләсен тәшкил итәләр.

2. Бер үк мәгънәдә кулланылган, фонетик яктан гына аерылып торган сүзләр бер мәкалә эченә кертелде, һәм алар ике параллель аша теркәлде. Баш сүз итеп татар әдәби телендә кулланыла торган яисә язма чыганакларга теркәлгән, яки сөйләшләрдә киңрәк таралган атама бирелде. Телдә боларның барысы да очраса, сүзлек мәкаләсендә алар, нигездә, югарыда әйтелгән тәртиптә урнаштырылды.

ТӘБӘЛДЕРЕК *Каз.ар.* // **ТАБАЛДЫРЫК** // **ТАБАНДЫРЫК** // **ТӘБӘРЛЕК** *Нор.-Я.Үз.* // **ТӘМӘЛДЕРЕК** *Шәм.-Саб., Килд.-Буа* Подножка, педаль ткацкого стана.

3. Грамматик вариантлар алфавит тәртибендә теркәлде.

4. Терминологик сүзтезмәләр төп сүздән соң алфавит тәртибендә урнаштырылды:

АСА («короткий уток» Р.Әхм.) Закладной узор. – *Аса – нечкә җептән, гәрес җептән сугылган бизәк* (Исәнб.-Әг.). – *Аса бизәк кырыйларын чалыштырып атасың.*

Җепсәле аса Закладной узор ковра, в местах соединения элементов которого уточные нити на изнаночной стороне перекрещиваются.

Җепсәләп сугылган аса *Бикб.-Минз. к.* **җепсәле аса**.

5. Төп сүз, әдәби телдә булып та, тегүчелек терминологиясендә кулланылмаганда, сүзлеккә теркәлмәгәндә, терминологик сүзтезмәләр алфавит тәртибендә бирелде.

6. Атамаларның лексик мәгънәләре нокталы гарәп цифрлары белән аерымланды:

Баса киндере 1. Посконь (мужские стебли конопли). 2. Посконный холст, посконина.

7. Омонимнар аерым статьяларда якты рим цифрлары белән билгеләнде:

ҖӨЙ I *Каз.ар.* // **ҖҮ** *Ап., О.Тар.-Тәт.* // **ЙҮ** *И.Шәй.-Чүпр.* Шов. – *Җү җүләтергә килгәннәре дә шылай сүлиләр* (О.Тар.-Тәт.).

ҖӨЙ II Изделие, работа, шитьё. – *Җөйләрем күбәеп китте, хәзергә заказ алмый торам.*

8. Сөйләм телендәге әйтелеш белән әдәби телдәге язылыш туры килмәгәндә баш сүз квадрат җәяләр эчендә бирелде:

Самовар бизәк / [самаwыр] бизәк *О.Әтн.-Әтн.* Браный узор полотенца, напоминающий по внешнему очертанию «самовар».

9. Баш сүздән соң җәяләр эчендә кайбер атамаларның этимологиясе, алынма сүзләрнең чыганагы күрсәтелде:

НЕЧКӘЗӘР (Нечкә эзәр) *Остр.Н. к.* **билбау**.

ПОТМИСКА (> *рус* **подвязка**) 1. Резинка, резиновая тесьма. 2. Подвязка для подвязывания чулок на ноге.

10. Төп сүздән соң атамалар язып алынган авылларның, районнарның исемнәре күрсәтелде (*к.* кыскартылмалар). Атама бер райондагы берничә авылдан язып алынган булса, авыллар исеменнән соң сызык аша район исеме бирелде. (*Ар.* – Арча / Арск, Арча районы). Мәкаләдәге фонетик вариантлар географик яктан аерылып тормаса, махсус билгеләр барлык вариантлардан соң куелды. Лексик берәмлекләрнең төрле вариантлары төрле ареалларда табылса, географик билгеләр һәркайсыннан соң күрсәтелде:

АШЛАГА (> *рус* **обшлаг**) *Кыр.-Әг.* // **ЫШЛАГА** *У.Балт.-Ап., О.Кар.-К.Там.* // **ПЫШЛАГА** *И.Шәй.-Чүпр. к.* **җиң якасы**. – *Каптыра торган пышлага – яшьләргә, каптырмый торганы картларга тегелә.*

11. Татар теле сүзлекләренә теркәлгән, һәркемгә таныш сүзләр янында махсус тамгалар куелмады.

12. Язма чыганаклардан алынган сүзләр янында китапның исеме яисә авторы кыскартылып бирелде. Мәс., Р-II-2 (В.В. Радлов.), К.Нас. (Каюм Насыйри), Остр.Н. (Н. Остроумов).

13. Сүзлектә атамаларның рус телендәге эквивалентын бирү максат итеп куелды. Шул ук вакытта, әлеге катлам лексиканың югалып баруын истә тотып, теге яки бу предметка, тегү технологиясенә хас асыл билгеләрне ачып биргән аңлатмалар китерү дә мөһим дип табылды.

ВЕЛЮР (> *фр.*) Велюр; 1. Плотная кожа хромового дубления, которая выработана с мездряной (внутренней) стороны. 2. лучший сорт драпа, бархата, плюша.

Атаманың рус телендә эквиваленты табылмаган очракта тасвирый тәрҗемә яисә җәенке аңлатмалар, рус теле диалектларыннан эквивалентлар китерелде. Диалекталь эквиалентлар калын хәрефләр белән бирелде, аннан җәяләр эчендә диалект яки чыганак күрсәтелде:

КОЛЫНЧАК *Бикб.-Минз.* Излишек основной нити, который образуется за тростинками при накидывании в нитчёнки и бердо (ошибка при счёте пасм в процессе снования); **выйма** (*диал. Полесье*).

14. Сүзлек мәкаләсендә тәрҗемә яки русча аңлатмалардан соң *син.* кыскартылмасы белән синонимнар да китерелә:

КАРЛЫГАЧ КАНАТЫ *Я.Кен.-Ар.* Меховой воротник с фигурными перегнутыми концами; *син.* **ленинградский яка**.

15. Сүзләрнең мәгънәләре якын булганда да *к.* дип куелды:

Киҗе җебе *Исәнб.-Әг.* Хлопчатобумажная, обычно красная, фабричная нить; *к.* **мамык җебе**. – *Чуптарлыда вак көреләр була, чуптары – мамык (киҗе диләрие), гәреч тә бар.*

16. Аерым очракларда атамаларның кулланылыш даирәсен күрсәткән билгеләр дә файдаланылды:

Киндерне конуслап киптерү *техн.* Сушка снопов в конусах (снопы ставят, передвигая связку вверх и раздвигая нижние концы, чтобы снопы высыхали равномерно и быстро – в 2–3 дня).

17. Мәгънәне төгәлрәк ачу максатыннан, җанлы сөйләмнән фрагментлар, халык авыз иҗаты һәм матур әдәбияттан үрнәкләр китерелде. Алар рус телендәге эквивалент, яки аңлатмалардан соң тәрҗемә ителмичә сызык (–) белән аерылып бирелде:

АТЛАВЫЧ *Калм., Бикб., Мәлк.-Минз.* Закладной узор в виде крестовины; «пахтальная мутовка». – *Май яза торган җәпләкәле таяк сыман аталавыч бизәк* (Калм.-Минз.).

18. Баш сүз – ярымкалын баш хәрефләр белән, рус телендәге эквивалентлар яки аңлатмалар – ачык туры хәрефләр белән, иллюстратив материал һәм атамаларның таралу ареалы ачык авыш хәрефләр белән бирелде.

ТАТАР АЛФАВИТЫ

ТАТАРСКИЙ АЛФАВИТ

Аа	**Дд**	**Зз**	**Мм**	**Пп**	**Үү**	**Чч**	**ь**
Әә	**Ее**	**Ии**	**Нн**	**Рр**	**Фф**	**Шш**	**Ээ**
Бб	**Ёё**	**Йй**	**ң**	**Сс**	**Хх**	**Щщ**	**Юю**
Вв	**Жж**	**Кк**	**Оо**	**Тт**	**Һһ**	**ъ**	**Яя**
Гг	**Җҗ**	**Лл**	**Өө**	**Уу**	**Цц**	**Ыы**	

ТАТАРЧА-РУСЧА
ТУКУЧЫЛЫК АТАМАЛАРЫ
СҮЗЛЕГЕ

АГАРТУ Отбеливание пряжи и холста; *к.* **киндер агарту**, **җеп агарту**.

Җеп агарту Отбеливание пряжи в зольном отваре (на солнце, на снегу).

Киләп агарту *к.* **җеп агарту**.

Киндер агарту Отбеливание холста. – *Биек тауда, гөлбакчада Кызлар киндер агарта. Әйтче, сеңлем, конфет бирәм, апаң кемне ярата* (Хал. җыры)?

АДЫРГА *Радл.В.* // **АДАРГА** Вороб. *к.* **чәбе чыбыгы**.

АКСАК ГАРНИТУР *Бах.-Чист.* Вид холста, вытканного синими и белыми основными нитями.

АЛАЧА *Каз.ар., Минз., Нурл., Әг., К.Там.* // **ЫЛАЧА** *Бах. Мөс.-Чист.* Пестрядь; холст, вытканный с нанесением клетчатых или полосатых узоров, образованных переплетением цветных ниток основы и утка; *к.* **бишни**. – *Шакмаклап сукканын – алача, җалан актан гына сукканын киндер дидериек* (О.Кар.- К.Там.). – *Буйга да, аркауга да дүртәр төсле җепне шакмакласаң, шул алача була, күлмәккә. – Элекке кешеләр шул киндерне алача дигәннәр* (Исәнб.-Әг.). – *Суккан нәрсәнең барысын да алача диләр* (Минз.).

Балалы алача *К.Бөк.-Б.Бист.* Пестрядь, вытканная красными белыми основными нитями чередованием с одной красной, трёх белых нитей (используется для мужского белья, чаще подштанников.

Киң юллы алача Пестрядь с широкими полосами.

Күкле алача *Исәнб.-Әг.* Пестрядь с тремя синими и одной белой нитью основы.

Татар алачасы *Исәнб.-Әг.* Пестрядь из красных и белых нитей.

Урыс алачасы *Исәнб.-Әг.* Пестрядь из синих и белых нитей.

Чыбык алача // **Чыбык ылача** *Мөс.-Чист. к.* **юллы алача**.

Шакмаклы алача Клетчатая пестрядь, вытканная из разноцветных основных и уточных двухцветными основными нитями.

Юллы алача Полосатая пестрядь, вытканная из двух цветных основных нитей.

АЛҖАПМА *О.Тар.-Тәт. к.* **алъяпкыч**.

АЛСУЗМА *к.* **озын тастымал**.

АЛЪЯПКЫЧ // **АЛҖАПКЫЧ** *Каз.ар*. Передник, фартук. *– Синең алларыңда, әй, алъяпкыч, Алларыңда алмалар бармы әллә? Килгәннәрдән бирле карап тордым, Авызыңда былбыллар бармы әллә?* (Хал. җыры)

Кижеле алҗапкыч Фартук из домотканого полотна с ткаными узорами браной техники с красными уточными нитями. – *Аркавы, буе җитен җебе, кулдан эрләгән, кызыл җеп кушып суккан, чуар, кып-кызыл бизәкле кижеле алҗапкыч.*

АРАТА Поперечина, поперечная планка (палочка), перекладина.

АРКАУ *к.* **аркау җеп**.

АРКАУ ЙӨГЕРТҮ *Чал.-К.Там., К.Бөк.-Б.Бист. к.* **аркау ату**.

АРКАУЛЫК Нить, предназначенная на поперечную нить, подготовленная для утка. – *Миңа яшь булганга аркаулык эрләтәләр, буйлыкны яхшырак итеп әниләр үзләре эрли иде.*

АТУ *к.* **аркау ату**.

Аркау ату Пропустить уток между продольными нитями. – *Аркавын атсаң, буен алырсың* (Мәкаль).

АСА («короткий уток» Р.Әхм.) Закладной узор. – *Аса – нечкә җептән, гәрес җептән сугылган бизәк* (Исәнб.-Әг.). – *Аса бизәк кырыйларын чалыштырып атасың.*

Җепсәле аса Закладной узор ковра, в местах соединения элементов которого уточные нити на изнаночной стороне перекрещиваются.

Җепсәләп сугылган аса *Бикб.-Минз. к.* **җепсәле аса**.

АСА ОЯСЫ Крупный закладной узор ковров. *Аса оялары – төсләре ике иңдә туры китереп сугылган эре-эре бизәкләр.*

АСА САЛУ 1. *О.Кар.-К.Там*. Закладка короткого утка для узора. 2. *к.* **кул узу**.

АСАЛАУ Тканьё закладным способом, закладное тканьё, закладка (при этом способе для утка берутся разноцветные нити

и уток пропускается не во всю ширину основы, а только там, где должен быть узор. В местах, где уточные нити поворачивают назад, в ткани получается узенькая, почти незаметная щель). – *Асалаганда төрле шүре була. Асалап сукканда да чүплисең җепне. Асалап бетергәч, кагып кына сугасың.*

АСАЛЫ С закладным узором. – *Асалы паласка аркау җебен җомгактан гына атасың* (Исәнб.-Әг.). – *Асалы сөлге бик кадерле, кыйммәт була* (Байк.-Ар.). – *Асалы сөлгеләрне әниләр суккан, безгә чүпләм генә туры килде, асалы палас әле дә сугалар* (Сал.-Әг.).

АТЛАВЫЧ *Калм., Бикб., Мәлк.-Минз.* Закладной узор в виде крестовины; «пахтальная мутовка». – *Май яза торган җәпләкәле таяк сыман атлавыч бизәк* (Калм.-Минз.).

АШ Привар, шлихта, клей; раствор, смесь ржаной муки и воды или молока, в которой кипятят льняные нитки с целью придания прочности и гладкости.

Җеп ашы *к.* **аш**.

АШ ҖАУЛЫГЫ *Шәле-Пит. к.* **ашъяулык**.

АШЛАУ Шлихтование, пропитка основы шлихтой; *к.* **җеп ашлау**.

Җеп ашлау *Әтн., Каз.* Шлихтование, обработка ниток в воде или молоке.

АШЪЯУЛЫК // АШАУЛЫК *Каз.ар.* Скатерть. – *Ак ашъяулык таптык, Җир өстенә яптык (Кар) (Табышмак). – Өстәл өсләрендә, әй, ашъяулык, Ашъяулык өсләрендә ашамлык. Никләр ашап эчмисез, Сезнең өчен пешкән лә ашамлык?* (Хал. җыры)

Җөлби ашаулыгы Скатерть, вытканная в деревне Юльби. – *Җөлби ашаулыгы бик дан, яхшы була.*

Кижеле ашаулык *Б.Бист.* Скатерть из красных и синих бумажных ниток в клетку.

АШЪЯУЛЫК БАШЫ // АШАУЛЫК БАШЫ Полоска скатерти, получаемая от использования цветных уточных нитей.

АШЪЯУЛЫК ЧИТЕ // АШАУЛЫК ЧИТЕ Полоска скатерти, получаемая от использования цветных основных нитей.

АЮБАШ *Нор.-Я.Үз., Чүпр. к.* **арткы бавыр агач**.

АЮБАШ ТАЯГЫ *Нор.-Я.Үз. к.* **боргыч**.

АЯЗГА АШАТУ Отбеливание холста путём расстилания его в мороз на снегу.

АЯК *Шәле-Пит. к.* **киләп**. – *Җепне шул аягы белән манабыз.*

АЯК БАСКЫЧ *И.Шәй.-Чүпр. к.* **тәбәлдерек**.

АЯККА КУЮ Ставить пять или более снопов льна, конопли в копну, прислонив их друг к другу.

АЯКЛАУ *Боер.-Минз., Шәле-Пит.* Наматывание ниток широкими кругами в мотки (обычно наматывали на колени, на ноги, на спинки или ножки стульев). – *Җегерләгән, каткан җепне урындык аягына аяклыйсың* (Боер.-Минз.).

ӘВЕРНӘ (> әверү, әйләндерү «**крутить**») *Я.Кен., И.Аш.-Ар., Мам., Кук., О.Тар.-Тәт., И.Тинч.-Буа., Үтәг.-Әг.* // **ӘҮНӘ** *Кук., Я.Үз.* Вороб. Вороба, воробы. – *Әвернә белән киләптәге җепне тыбырчага күчереп чолгый торганыек*.

ӘВЕРНӘ АГАЧЫ *к.* **әвернә канаты**.

ӘВЕРНӘ АЯГЫ Ножки, тренога, подставка вороба (обычно, вместо подставки использовали отрезок ствола дерева с двумя-тремя и более корнями).

ӘВЕРНӘ КАНАТЫ *О.Кар.-К.Там.* Крестовина, кресты; две доски, положенные плашмя друг на друга, пересекающиеся под прямым углом и скреплённые неподвижно в центре друг с другом.

ӘВЕРНӘ КАШЫГЫ *О.Тар.-Тәт., Ар., Кук., К.Черк.-Буа* Крючки, колышки, веретёна, вороба; палочки, рожки вороба.

ӘВЕРНӘ ОРЧЫГЫ *И.Тинч.-Буа к.* **әвернә кашыгы**.

ӘВЕРНӘ БҮКӘНЕ // **ӘВЕРНӘ ПҮКӘНЕ** *У.Пош., И.Аш.-Ар., Үтәг.-Әг.* Подставка для вороба.

ӘВЕРНӘ ТАКТАСЫ *У.Кирм.-Мам. к.* **әвернә канаты**.

ӘВЕРНӘ ТӨБЕ *О.Тар.-Тәт. к.* **әвернә бүкәне**.

ӘДӘМСӘ Холст, вытканный в клетку жёлтыми и красными нитями по образцу ткачих из районного посёлка Алексеевск или деревни Адамса. – *Әдәмсәне сары белән кижҗедән шакмаклап сугалар.*

ӘЙЛӘНМӘ Круглый тряпичный коврик, вязаный крючком. – *Ыргак белән әйләнмә үрәбез.*

ӘКӘЙ КАШЫГЫ *Исәнб.-Әг. к.* **әвернә кашыгы**.

ӘКӘМ-ТӨКӘМ *У.Пош.-Ар.* «Улитка»; способ тканья на двух подножках и двух нитченках белыми и синими уточными нитями.

ӘЛӘКСӘ *к.* **эдәмсә**. – *Әләксә бездә сукмаганнар.*

ӘЛЕП САЛУ Тканьё браным способом, добавляя по одной уточной нити другого цвета, который не пропускается насквозь, а укладывается на определённых участках. – *Әлеп салып сукканда җепне бармакка элеп сикертеп-сикертеп алабыз.*

БАВЫР АГАЧЫ *Исәнб.-Әг., О.Тар.-Тәт., Каз.ар.* Полотняный навой, пришва, навивка.

Арткы бавыр агач Пряжной навой.

БАРМАК *И.Тинч.-Буа к.* **сөрмә**. – *Ашъяулыктагы буй сызыклар бармак була.*

БАСА Посконь, дёрганцы, бранцы.

Киндер басасы *к.* **баса киндере**.

БАСА АЛУ Отбор (на поле) стеблей созревшей поскони от несозревших стеблей семенной конопли-матерки; *к.* **баса йолку**.

БАСА ҖӘЮ Расстилание поскони конопли для разложения и удаления вещества, склеивающего волокна между собой и (их со) стеблем (обмолоченные стебли поскони держат на лугу 15–20 дней).

БАСА ЙОЛКУ Уборка, дёрганье поскони (после отцветения выбирают мужские стебли конопли среди семенной части конопли и дёргают с корнем).

БАСМА Пасмо, пасма (единица измерения длины нитей, мотка), состоящая в разной местности из разного количества чисменок: из 10, 30, 60 и т.д. (по 3 или 4 оборота на мотовиле). *Бах.-Чист., Кадр.-Минз.*: 30 ниток (10 чисменок по 3 оборота на мотовиле); *К.Черк.-Буа*: 90 ниток (30 чисменок по 3 оборота на мотовиле); *Тирс.-Әг., Бик.-Нурл.*: 120 ниток (30 чисменок по 4 оборота на мотовиле); *Үтәг., Исәнб.-Әг., И.Эсл.-К.Там.*: 240 ниток (60 чисменок по 4 оборота на мотовиле) и т.д.

БАСМА БАВЫ Пасменщик; толстая нитка, перевязывающая пасмо поперёк.

БАСМАЛАУ *Тат.Кар.-К.Там.* Переложение в моток, в пасмо с определённым количеством ниток.

БАТАН *Алек.* У механического ткацкого стана: рама для установления берда.

БАШ Начало тканья, начальный ряд; край тканины.

БАШ БӘЙЛӘҮ *О.Кар., Тат.Кар.-К.Там.* Подготовка к тканью: привязывание концов основных нитей попарно к пруточку, вкладываемому в пришву.

БАШ ҖАГАЛАГЫЧ *У.Кирм.-Мам., Шәле-Пит. к.* **җагалау чыбыгы**.

БАШ ҖАГАЛАУ *Исәнб.-Әг., Кук.* Привязывание передних концов основы к палочке, прикреплённой к переднему навою пришвы. *Баш җагалау – җеп очларын икешәрләп бавыр агачы ярыгындагы таякка бәйләп кую.*

БАШ КУЮ *К.Черк.-Буа, Тат.Кар.-К.Там. к.* **баш җагалау**.

БАШЛАУ Начало процесса тканья.

БАШ ТАЯГЫ *Саб., Әтн.* 1. Используемый в начале тканья пруток, на который накладываются концы основы для полного их использования (пруток вкладываются в пришву); **затыкач**, **затыкальник** (*диал. Полесье*). 2. *Әтн.* При тканья сита из конских волос: верхняя колочка, к которой привязываются волосы для основы.

БАШ ЧЫБЫГЫ *О.Кар.-К.Там,. Тат.Карл.-Буа* Затыкальник.

БАШ ЭЛҮ *И.Шәй.-Чүпр. к.* **баш бәйләү**.

БАШ ЮЛ *У.Кирм.-Мам. к.* **ашаулык башы**.

БАШ ЯСАУ *О.Кар.-К.Там. к.* **баш җагалау**.

БУЫН *К.Бөк.-Б.Бист. к.* **күз**.

БӘБӘК *Шәле-Пит. к.* **сөрмә**. *– Зәңгәр белән сары арасына кара бәбәк тыгабыз.*

БӘБӘКЛӘҮ *К.Әшн.-Б.Бист. к.* **сөрмәләү**. *– Ак белән бәбәкләгән, кызыл белән бәбәкләгән тастымал, ашаулыклар суктык.*

БӘБКӘ *Мам.* // **БӘПКӘ** *Тирс.-Әг.* Бабка; копна из 8–10 снопов льна, конопли.

Җитен бәбкәсе Бабка, укладка льна из 8 – 10 снопов.

БӘБКӘГӘ КУЮ Укладка льняных снопов в копну в виде бабок.

Җитенне бәбкәгә кую Кладка снопов льна в бабки для подсушки.

БӘЛӘК // [**WӘЛӘК**] (> *рус.* **валек**) *К.Черк.-Буа* Валёк для колочения холста при белении на солнце (окунув холст в воду, его кладут на камень и колотят). – *Киндер җебен wәләк белән суккалап чайкыйсың.*

Кер бәләге Бельевой гладкий валёк, используемый при стирке и белении холста.

Кырлы бәләк Ребристый валёк (в старину применяли при стирке и раскатывании белья). *Кырлы бәләк белән юган керләрне шомартасың.*

Сырлы бәләк *Тирс.-Әг. к.* **кырлы бәләк**.

БЕР КОЕРЫК *Килд.-Буа* Холст, тканый одним бердом от начала до конца.

БЕР ТЕШЛЕК По одной нити (между двумя тростинами берда. – *Күкне озатып, бер бөртек ак белән җаралар, бер тешлек озаталар* (Бах.-Чист.).

БЕТЕРГЕЧ *Мам., К.Бөк.-Б.Бист.* 1. Дотыкальная палочка с дополнительной ниткой для упорядочения основных нитей, вкладываемая в зев при завершении тканья, когда нити уже не входят в нитченки. 2. *Мөс.-Чист.* Последняя уточная нить при завершении тканья.

БЕТЕРГЕЧ БАВЫ *Минз. к.* **тәләкә бавы**.

БЕТЕРГЕЧ ТӘЛӘКӘСЕ *К.Бөк.-Б.Бист. к.* **бетергеч** 1.

БЕТЕРҮ *к.* **киндер бетерү**.

Киндер бетерү *Каз.ар.* Завершение процесса тканья.

БИЕТКЕЧ *Я.Байл.-Минз.* Палочка-перекладинка с привязанными на концах верёвками, идущими от нитчёнок к потолку (при тканье ковров вручную); **пересмыч**, **покотёльник**, **прутик** (*диал. Полесье*).

БИЗӘК *Каз.ар.* Узор, орнамент.

Аса бизәк *к.* **аса**.

Биш калаклы бизәк Вид простого узора белого полотенца, вытканного браным способом на пяти дощечках.

Кәкре бизәк *Я.Кен.-Ар.* «Кривой узор»; зигзагообразное лекало, напоминающее цифру два, для стегания ватных одеял.

Киртләч бизәк *к.* **бизәк**.

Самовар бизәк / [самаwыр] бизәк *О.Әтн.-Әтн.* Браный узор полотенца, напоминающий по внешнему очертанию «самовар».

Сөлге бизәге Узор полотенца.

Сызык бизәк *к.* **сөрмә** 2.

Урынтын бизәк *И.Кен.-Ар.* Узор островками на одноцветном фоне. – *Чаршауга урынтын бизәкле ситса алдым.*

БИЗӘКЛЕ С узором.

Юл-юл бизәкле Ткань с полосатым узором.

БИЛЛЕ ЧӘКӘН *Тат.Кар.-К.Там.* Узор браного тканья в форме пряников.

БИСТӘР *Кадр.-Мөсл., Чист. к.* **тастымал**.

БИШНИ 1. *Ар., Бал., Әтн.* // **БИШЕНИ** *Бах.-Чист.* Вишнёвый, фиолетовый цвет. 2. *Шәле-Пит., Бах.-Чист.* Тёмно-синий цвет. *Бишни җеп белән чигү өчен язу карасына манадырыек.* 3. *Шәле-Пит., Бах.-Чист. к.* **алача**. – *Бишни күлмәк биш иң була, Итәген дә бишне сал. Яна йөрәгем китер кар, Кайный бәгърем, куйныңа ал* (Хал. җыры). – *Бишени күлмәк биш төймә, Кигән саен киясем киләдер, Син туганкайның җакты җөзен, Күргән саен күрәсем киләдер* (Хал. җыры).

Аклы бишни Пестрядь, тканая с применением белых нитей.

Күкле бишни *Шәле-Пит.* Пестрядь с преобладанием синих нитей.

Сары бишни *Шәле-Пит.* Пестрядь с преобладанием жёлтых нитей.

БИЮ *Бикб.-Минз.* Палочка длиною в 15 см, соединяющая верёвки от нитчёнок стана при тканье ковров; *син.* **көре тияге**, **мыскал бавы**.

БИЮ БАВЫ *И.Байл.-Минз.* Верёвки, соединяющие нитчёнок с поперечной перекладиной.

БИЮ ТАЯГЫ *Боер.-Минз. к.* **бию**.

БОРГЫЧ *Каз.ар., И.Мәң.-Ар.* Притужальник; палочка, используемая для запирания пришвы.

БОРГЫЧ ТАЯГЫ *Тат.Кар.-К.Там., Алек., Әлк., О.Тар.-Тәт., Тирс.-Әг. к.* **боргыч**.

БОРЫС *Каз.ар.* (> *рус.* **брус**) Полоски скатерти, вытканные по краям цветными нитками утка или основы.

Баш борысы Полоска, вытканная цветными уточными нитями; *к.* **ашъяулык башы**.

Чит борысы *к.* **ашаулык чите**.

БӨТИ // **БЕТИ** *Килд.-Буа* Узор клетками, узор, вытканный закладным способом. – *Ун соса белән дә алсаң, бөти тагын да матуррак була, төрле төстәге бөтиләр була.*

БУЙ Длина, продольное направление нитей; нити основы; *к.* **буйлык**.

Бүрәнә буе *Саб.* Длина основы для наведения на ткацкий стан (приблизительно в 6–7 м).

Иреш буй Длина основы на ткацком станке от пришвы до заднего колышка.

Киерге буе *Б.Бист.* Длина на сновальне, пасма (длина сновальни обычно от 2 до 3,2 м или от 3 до 5 м).

Киләп буе *У.Пош.-Ар.* Длина пряжи, равная длине мотовила (обычно 4 с половиной аршина). – *Элек бер киләп буеннан биш аршын киндер сугарыек, иртәдән кичкә хәтле, 20 тиенгә.*

Стена буе *к.* **бүрәнә буе**.

БУЙ-БУЙ *к.* **буйлы**. – *Быел суккан киндерләрем, Буй-буй киткән кара җул. Аерылдык – ни хәл итим, Алла язгач, чара җук* (Хал. җыры) .

БУЙЛЫ Полосатый. – *Буйлы сатин. – Буйлы алача.*

БУЙЛЫК *Каз.ар., Тау я.* Основа, основная нить, система нитей, составляющих длину ткани и других изделей. – *Киндер буйлыгы. – Чыпта буйлыгы. – Иләк буйлыгы.*

БУЙЛЫК САРУ *к.* **буйлык озату**.

БУЛДЫРУ *Чал.-К.Там.* Расстилка льна на влажной земле.

Суда булдыру Мочка льна на воде.

Суда чылатып булдыру *к.* **суда булдыру**

Чыкка җәеп булдыру Мочка льна на росе, увлажнение льна.

Чыкта булдыру *к.* **чыкка җәеп булдыру**.

БҮТӘКӘ *Шәле-Пит. к.* **чүбек**. – *Бүтәкәсен эрләп җәймә сугадырыек: арыш киптерергә, җабынып ятырга, хәзер идәнгә җәябез.*

ГАРЫС *Кел.-К .Там., О.Тар.-Тәт.* // **ГӘРӘЧ** *Саб.* // **ГӘРӘС** *К.Бөк.-Б.Бист.* // **ГӘРЕС** // **ГӘРЕЧ** // **КӘРЕС** Гарус; шерстяная нить фабричного производства, обычно для вышивания ворсовым способом.

Фабрик гарысы Фабричный гарус; шерстяная пряжа для узорного тканья.

ГАРЫС ҖИБӘРҮ *Шәле-Пит.* Использование цветного гаруса для получения линейного узора уточной нитью. – *Эзәр башына, сөлге башына икенче төстәге гарыс җибәрәләр – берничә рәт сызык бизәкләр килеп чыга.*

ГЕРӘМӘНКӘ (> *рус.* **гребенка**) *Тат. Кар.-К.Там., Килд.-Буа* // **ГЕРӘБӘНКӘ** *Алп.-Әлк. к.* **тәрәш**.

ГЫРНАДИР (> *фр.* **гроденапль** – вид плотной шёлковой ткани). *Бах.-Чист.* Холст, вытканный белыми и синими основными нитями.

ДИЛБЕГӘ Полоса, полоска, полосатый узор; *к.* **юл**.

ДЕБЕТ // **ТӨБӨТ** Нитка из шерсти тибетских коз.

ҖАГАЛАУ *к.* **суга башлау**.

ҖАГАЛАУ ЧЫБЫГЫ *Тәб.Чал.-Б.Бист.* Пруток, палочка, прикреплённая к переднему навою пришвы, пропущенная перед началом тканья между завязанными в узел концами основных нитей.

ЖАККАРД СТАНОГЫ Жаккардовый станок для крупного узорного двухстороннего тканья.

ҖӘЙМӘ // **ЙӘЙМӘ** 1. Простыня; покрывало. 2. *Т.Ур.-Т.Кам., Тат.Нарат., Тау и.-Я.Үз., О.Тар.-Тәт. к.* **ашъяулык**. – *Җәймә чите икенче төрледән ясала. Табын җәймәсе нечкә*

мамык җептән. – Җәймә кулдан сугыла, эскәтере – сатып алынганы – затлырак энде (*инде*) (Т.Урыс.-Я.Үз.). – *Табын йәймәсенең* (*җәймәсенең*) *тирәге дә, ние дә юк, шау шакмак.* 3 Напольный коврик, дорожка. – *Кайбер кеше әле дә чүпрәкләрдән идәнгә җәймәләр суга.*

Идән җәймәсе *к.* **юллык**.

Карават җәймәсе Простыня.

Мунча җәймәсе Банное покрывало.

Өстәл җәймәсе Скатерть; *син.* **ашъяулык**.

Табын җәймәсе *О.Тар.-Тәт.* Большая скатерть для застолья, скатерть для стола с угощением.

Түшәк җәймәсе Простыня (для большой квадратной перины, тюфяка).

Чәй җәймәсе *О.Тар.-Тәт.* Маленькая скатерть (по сравнению со скатертью для застолья).

Чынаяк җәймәсе Салфетка на посуду.

Ястык җәймәсе Простыня (для большой квадратной подушки).

Ятак җәймәсе *к.* **карават җәймәсе**.

ҖӘКЕР (> *рус.* **якорь**) Узор полотенца браного способа тканья.

ҖӘНТЕКӘЙ *Аю-Минз. к* .**бию**.

ҖЕП // ЕПЬ (*миш.д.*) Нить, нитка; пряжа.

Аркау җеп Уток, уточная нить (поперечные нити пересекаясь с продольными (основными), образуют переплетение (ткань)).

Ашлаган җеп Шлихтованная нитка, пряжа (пропитанная раствором из ржаной муки в молоке или воде).

Аяклы җеп *Шәле-Пит.* Пряжа, нить, кругами намотанная на спинку стула, на руки, на ноги и т.п. – *Асланчылар аяклы җеп сатып җөриләрие.*

Базар җебе *О.Тар.-Тәт.* Фабричная пряжа.

Балавызлаган җеп Вощёная нитка.

Бобин җебе Нити, намотанные на бобину.

Буй җеп *к.* **буйлык җеп**.

Буйлык җеп Основная нить, основная пряжа.

Гәреч җеп *Исәнб.-Әг. к.* **гарыс**.

Җиле җебе // **Җил җебе** *Буа, Әг.* 1. Нитка, завязка, перевязывающая пасмо на месте скрещевания основы на дополнительных колышках (с помощью которых нити описывают восьмерку, разделяя основу на верхние и нижние нити зева). – *Озатканда уртадагы чалышындырудан уздырасың. Җил җебеннән чәбе таягы тыгадыр идек. – Озатып беткәч, уртада кисешкән җиренә җиле җебе тыгып куясың.* 2. *О.Кар.-К.Там., Нурл.* Нитка, перевязывающая моток поперёк до снятия с мотовила и обозначающая концы нитей.

Җилен җеп *Тат.Исл.-Я.Үз. к.* **басма бавы**. – *Җилен җеп тыккан урынга ыстанга коргач чәбе тыгыла.*

Җитен җебе Льняная нить.

Ике тешлек җеп Две нити, пропущенные между двумя тростинками берда. – *Ике тешлек – кылычның һәр теш арасына икешәр бөртек җеп үткәрәбез.*

Каткан җеп Сучёная нитка.

Катмаган җеп Несучёная нитка.

Кәтүк җебе // **Катук җебе** *Килд.-Буа* // **Мәтүк җебе** *И.Тинч., К.Черк.-Буа* Катушечная нитка, используемая как основная нить.

Кибет җебе *О.Тар.-Тәт.* Покупная пряжа, фабричная нитка.

Киҗе җебе *Исәнб.-Әг.* Хлопчатобумажная, обычно красная, фабричная нить; *к.* **мамык җебе**. – *Чуптарлыда вак көреләр була, чуптары – мамык (киҗе диләрие), гәреч тә бар.*

Киләпле җеп Пряжа, нить получаемая при наматывании её на мотовило.

Киндер җебе Пеньковая или льняная суровая нить.

Комач җебе *О.Тар.-Тәт.* // **Комач йебе** *И.Тинч.-Буа* Красная хлопчатобумажная нитка, фабричного прядения, используемая как основа.

Көре җебе Толстая нить, используемая для подготовки петель нитченок.

Көрчин (> *рус* **крученая**) **җебе** Трощёная (навитая в две или три нити) хлопчатобумажная нить фабричного прядения. – *Көрчин буйга тартыла (буйлыкка озатыла), киҗе җебе җомшак – буйга җарамый, аркауга китә.*

Мамык җебе *И.Тинч.-Буа* Хлопчатобумажная нить.

Озаткан җеп *Пәр., Ю.Ыр.-Ла. к.* **буйлык**.

Озатма җеп *к.* **буйлык**.

Пачас җебе Пряжа из чёсаного льна (употребляется для основы при тканье паласов и т.п.).

Сүлпән җеп Нить слабого кручения.

Сүс җебе *к.* **киндер җебе**.

Тамбур җебе Вышивальная нить, которая использовалась при узорном тканье браным и выборным способах и при вышивании на пяльцах.

Тегәр җеп Суровая нить; пряденая вручную льняная нить. – *Тегәр җеп нык була, ул кулдан теккәндә, ямау ямаганда тотыла.*

Шүрәкә җебе *Карад.-Ар., Бал.* Катушечная нить, фабричная нить.

Чалма җебе Кручёная нить, намотанная в клубок особой формы (типа чалма).

Чалмалы җеп *Я.Кыяз.-Акс. к.* **чалма җебе**.

Чи җеп Нешлихтованная сырая нить.

Чирак җеп Нить крутого сучения, сильно кручёная нить.

Чүбек җебе Пряжа пачесная для тканья грубых тканей, торпищ и т.п.

Чыны җебе *Алп.-Әлк. к.* **җил җебе**.

Юл җебе *к.* **җиле җебе**. – *Юл җебе (җиле җебе) чуалмасын өчен аркылыга буйлык яки киләп җебе бәйләп куела.*

ҖЕП АТУ *И.Мәң., Я.Кен., У.Пош.-Ар. к.* **аркау ату**.

ҖЕПКАТКЫЧ *Бах.-Чист. к.* **каткыч**.

ҖЕП КАТЛАУ *Алек.* Трощение, таращение; перематывание двух ниток с разных клубков в один клубок, подготовка пряжи к кручению; в результате трощения происходит соединение нитей.

ҖЕПСӘ I *Ямәк-Минз., Тат.Кар.-К.Там., Килд.-Буа, Кадр.-Минз. к.* **чәбе**. – *Көре керә торган урынга сукканда, җепләр буталмаска, җепсә куела* (Ураз.-Я.Үз.). – *Җепсә көре артына озаткан җеп чуалмасын өчен куела* (Күзк.-Минз.).

ҖЕПСӘ II *У.Пош.-Ар., Минз.* Деревянные планки тростей, зажимающие пластинки берда.

ҖЕПСӘ III *Болг.-Т.Кам., Саб., Минз.* Пруток. – *Җепсә – шүрене сосага беркетә торган нечкә чыбык.*

ҖЕП ТАКТАСЫ *Тәб.Чал.-Б.Бист., Саб. к.* **әвернә тактасы**.

ҖЕРЛӘҮ *У.Пош.-Ар.* // **ҖЕГЕРЛӘҮ** *Мам., Саб., Кук. к.* **эрләү**. – *җеп җегерлә, киндер сук, шуннан башка нәрсә юк* (Мәкаль).

ҖИЛЕ // **ҖИЛ** Нитка перебора

Киләп җиле *к.* **җиле җебе** 2.

ҖИЛЕ АГАЧЫ *Боер.-Минз. к.* **чәбе**.

ҖИЛЕ БАВЫ *Бикб.-Минз. к.* **җил җебе**. – *Озаткач, җепнең башына, чобалмас өченгә җиле бавы куела. Көрегә җиледән бирелә.*

ҖИЛЕ ТАЯГЫ // **ҖИЛ ТАЯГЫ** *О.Тар.-Тәт. к.* **чәбе таягы**.

ҖИЛЕ ЧӨЕ // **ҖИЛ ЧӨЕ** Средние две колышки сновалки, на которых образуются чины (на месте скрещивания нитей при сновании на этих колышках, на ткацком стане пропускаются цены или ценовые палочки).

ҖИЛЕН *Тат.Исл., Мулл.-Я.Үз. к.* **җиле җебе**. – *Озаткач җиленгә җеп тыкмасаң, чобала. – Көре артында җилен булмаса, сугып булмый. – Җилен җебен тыккан урынга, станга коргач, чәбе тыгыла.*

ҖИТЕН Лён.

Озын сабаклы җитен Лён-долгунец.

ҖИТЕН АЛУ Дёргать, теребить лён; убирать с поля, вырывая с корнями.

ҖИТЕН БАШЫ *К.Ел.-Ла.* Головка льна с семенами. – *Йолыккач, җитеннең башын сугып аласың.*

ҖИТЕН БУЛГАН Степень созревания, готовности льна после вылёживания на мокрой земле (стебли льна смягчаются и волокна от них отделяются) для дальнейшего процесса обработки и сушения на солнце, в бане или в сушилке. – *Җитенне, булсын дип, дымлы урыннарга җәяләр, булуы җиткәч, җыеп, мунчада киптерәләр.*

ҖИТЕН БУЛДЫРУ *к.* **җитен җәю**.

ҖИТЕН ҖӘЮ Постилка льна для смачивания (для разложения и удаления вещества, склеивающегося волокна).

ҖИТЕН ҖӘЮ УРЫНЫ Стлище; место, где расстилают лён.

Җитенне чыкка җәю Постилка льна на росу (росистую траву).

ҖИТЕН ҖЫЮ *к.* **җитен алу**.

ҖИТЕН ИГҮ Выращивание, возделывание льна.

ҖИТЕН ЙОЛКУ // ҖИТЕН ҖОЛКУ *Үтәг.-Әг., Каз.ар.* Уборка льна с полей, вырывая его с корнями. – *Җитенне берәмләп җолыктык.*

ҖИТЕН КӨЛТӘСЕ Сноп из нескольких (от двух до шести) горстей льна. – *Берәр уч итеп көлтәләгән җитен көлтәсе дә була.*

ҖИТЕННЕ ҖӘЮ *к.* **җитен җәю**.

ҖИТЕННЕ КӨЛТӘГӘ БӘЙЛӘҮ *к.* **көлтәләү**.

ҖИТЕННЕ КИПТЕРҮ Сушка льна.

Җитенне көндә киптерү Сушка льна на открытом воздухе.

Җитенне мунча киштәсенә күтәреп киптерү Сушка льна на специально устроенных полках – сушилках.

ҖИТЕННЕ МУНЧА КИШТӘСЕНӘ КҮТӘРҮ *к.* **җитенне мунча киштәсенә күтәреп киптерү**

ҖИТЕННЕ СУГА САЛУ *Каз.ар., Бал., К.Черк.-Буа* Вымачивание льна в воде.

ҖИТЕННЕҢ БУЛУЫ ҖИТҮ Достаточное время вымачивания льна для дальнейшей обработки.

ҖИТЕННЕҢ ӨЛГЕРЕШЕ Зрелость льна.

Җитеннең иртә сары өлгереше Ранняя жёлтая зрелость льна.

Җитеннең сары өлгереше Жёлтая зрелость льна.

Җитеннең тулы өлгереше Полная зрелость льна.

Җитеннең яшел өлгереше Зелёная зрелость льна, молочная зрелость.

ҖИТЕН ОРЛЫГЫ Семя льна.

ҖИТЕН ОРЛЫГЫН АЛУ Молотить, обмолотить семена льна (отделить семена от стеблей путем околачивания, обмолота головок).

ҖИТЕН ӨЗҮ *К.Черк.-Буа к.* **җитен алу**.

ҖИТЕН САБАГЫ Стебель льна.

ҖИТЕН СӨЯГЕ *Янт.-Ла.* Кострика; измельчённый стебель льна после трепания.

ҖИТЕН ТАЛКУ Трепать, мять, теребить лён мялкой. – *Җитен талкысаң, сүсе була.*

ҖИТЕН УЧМАСЫ 1. Горсть льна, горстка льна. 2. Способ укладки льна для сушки.

ҖИТЕН ЧӘЧҮ Посев льна.

ҖӨГЕРҮ *Мөс.-Чист.* Образование излишки пряжи основной нити, оставшейся при проборке в бердо. – *Кылыч тешләренә караганда артыграк озатылса, җепнең җөгерүе килеп чыга.*

ҖӨГЕРЧЕК // ҖЕГЕРЧЕК *Бах.-Чист.* Излишки нитей основы, остающиеся после заправки берда при несоответствии номера длины берда; *к.* **колынчак**. – *Җөгерчек – кылычтан артып калган җеп (ялгыш яки тиешле кылыч булмаганда мәҗбүри рәвештә артык озатылган җеп). – Артык өлеш җөгерчек дип атала.*

ҖӨЙ // ҖЕК Шов, след шва от соединяемых двух одинаковых кусков ткани.– *Ашаулык ике кисәктән торса, ялгаган җекләре беленмәслек булсын.*

ҖӨРӘКЧӘ *К.Ач.-Я.Уз.* Приспособление из дощечки с двумя дырочками, употребляющееся при перемотке нитки с вороба на сучило.

ИҢ Ширина (ткани, холста, берда).

ИҢ ҖЫЮ *Исәнб.-Әг.* Брак, погрешность в процессе тканья, когда ширина сужается из-за натяжения уточных нитей.

ИҢНӘҮ *Тәт.* Растягивание ткани с двух сторон по ширине для последующего измерения длины.

ИРҮ *Саб. к.* **эрләү**.

ЙОН // ҖОН Шерсть, руно. – *Сүзне сүзгә тоташтырсаң – ип булыр; йонны йонга тоташтырсаң – җеп булыр* (Мәкаль).

ЙОМГАК Клубок. – *Йон йомгагым − бөдерә, Су күрдеме – йөгерә (Үрдәк бәбкәсе)* (Табышмак). – *Идән җәймәсенең аркавын йомгакка чорныйсың.*

ЙӨГЕРТҮ *Чал.-К.Там., К.Бөк.-Б.Бист. к.* **аркау ату**. – *Кызыл арасына ак йөгертәсең.*

ЙӨЗЕК КАШЫ *Кук., Ар., Балт.* Круглые узоры величиною с копейку, полученные при тканье браным способом белыми нитями на двух дощечках. – *Ак чүпләм бизәгенең берсен йөзек кашы диләр.*

ЙӨРҮ // ҖӨРҮ *Т.Тәк.-Минз.* Частое применение понравившегося орнамента. – *Матур бизәк күп җөри.* – *Бу бизәк җөриячәк инде хәзер дип уйлаем.*

КАБА Прялка, пряслице, прялица; орудие для ручной пряжи, состоящее из шестика и донца, к гребню которого прикрепляется волокно при прядении на веретене. – *Каба тараклы да, таяклы гына да була.*

Җеп кабасы *к.* **таяклы каба**.

Җон кабасы *Тирс.-Әг.* Прялка с лопастью (с лопаточкой).

Җөй кабасы *Мөс., Бах.-Чист.* Приспособление для ручного шитья, похожее на прялку.

Калаклы каба *к.* **җон кабасы**.

Очлыкый каба *к.* **җон кабасы**.

Тамыр каба Цельная прялка, донце и шестик которой сделаны из корня дерева.

Тараклы каба Прялка с гребнем и шестиком, воткнутым на донце.

Таяклы каба Прялка с палочкой (без лопатки), иногда без донца.

Тәрәшле каба *к.* **тараклы каба**.

Үзәк кабасы *Исәнб.-Әг. к.* **тараклы каба**.

КАГАЙТУ *Чал.-К.Там.* Подсушка конопли и льна для последующего трепания.

КАГУ Встряхивание волокна, льна и конопли; *чаг.* **талку**.

КАЗ ТӘНЕ *Ям.-Б.Бист., И.Кен., Кышк.-Ар.* Способ тканья в две доски.

КАЙТАРУ *Кел.-К.Там., О.Тар.-Тәт.* При браном способе тканья способ симметричного убавления узора с середины (при плетении лаптей первым слоем лыка). – *Бизәкнең яртысына кадәр чүпләү була, яртысыннан соң – кайтару.*

КАЙЧЫЛЫК Деталь берда; набилки, подвижная рама в ткацком станке, в которую вставляется бердо, для прибивания уточной нити к ткани.

КАККЫЧ Трепальная машина; *к.* **талкы**.

КАЛАК 1. *И.Шәй.-Чүпр., К.Черк.-Буа* Щепочка, тонкая дощечка для выбора нитей на основе для получения добавочного зева при узорном тканье браной и закладной техниками; *к.* **чүпләм таягы**, **чәбе**. – *Калак җеп чүпли торган чыра* (К.Черк.-Буа). – *Аркау җеп чолгаган юка такта калак була.* (И. Шәй.-Чүпр.). 2. *О.Тар.-Тәт.* Дощечка, подкладываемая под выбранные нити.

КАЛАК КҮТӘРҮ *к.* **такта күтәрү**. – *Кешегә калак күтәрдерием, бер йомырка бирәләрие.*

КАЛТЫРЧА *Саб., Кук., Ар.* // **КАЛДЫРЧА** *Курм.-Нурл., О.Тар.-Тәт., К.Черк.-Буа* Скальница, сучило (приспособление для наматывания цевок). – *Калтырча белән шүре ясыйсың.* – *Калдырча – җепне шүрегә чолгый торган кирәк-ярак.*

КАМФАРКА *Алп.* (> *рус.* **конфорка**) Браный узор, со специально заложенными дырками.

КАНДАЛА КАБЫГЫ *Ю.Пош., И.Кен.-Ар., Бал., К.Там.* «Клоп», узор браного тканья в одну или две доски, напоминающий узор современных вафельных полотенец; *к.* **такта чүпләм**. – *Мунча җәймәсе кандала кабыгы белән сугыла, хәзерге шадра сөлгеләр шикелле була.*

КАПТЫРМА *У.Кирм.-Мам., О.Тар.-Тәт.* Запор, застёжка пришвы ручного ткацкого стана.

КАРА *Шәле-Пит.* // **КАРЫ** *Бах., Мөс.-Чист.* Мера для измерения длины ниток в пасме, в мотовиле (в разных местах означал разную длину: в селе Шали из 4, 5, 6 аршинов, в селах Бахта, Муслюмкино Чистопольского района – длину локтя, т.е. от локтя до конца среднего пальца).

КАРА МӨШКӘ *к.* **баса**.

КАРА ПӘҖИ *к.* **баса**.

КАРЕ́ТКА *Каз.* Деталь льночесальной машины.

КАРТАЛЫ БУЛУ *У.Пош.-Ар.* Неровности, образующиеся вследствие прибивания бердом различной силой (о деффекте холста).

КАТКЫЧ *Мам., Тәт.* 1. Веретено с пряслицей для сучения ниток. 2. Сучило, скально, крутило (орудие для мотания цевок, напоминающее веретено с пряслицей).

КАТУ Сучение, кручение двух или более ниток.

Сүлпән кату Слабое сучение.

Чирак кату Крутое сучение.

КАТМА *к.* **каткыч**.

КАТЫЛУ Особенность, способ сучения, кручения.

КАТЫМ *к.* **катылу**.

КАШАГА Занавес, который закрывает стены поверх окон, матицу на потолке, верхнюю часть печи и т.п.

КАШЫК *к.* **әвернә кашыгы**.

КӘКРЕ КУЛ *Шәле-Минз., Мам. к.* **тубырча**.

КЕЛӘНЧЕ *Кар.-К.Там., О.Тар.-Тәт.* // **КЕЛӘНЦЕ** *Чүпр. к.* **чүпләм таягы**. – *Кылыч саплый торган юка гына ыргаклы агач келәнче була.*

Чүпләм келәнчесе *Кар.-К.Там.* 1. *к.* **чүпләм чыбыгы**. 2. *к.* **кылыч инәсе**. – *Кылыч теше зуррак булса буйлык җепне чүпләм келәнчесе урынына бал кашыгы сабы белән дә аласың.*

КИЕРГЕ 1. *Саб. к.* **озаткыч**. 2. *Бах.-Чист., Мәлк.-Минз., З.Кул.-Б.Бист.* Распялка; палочка для натягивания вытканного холста (вкладывается в продольную щель пришвы). 3. *Мәлк.-Минз. к* .**бавыр агачы**.

Җеп озату киергесе Рамочная сновальня, сновалка, состоящая из четырехугольной рамы длиной 3–3,5 м и шириной 80–90 см, на торцах рамы прибиты колышки по три на каждом противоположном торце, на раме вбиты еще 2 колышка.

КИЕРГЕ ТАЯГЫ *Мәлк.-Минз.* Распялка для натягивания тканого паласа-ковра.

КИҖЕ (> *перс.* **кажи** «необработанный шелк») 1. Хлопчатобумажная нитка фабричного прядения. 2. Хлопчатобумажная нитка красного цвета. – *Кижҗе лә күлмәк, аллар итәк, Киче, туганым, тузганчы. Кеше туганнары, бакчи, ничек, Ташлашмыек, туганым, үлгәнче* (Хал. җыры).

КИҖЕЛЕ Вперемежку, с использованием хлобчатобумажной нитки преимущественно красного цвета. – *Буена төрле төстәге*: *күк, сары, ак, кызыл мамык җепләре куеп, вак шакмаклап күлмәк кияриек, кижҗеле күлмәк дип йөртәдериек.*

КИҖЕ-МАМЫК Хлопчатобумажный. – *Кижҗе-мамык тукыма.*

КИЛӘП *Каз.ар., Чүпр., Бик.-Нурл.* // **КИЛӘФ** *Троян.* // **КӘЛӘП** *Кук.* (> *перс.* **калаба**, **калаб** «моток, пряжа, клубок»). Моток, мотушка, пряжа, намотанная широкими кругами для беления, окраски или определения длины. – *Өчәр басмалы киләпләр була, кирәкчә озатасың. – Элек кара һәм кызыл кәләпле дебет буладырые.*

Озын киләп *Чүпр.* Длинный моток, мотовило.

КИЛӘП АГАЧЫ *У.Пош.-Ар., Саб., Сал., Тирс.-Әг., Нор.-Я. Үз., И.Тинч.-Буа* Мотовило; приспособление для сматывания и разматывания мотков пряжи в виде палки с крестообразным разветвлением на одном, с поперечиной на другом конце, или с поперечинами на обоих концах. – *Киләп агачының биш чиреклесе, җиде чиреклесе була, дүртәүләп саныйлар – 60 савым бер басма* (Сал.-Әг.).

КИЛӘП АГАЧЫНА САРУ *Минз. к.* **киләп сару**.

КИЛӘПКӘ САЛУ *И.Кыяз.-Акс. к.* **киләп сару**.

КИЛӘП ПЕШЕРҮ *И.Шәй.-Чүпр.* Кипячение пряжи в щёлочи.

КИЛӘП САВЫМЫ *У.Балт.-Ап., Кыр.-Әг.* Чисменка из моталки в 4 нитки.

КИЛӘП САРУ *Каз.ар., К.Черк., Килд.-Буа, И.Шәй.-Чүпр.* Перематывание напряденных ниток с веретён или со шпулек в мотки (мотание выполняется мотовилом или упрощенно: на стенку или ножки стула, через углы стола или скамьи).

КИЛӘПТӘН ТӨШЕРҮ *Мам., Каз.ар., Тирс.-Әг.* Снятие мотка с мотовила, слегка растягивая. – *Киләптән төшерү өчен, киләпне баскалап, сузылдырып бушайтасың.*

КИЛӘФ САБЫ *Троян. к.* **киләп агачы**.

КИЛӘПЛӘҮ *к.* **киләп сару**.

КИЛЕ // КӨЙЛЕ Ступа; высокая деревянная напольная посуда для толчения волокна и т.п.

КИЛЕ БАШЫ *Кадр.-Әг. к.* **киле сабы**.

КИЛЕ САБЫ Пест. – *Килгән җире киләп җебедәй, килмәгән җире киле сабыдай* (Мәкаль).

КИЛЕСАП *к.* **киле сабы**.

КИЛТӘ (> *перс.* **короткий**) *Үтәг., Исәнб.-Әг., Мәлк.-Минз.* // **ПИЛТӘ** *Мәлк.-Минз.* Концы основы, оставшиеся после отрезания вытканного холста (длиной с вершок). – *Арсаң, ярты метр килтә калдырып та кисәсең, аның өчен әниләр орыша – җепне әрәм итәсең дип. – Киндер бетергәндә тияккә тыгып бетерәсең киндерне, җебе бер генә карыш кала. Баш-башларын бәйлисең, килтәсен кисеп аласың. – Киндерне бетерү алдыннан көрегә керми калган буй җеп очлары килтә була. – Сукканнан соң калган җеп пилтә була.*

Җиле килтәсе *Кук., Я.Үз. к.* **җил җебе**. – *Җиле килтәсе – озатканда җиле турысына куелган бау.*

Җилен килтәсе *Нор., Тау и.-Я.Үз. к.* **басма бавы**.

Килтә җебе *Үтәг., Исәнб.-Әг., Минз., Ар. к.* **килтә**.

КИНДЕР 1. Конопля; высокое однолетнее растение южного сорта с мощным стеблем. 2. Кендырь; сорт конопли: многолетнее волокнистое растение. – *Киндер чәчсәң, күлмәк киярсең* (Мәкаль). 3. Полотно, холст. 4. *О.Кар.-К.Там.*

Белое полотно, белый холст. – *Акка тук , печмәгә киндере юк* (Мәкаль).

Алача киндер *к.* **алача**. – *Шаламаны җәйдем, Аламаны телдем, Алача киндер тукыдым (Чабата үрү)* (Табышмак).

Алма чүпләмле киндер *к.* **алмалы киндер**.

Алмалы киндер Пестрядь, холст с разноцветными узорами, вытканный браным способом.

Ашлаган киндер *к.* **ашлы киндер**.

Ашлы киндер Шлихтованный холст.

Ашламаган киндер Суровьё, суровый холст, нешлихтованный холст.

Баса киндере 1. Посконь (мужские стебли конопли). 2. Посконный холст, посконина.

Баскан киндер *к.* **басма киндер**.

Басма киндер Крашеный холст с узором, нанесённым особым способом крашения – завязывались узлы, в которые краска не проникала (предназначался для наволочек, мужского и детского белья).

Биш көреле киндер *Мам.* Холст, вытканный в пяти нитченках и соответственно на пяти подножках белыми нитками утка и основы.

Дүрт көреле киндер *Мам.* Холст, вытканный на четырёх подножках, в четыре нитченки, белыми нитками основы и утка. – *Дүрт көреле киндер буйлы ак товар була бит.*

Җеп киндер *Шәле-Пит.* Холст из льняных ниток.

Җитен киндере Льняное полотно.; *к.* **китән**. – *Җитен киндер ай яктысында агара имеш* (Мәкаль).

Мамык киндер *Бал.* Хлопчатобумажное полотно. – *Егетләргә җиде иң мамык киндердән ак алҗапкыч тегәләр, бавына матур тасма тагалар.*

Орлык киндере 1. Матерка, конопля с семенами, зёрнами, женские стебли конопли, дающие семена (их убирают с поля после созревания семян осенью, волокно поэтому грубее). 2. Холст из этой конопли.

Рәт киндер Холст, вытканный основным полотняным способом тканья (когда каждая нить утка переплетается с каждой нитью основы на двух нитченках и двух подножках), рядно; **прощиня** (*диал. Полесье*). – *Рәт киндер ике рәтләндереп, ике көре белән генә, бизәкләмичә суккан киндер.*

Сүс киндере *к.* **баса киндере**.

Төз киндер *к.* **рәт киндер**.

Тула киндере *К.Бөк.-Б.Бист.* Суконный холст, сукно, вытканное из шерстяных ниток.

Туры киндер *Бал. к.* **рәт киндер**.

Урыс киндере *Мам.* Холст, вытканный узорами при помощи большого числа нитченок (*букв.*: русский холст). – *Урыс киндерен руслар унсигезләп көре белән бизәкләп сугалар иде, әмма чүпләм белән асалыны суга белмәделәр*.

Шау киндер *И.Тинч.-Буа к.* **рәт киндер**.

КИНДЕР АГАРТУ Отбеливание холста

Киндерне карда агарту Отбеливание на снегу (расстилают холст на снегу, иногда оставляя под снегом до весны).

Киндерне киледә төеп агарту Отбеливание холста толчением в ступе.

Киндерне кояшта агарту Отбеливание на солнце (окунают холст в воду, кладут на камень и колотят вальками, так повторяют много раз, затем его расстилают на влажном лугу).

Киндерне көлдә агарту Отбеливание холста с применением золы (холст на ночь кладут в котлы и заливают раствором березовой золы в воде).

КИНДЕР АЛУ *к.* **киндер җолку**.

КИНДЕР БАШЛАУ *к.* **баш җагалау**. – *Киндерне башлау белән бетерү кебек* (Әйтем). – *Киндерне башлау белән бетерү читенрәк.*

КИНДЕР ҖОЛКУ Убрать, дёргать, теребить коноплю, уборка конопли вместе с корнем. – *Өч җир киндер җолкый идем, орлыгын алып, сабагын күлгә сала идем.*

КИНДЕР КИПТЕРҮ Сушка вылежавшихся и вымоченных стеблей конопли. – *Бер кояшта киндер киптергәннәр* (Әйтем).

КИНДЕР КОРУ Подготовка ткацкого станка к тканью; *син.* **стан кору**.

КИНДЕРНЕ КИПТЕРҮ Сушка конопли.

Киндерне бәбкәдә киптерү Сушка конопли в бабках (из 5–7 снопов, прислоняемых друг к другу, в течение 10 дней).

Киндерне конуслап киптерү *техн.* Сушка снопов в конусах (снопы ставят, передвигая связку вверх и раздвигая нижние концы, таким образом снопы высыхают равномерно и быстро – в 2–3 дня).

КИНДЕРНЕ ЧЫЛАТУ Вымачивание конопли для удаления вещества, склеивающего волокна.

Киндерне суда чылату Вымачивание конопли в воде путём погружения стеблей в пруд, болото или специальную яму, которая наполняется грунтовыми водами.

Киндерне чыкта чылату Вымачивание конопли на росе, ращение (расстилание обмолоченных стеблей конопли и поскони на посев сентябре, октябре) на 15–20 дней для отделения волокна от тресты (древесины).

КИНДЕР ОРЛЫГЫ Семя, зерно конопли, конопляное семя.

КИНДЕР САБАГЫ Стебель конопли (без цветков и без семян).

КИНДЕР САЛАМЫ Конопляная солома.

КИНДЕР СӨЯГЕ Стебель конопли без волокна, треста конопли.

КИНДЕР ТАЛКЫШЫ Костра, кострика конопли, угар (обломки тресты – сухие стебли, отделяющиеся от волокна в процессе мятья и трепания).

КИНДЕР ТУКМАКЛАУ *Чүпр.* Колочение холста для смягчения и беления.

КИНДЕР УРЫНЫ *Каз.ар., Минз., Чүпр., Буа к.* **киндер ыстаны**. – *Тышта буран бурыйдыр, киндер урыным черидер.*

Татар киндер урыны *к.* **татар ыстаны**.

Урыс киндер урыны *к.* **урыс ыстаны**.

КИНДЕР ЧӘЧҮ Посев конопли.

КИПТЕРҮ Подсушка снопов льна в банях или на открытом воздухе.

Көндә киптерү *к.* **көнгә тарату**.

КИРТЕКЛЕ АГАЧ *Тат.Кар.-К.Там.* Проборный крючок; *к.* **көре инәсе**.

КИСАП *к.* **киле сабы**.

КИТӘН Льняное полотно, льняная ткань. – *Иске китән бүз булмас, иске дошман дус булмас* (Мәкаль). – *Китән күлмәк киштәдә, Киндер күлмәк киртәдә. – Китәнме, бүзме?*

КОWИР // **КӘWИР** *Байл.-Кук., Минз.* // **КАWИР** *И.Тинч.-Буа* // **КӘИР**, **КАИР** // **КАВИР** Ковёр, самотканая «дорожка»; *к.* **юллык**.

Чүпрәк кавир Половик, из матерчатых, тряпичных полосок.

КОЙРЫК АРТЫ *О.Тар.-Тәт.* Основные нити на ткацком станке, продолжающиеся за нитченками. – *Койрык арты – буйлыкның бетә торган кыска калган өлеше.*

КОЛАК СӨЕНЧЕСЕ *Шәле-Пит.* Специально вытканная салфетка или платок для дарения тому, кто сообщить долгожданную радостную весть.

КОЛЫНЧАК *Бикб.-Минз.* Излишек основной нити, который образуется за тростинками при накидывании в нитченки и бердо (ошибка при счете пасм в процессе снования); **выйма** (*диал. Полесье*).

КОШБАУ *У.Тигән.-Алек.* Верёвка для подвешивания нитченки к потолку при помощи костей гусиного бедра.

КӨБӘЛӘҮ *У.Пош.-Ар.* Ставить снопики льна в копны, в форме бабок (снопы ставят стоймя, кверху головками). *Җитенне көбәләп киптерәсең.*

КӨЙЗӘҮ *И.Кен.-Ар.* // **КИЗӘҮ** *Тат.Кар.-К.Там., Саб.* // **КҮЗӘҮ** Толочь, мять. – *Киндер көйзәгән була, Битен бизәгән була. Билләреннән кочып алсаң, Үзе бизмәгән була* (Хал. җыры).

КӨЙШӘ *Ар., Балт., Саб.* // **КИШӘ** // **КҮШӘ** *Исәнб., Үтәг.-Әг., Минз., Иж.Б.-Әг., Буа* Коса, плетёнка, основа, сложенная петлями, заплетённая в петли после снятия со стены или сновалки, для заправки на стан; *син.* **үрем**.

КӨЙШӘ БУЫНЫ *к.* **көйшә күзәнәге**.

КӨЙШӘ КҮЗӘНӘГЕ Петля, звено заплетённой в косу (в жгут) нитей основы.

КӨЙШӘ КҮЗЕ *к.* **көйшә күзәнәге**.

КӨЙШӘЛӘҮ // **КҮШӘЛӘҮ** *Исәнб.-Әг.* // **КҮШӘҮ** *Төрд.-Әг., Бикб.-Минз.* Сложение в петли, заплетение в особые узелки, выводя их друг из друга после снования для дальнейшей обработки (заправки на ткацкий стан, крашения и т.п.). – *Күшәләү тыгыз булса, сукканда киндер тигез була* (Исәнб.-Әг.).

КӨЙШӘ ТАЯГЫ *к.* **көйшә чөе**.

КӨЙШӘ ТӨЕНЕ *к.* **көйшә күзәнәге**.

КӨЙШӘ ЧӨЕ Кол, колышек, вбитый к задней перекладине стана для надевания на него плетёной основы (в процессе тканья петли плетенки постепенно распускаются); *к.* **койрык чөе**.

КӨЛЛӘҮ *Тәт., Минз., К.Черк.-Буа* Обработка суровых ниток в смеси золы с водой в закрытой посуде в печке. – *Көлләп кайнатасың. – Җепләрне көлләү.*

КӨЛТӘ Сноп.

КӨЛТӘЛӘҮ Вязка льна в снопы.

КӨНГӘ ТАРАТУ Сушка льна, конопли (также зерна) на солнце, на открытом воздухе.

КӨНҖӘЛӘ 1. *Үтәг., Исәнб.-Әг.* // **ГӘНҖӘЛӘ** *Исәнб.-Әг., Ю.Тәк.-Минз.* Свёрток шерсти, приготовленный к прядению или привязанный к прялке. – *Көнҗәлә дип җоннықын (төргәген) әйтәләр. – Озак эрли алмый җөрсәң, көнҗәләдәге җонга көя төшә.* 2. *Мөс.-Чист.* Кудель, льняное, конопляное волокно, подготовленное к прядению.

КӨРЕ 1. Нитченка, **ниты**, деталь ручного ткацкого стана (*диал.*) . – *Кылычсыз, көресез киндер суктым (Тасма үрү)* (Табышмак). 2. Галева, деталь механического ткацкого станка, выполняющая функцию нитченки.

Алгы көре *У.Балт.-Ап. к.* **ал көре**.

Ал көре Передняя нитченка.

Арт көре Задняя нитченка

Арткы көре *к.* **арт көре**.

Вак көре *Исәнб.-Әг.* Дополнительные мелкие нитченки следующие, за основными нитченками (при узорном тканье). – *Чуптарлыда (бизәкледә) зур көреләр артында вак көреләр була.*

Машина көресе Галева; деталь механического станка, выполняющая функцию нитченок.

КӨРЕ АСУ *К.Черк.-Буа* Подвешивание нитченок к потолку или к перекладине.

КӨРЕ БӘЙЛӘҮ *Шәле-Пит., Мөс.-Чист.* Заготовить, сделать петли, связать петли нитченок (по количеству тростинок берда), делать нитяные петли нитченок. – *Туку станына үзебез көрене бәйлибез.*

КӨРЕГӘ БИРҮ *Кук., Саб., О.Тар.-Тәт.* Вдевание концы основы в нитченки.

КӨРЕГӘ ҮТКӘРҮ *Минз. к.* **көре саплау**.

КӨРЕДӘН ҮТКӘРҮ *Иж.Б.-Әг. к.* **көре саплау**.

КӨРЕДӘН АЛУ *Саб., Кук., О.Тар.-Тәт.* Протаскивать, принимать через нитченок.

КӨРЕ ИНӘСЕ *О.Әтн.-Әтн.* Проборный крючок из щепки для заправления нитей основы в нитченки.

КӨРЕ КАЛАГЫ *Чүпр.* Щепка с зарубежкой, применяемая для заправки нитченок.

КӨРЕ КҮЗӘНӘГЕ *О.Тар.-Тәт.* Петля нитченки, глазок нитченки; глазочки галевые (в механическом станке).

КӨРЕ ТАКТАСЫ *Исәнб., Үтәг.-Әг.* Две дощечки, на которые накидываются петли нитченок (потом доски выталкиваются и петли продеваются друг в друга).

КӨРЕ ТАЯГЫ *Исәнб., Үтәг.-Әг.* Две палочки, которые вдеваются в петли нитченок, и петли прижимаются еще двумя палочками. – *Көренең җеп күзәнәкләре көре таягына беркетелә.*

КӨРЕ ҮТӘ АЛУ *И.Шәй.-Чүпр. к.* **көре саплау**.

КӨРЕ ҮТӘЛИ АЛУ *Мөс.-Чист. к.* **көре саплау**.

КӨРЕ ЭЛҮ *к.* **көре асу**.

КӨРПӘ *У.Пош., Я.Үз.-Ар.* // **КӨРФӘ** *Шир.-Т.Кам.* (Тонкий) матрац, подстилка (на стулья); *син.* **юлтүшәк**.

Караваት көрпәсе Подстилка на кровать.

Урындык көрпәсе Подстилка на стул.

КӨРҮЧЕК (> *рус* **крючок**) Крючок; *син.* **ыргак инә**.

КӨРЧИН *У.Кирм.-Мам. к.* **көрчин җебе**.

КУЛ УЗУ Погрешность тканья, когда край тканины получается косо из-за того, что уточная нить прибивается бердом не равной силой, тогда приходится исправить эту погрешность пропусканием короткого утка.

КУЛЯСА (> *рус.* **колесо**) 1. *И.Тинч.-Буа к.* **калтырча**. 2. *Килд.-Буа* Кулиса, название узора полотенца, вытканного бранным способом красными бумажными нитями.

КУЛЛЫК *Акт. к.* **тубырча**.

КҮЗ *Боер., Кадр.-Минз., О.Әтн.-Әтн., Тирс.-Әг.* Глазок, петля заплетённой основы; *к.* **көйшә күзәнәге**. – *Бер-ике күз суксам, туктыйм инде, ашарга әзерлисем бар.*

КҮЗӘҮ *У.Пош.-Ар. к.* **күз**.

КҮЗ БУШАТУ *Кадр.-Минз. к.* **күз ычкындыру**.

КҮЗЕННӘН ЧЫГАРУ *К.Черк.-Буа к.* **күз ычкындыру**.

КҮЗ ҖИБӘРЕП ТОРУ *О.Әтн.-Әтн., Тирс.-Әг. к.* **күз ычкындыру**.

КҮЗ ҖИБӘРҮ *к.* **күз ычкындыру**.

КҮЗ ТУЛУ *Кадр.-Минз. к.* **күз ычкындыру**.

КҮЗ ЫЧКЫНДЫРУ *О.Әтн-Әтн.* Спускание петли плетенки в процессе тканья по мере необходимости (обычно выполняют дети, подростки). – *Сукканда кишәнең берәрләп күзен җибәреп, таяктан ычкындырып барасың.*

КҮЧЕРГЕЧ *К.Там.* Образец (для перевода узора при тканье); *к.* **үрнәк**.

КЫЛЫЧ // КЫЛЫЦ *И.Шәй.-Чүпр.* Бердо, набилки (деталь ткацкого стана для прибивания уточной нити к опушке ткани). – *Кылычсыз, көресез киндер суктым (Тасма үрү)* (Табышмак).

Алтылы кылыч Шестуха, шестёрка, бердо № 6, расчитанное на шесть пасм основы. – *Алтылы да бишле, бездә киндер ишле.*

Бишле кылыч Пятуха, бердо № 5, расчитанное на пять пасм основы.

Дүртле кылыч Четверуха, бердо № 4, расчитанное на четыре пасм основы. – *Дүртле кылыч 40 см озынлыкта була.*

Җәймә кылычы *О.Тар.-Тәт.* Бердо для простыни и покрывал с плотными, частыми тростьями (от 8–9 до 10–12 номеров).

Җиделе кылыч *Бик.-Нурл.* Семуха, семёрка, бердо № 7, расчитанное на семь пасм основы. – *Җиделе кылыч – өчәрләп җитмеш тештән торган* (*ягъни 210 тешле*) *җиде басма буйлыкка исәпләнгән кылыч*.

Палас кылычы *Чирм.* Бердо паласное, с редкими зубьями, шириной до метра, нитки пропускают в каждый зуб. – *Палас кылычы озын, сирәгрәк тешле була.*

Сигезле кылыч *Бик.-Нурл.* Восьмуха, восьмерка, бердо № 8, рассчитанное на восемь пасм основы. – *Өч тешне бер дип санап, сиксәнне алсаң, ике йөз кырык тешле, сигезле кылыч була.*

Татар кылычы Бердо татарское, от стана татарского типа, вставленное в раму, с крайними щёчками (боковыми планками).

Тугызлы кылыч *Исәнб.-Әг.* Девятка, девятня, бердо № 9, расчитанное на девять пасм основы. – *Тугызлы кылыч – тугыз басмага 271 тешле, камыш тешле* (*тимер тешле*) *кылыч.*

Уналтылы кылыч Шестнадцатка, бердо № 16, рассчитанное на шестнадцать пасм основы.

Унбишле кылыч Пятнадцатка, бердо № 15, рассчитанное на пятнадцать пасм основы для тканья сукна.

Ундүртле кылыч Четырнадцатка, бердо № 14, рассчитанное на четырнадцать пасм основы.

Унлы кылыч Десятка, десятня, бердо № 10, рассчитанное на десять пасм основы.

Унөчле кылыч Тринадцатка, бердо № 13, рассчитанное на тринадцать пасм основы для тканья скатерти. – *Унөчле кылыч – иңле, олы эскәтер суга торган кылыч.*

Яңаклы кылыч *Тирс.-Әг.* Бердо со щёчками, бердо с бортами (рамами) с двух боков.

КЫЛЫЧ ИНӘСЕ Крючок для пропускания нитей основы между зубьями берда.

КЫЛЫЧКА АЛУ *Сал.-Әг., К.Черк.-Буа, О.Тар.-Тәт. к.* **кылычтан үткәрү**.

КЫЛЫЧКА БИРҮ *О.Тар.-Тәт.* Подавать в бердо; *к.* **кылыч саплау**.

КЫЛЫЧ КАГУ *Ар.* Пробивание при тканье уточной нити бердом.

КЫЛЫЧ КАЙЧЫЛЫГЫ Крайние боковые широкие планки, соединяющие верхние и нижние рамы.

КЫЛЫЧКА КЕРТҮ *Иж.Б.-Әг.* Продевание в бердо; *к.* **кылыч саплау**.

КЫЛЫЧКА КИЛЕШҮ *Бах.-Чист.* Удачное вдевание нити в бердо, при котором нити располагаются плотно. – *Киндере и матур, туз күк, кылычка килешкән.*

КЫЛЫЧ КЫСАСЫ Верхние рамы, набилки; подвижная рама, в которую вставляются планки берда с тростинками.

КЫЛЫЧНЫҢ ҮТӘ АЛУЫ *И.Шәй.-Чист. к.* **кылыч саплау**.

КЫЛЫЧ СЕРКӘСЕ Засмоленная нитка, перевязывающая (друг другу) тростинки берда сверху и снизу.

КЫЛЫЧТАН АЛУ *Сал.-Әг., К.Черк.-Буа, О.Тар.-Тәт. к.* **кылычтан үткәрү**.

КЫЛЫЧТАН ҮТКӘРҮ Принимать от берда, вдевать через бердо; *чаг.* **кылыч саплау**. – *Көрегә, аннан соң кылычтан аласың. Бер җагында калак тыгып биреп тора, икенче җагында чыра белән кылычтан алып тора.*

КЫЛЫЧ ТАРТУ *К.Черк.-Буа* Двигать бердо для прибивания утка к опушке ткани.

КЫЛЫЧ ТЕШЕ Трости, простины, берда, зубья; тонкие пластинки из стебля камыша или березового дерева длиной в 10–15 см.

КЫЛЫЧ ТУЛМАУ Недостаточная длина основной нити для заправки всех тростинок зубьев берда. – *Җеп кылыч тешләре санына караганда кимрәк озатылса, кылыч тулмый, дип әйтелә.*

КЫЛЫЧ ҮТӘ АЛУ // КЫЛЫЩ ҮТӘ АЛУ *к.* **кылыч саплау**.

КЫЛЫЧ ҮТӘЛИ АЛУ *к.* **кылыч саплау**.

КЫЛЫЧЧЫ 1. Бердочник, бердник, мастер по изготовлению берда. – *Мөндештә кылыччылар күп иде: Борһан, Кәрим, Гыймай.* 2. *Кел.-К.Там.* Бердовщик (при тканье рогожи: тот, кто управляет бердом).

КЫЛЫЧ ЯҢАГЫ *У.Пош.-Ар., Тирс.-Әг.* Набилки, подвижная рама в ткацком стане, в которую вставляется бердо, верхняя и нижняя половинки, боковые рамы берда.

КЫЛЫЧ ЯҢАКЛАТУ *Тирс.-Әг.* Установка берда в боковые планки (щечки); *к.* **яңакка утырту**.

КЫРЫК ЧЫБЫК «Сорок прутиков»; вид узора, получаемого браным способом белого тканья, с применением дополнительных дощечек, прутиков.

КЫРЫК ШЫРПЫ «Сорок спичек»; *к.* **кырык чыбык**.

ЛАМЕЛИ Деталь фабричной ткацкой машины, соответствует ценовным дощечкам; *к.* **чәбе таягы**.

ЛАПША (> *рус.*) «Лапша», узор браного тканья. – *Өч такталы чүпләмә бизәге өч төрле: уймак, пряник, лапша.*

МАНУ Красить, выкрасить; крашение.

Бозлы ману *Алек.* Древний способ крашения при низкой температуре.

МАТЧА АШАУЛЫГЫ *Исәнб.-Әг.* Занавески на стены поверх окон или вокруг печи. – *Түр стеналарга, мич, ишек турысына элгән матча ашаулыгы 12 аршын иде.*

МЕТЕЧ *Тау и.-Я.Үз. к.* **зияк**.

МУНЧАГА КҮТӘРҮ *Сал.-Әг.* Сушение льна в бане; *к.* **кагайту**.

МЫСКАЛ БАВЫ *Бикб.-Минз. к.* **бию**.

НАМАЗЛЫК *Килд.-Буа, О.Тар.-Тәт.* 1. Молитвенный коврик, вытканный браным способом из белых ниток. 2. Палас, коврик, подстилка из камыша.

ОЗАТКЫЧ *К.Черк., Килд.-Буа, Мулл.-Я.Үз.* // **ОЗАТКЫС** *Тау и.-Я.Үз.* Стан для снования, сновальня, сновалка; *к.* **киерге**, **тырма**. – *Озаткычның буе 3 м була. – Озаткычның озынлыгы сөлге озынлыгына карый – 4 буй, 3 буй була. – Җепне тешле-тешле озаткычка озата идек.*

ОЗАТМА *Шәле-Пит. к.* **буйлык**.

ОЗАТУ *к.* **буйлык озату**.

Буйлык озату Сновать основу; снование, сновка; приготовление основы для тканья; растягивание нитей в определённом порядке при помощи специального оборудования сновального станка.

Буй озату *к.* **буйлык озату**.

Җеп озату *к.* **буйлык озату**.

Киндер озату *О.Кар.-К.Там. к.* **буйлык озату**.

Сике асты озату *к.* **буйлык озату**.

Стенага озату *Ураз.-Я.Үз. к.* **буйлык озату**.

Тешкә берле озату *Каз.ар., Нурл., Минз., Я.Үз.* Снование и продевание нитей основы между тростин берда по одной нити в каждую трость. – *Әбигә кафен суктым, тешкә берле озатып* (Мулл.-Я.Үз.).

Тешкә бер озату *к.* **тешкә берле озату**.

Ыстанга озату *И.Шәй.-Чүпр. к.* **буйлык озату**. – *Кадакларына я чөйгә элә-элә алты буй, сигез буй, ун буй озатасың ыстанга, кылыч тешләре* (*саны*) *кадәр.*

ОРЛЫК АЛУ *К.Черк.-Ап., Үтәг.-Әг.* Обмолотка льна для извлечения семян. – *Җитен орлыгын тукмак белән тукмап аласың.*

ОРЛЫК ТӨЙГЕЧ *Чеп.-Бал. к.* **киле**.

ОРЧЫК *Каз.ар.* // **ОРЦЫК** *И.Шәй.-Чүпр.* 1. Веретено. – *Кабасы кайда, орчыгы шунда* (Мәкаль) 2. *И.Тинч.-Буа, Кадр.-Минз. к.* **әвернә кашыгы**. – *Киләпне эләбез орчыкка – әвернә кашыгы да диләр.*

Өч чирек орчык *Әлм.* Пряжа, напрядённая в объёме трёх четверти веретена.

Чирек орчык // **Чиырчык** *к.* **өч чирек орчык**.

ОРЧЫКБАШ Прясло, пряслен, перепряслок, железное кольцо, надеваемое на веретено для тяжести.

ОРЧЫК БАШЫ *к.* **орчыкбаш**

ОРЧЫК БӨТЕРҮ *Остр.Н. к.* **эрләү**.

ОРЧЫК ТУТЫРУ *Бах., Мөс.-Чист.* Напрясть, заполнив веретено пряжой до отказа. – *Бер орчык тутырганчы урынымнан кузгалмадым. – Орчыгым тулды, эрләү кыен.*

ОСТА *Каз.ар.* Мастер, ремесленник, знаток, специалист.

ОЧЛЫКЫЙ *Исәнб.-Әг. к.* **җон кабасы**.

ОЯ *Дус.К., Бикб.-Минз. к.* **аса оясы**.

ӨМӘ Помочь, коллективная помощь.

Сүс өмәсе *Ю.Ыр.-Ла., Шәле-Пит.* Коллективная помощь по толчению льна. – *Сүс өмәсендә бер кешедә дүртәр, бишәр кыз төя. Берәү сүсне кагып тора.*

Сүс төю өмәсе *Тау и.-Я.Үз. к.* **сүс өмәсе**.

Тула өмәсе Помочи для валяния сукна. – *Сездә ничек, тула басалармы? – Бездә туланы тула өмәсендә басалар.*

ӨСТӘЛ ӘЙЛӘНӘСЕ Вытканная узорами или вышитая, длинная, прямоугольная скатерть, прикрепляемая по краям столешницы, закрывая ножки стола.

ӨСТӘЛ ЯБУЫ *к.* **ашъяулык**.

ӨСТӘЛ ЯПКЫЧЫ *к.* **ашъяулык**.

ПАЛАС *Каз.ар.* Палас; безворсовый ковёр, используемый как украшение для стены, покрывало для кровати, дорожка для пола. – *Зур палас, Төбендә – йомры калач. (Күк һәм ай)* (Табышмак). – *Ак каенга элеп куйдым Алмалы паласымны. Өзелеп сөйдем, белеп сөйдем Айрылып каласымны* (Хал. җыры).

Алмалы палас *Саб.* Палас с шестиугольными браными узлами.

Асалы палас «Закладной палас», палас с узорами, ткаными закладным способом. – *Ак өемә элеп куйдым Асалы паласымны. Өзелеп сөйдем, тик белмәдем Аерылып каласымны* (Хал. җыры).

ПАТНУС (> *рус.* **поднос**) *к.* **чынаяк җәймәсе**.

ПАРЧА *Боер.-Минз.* Образец узора, узор; *чаг.* **бизәк**. – *Сөлгенең парчасын карамый суксаң, үртәләсең.*

ПАЧАС (> *рус.* **почес**) *к.* **чүбек**. – *Пачас – сүснең кыскасы, ул талкы астына коела.*

ПОКРАУ *Ю.Балт.-Ап.* // **ПУКРАУ** *К.Черк.-Буа* Полоска, тканая цветными нитками; *к.* **сөрмә**. – *Җәймәнең покравы киңрәк була, салфиткәнең таррак.*

ПОЧАТКА ЯСАУ *к.* **шүре ясау**.

ПРИЧТИНА (> *рус.* **простыня**) *к.* **җәймә**.

ПРЯНИК (> *рус.*) Узор браного тканья в виде пряников. – *Өч такталы чүпләмә бизәге өч төрле: уймак, пряник, лапша.*

ПУЛЫК // **ПУЛУК** // **ПҮЛҮК** (> *рус.* **полог**) *к.* **торыпша**. – *Өйдә торганнарга пулук сугарга мәҗбүри.*

САВЫМ *Ар., Әг., Нурл., Чист.* // **СӘВЕМ** *И.Тинч.-Буа, О.Тар.-Тәт., К.Там.* Чисменка (единица измерения длины ниток на мотовиле); **численка** (*диал. Полесье*); *к.* **киләп савымы**, **озаткыч савымы**. – *Өч тешкә бер дип санап бүләсең – бер сәвем була, бер тешкә бер җеп тыгыз була.*

Киләп савымы *У.Балт.-Ап., Кыр.-Әг.* Чисменка из моталки в четыре нитки.

Озаткыч савымы *У.Балт.-Ап.* Чисменка в три нитки из сновалки.

САКАЛ *Тирс.-Әг.* Кудель на прялке (со стороны прядильщицы). – *Таракның бу ягындагы өлешен сакал дибез.*

САЛМАКЛЫ Эластичное, мягкое (о льняном волокне). – *Сузылучан, йомшак, салмаклы сүс.*

САЛФИТКӘ (> *рус.* **салфетка**) *Кыр.-Әг., Тат.Исл.-Я.Үз.* // **СӘЛФИТКЕ** *И.Тинч.-Буа* // **САЛПИТКӘ** *Т.Урыс.-Я.Үз.* Салфетка для гостей.

САЛЫМ *Мам. к.* **савым**.

САПЛАУ Продевание нити; заправка нити

Көре саплау 1. Заправка нити основы в нитченок – пропускание основных нитей в просветы – глазки нитченок (обычно нитченки заправляют двое); *син.* **көрегә бирү**, **көредән алу**. 2. *Алек.* Проборка основной нити в ремизу механического ткацкого станка.

Кылыч саплау Вдевание нити основы между пластинками зубьев, берда и связывание концов нитей (подавать и принимать в бердо); *к.* **кылычка алу**, **кылычка бирү**.

Тешкә берле саплау *Каз.ар., Нурл., Минз., Я.Үз. к.* **тешкә бер озату**.

Тешкә бер саплау *к.* **тешкә бер озату**.

САРФИТКӘ (> *рус.* **салфетка**) *Чал.-К.Там., К.Черк., И.Тинч.-Буа, Минз. к.* **табын әйләнәсе**. – *Сарфиткә өч буй, өч иңнән тора.*

СБРУЙ // **ЫЗБРУЙ** (> *рус.* **сбруя**) *И.Шәй.-Чүпр.* Комплект снаряжения ткацкого стана: бердо, нитченки, нитка, дуплянка и др. – *Ыстан ызбруйлары әле дә саклана бездә.*

СЕЛТЕ Щелочь; отвар золы для отбеливания льняных, посконных нитей и холста.

СЕРКӘЛЕК *к.* **кылыч серкәсе**.

СИКЕ АСТЫ *Саб., Кук. к.* **киндер ыстаны**.

СИКЕ АСТЫ АЧУ *к.* **ыстан кору**.

СИКЕ УРНЫ *Саб., Кук.* // **СӘКЕ УРНЫ** *к.* **киндер ыстаны**.

СӨЛГЕ 1. Полотенце (для вытирания лица); *к.* **бит җаулыгы**. 2. Полотенце с красными узорными концами (для украшения дома).

Аркау сөлге *Шәле-Пит.* Полотенце, вытканное цветными уточными нитями полотняным способом тканья (в отличие от полотенца, вытканного браным или закладным способом).

Аршын башлы сөлге *Каз.ар., Әг., Минз.* Полотенце, вытканное красными нитями браным способом и с узорными концами (высота узорной части 66 см или 68, 74, 76, ширина 50 см, длина полотенца 3 м 30 см) длиною в аршин.

Аяк сөлгесе *Шәле-Пит.* Полотенце для ног, обычно тканое девушками как приданое.

Әришлек сөлге *Таул.-Б.Бист.* «Парадное полотенце», полотенце для гостей; *к.* **кешелек сөлге**. – *Әришлек сөлгегә нечкә җеп куеп эшлисең.*

Бала сөлге *И.Кыяз.-Акс.* Маленькое полотенце, салфетка.

Бит сөлгесе Полотенце для лица.

Җитен сөлгесе Полотенце, тканое из льняных ниток.

Кешелек сөлге *Кел.-К.Там.* Полотенце для гостей, тканое из тонких (хлопчатобумажных или льняных) ниток с браными узорами. – *Кешелек сөлгегә бизәкләп ечкә җептән сукканны куясың.*

Киҗеле сөлге *к.* **кызыл башлы сөлге**.

Кызыл башлы сөлге *Каз.ар., Әг., Минз., К.Там.* Полотенце с браными узорными концами из красных ниток (обычно длина полотенца 3 м 50 см, длина узорного конца 64 см, ширина 52 см).

Таһарәт сөлгесе Полотенце для омовения.

Чүпләм сөлге *к.* **кызыл башлы сөлге**.

Шадра сөлге Вафельное полотенце. – *Кандала кабыгы – хәзерге шадра сөлге* (К.Там.).

СӨЛГЕ САБЫ *О.Кар.-К.Там., Бик.-Нурл. к.* **сөлге уртасы**.

СӨЛГЕ УРТАСЫ Середина, безузорная часть полотенца.

СӨРЛЕГҮ *Исәнб.-Әг.* Брак при тканье (когда тростинки берда наклоняются в одну сторону и тканина на этом месте получается плотной).

СӨРМӘ 1. *Бикб.-Әг., Кук., Чал., Мам., Минз. к.* **җиле җебе**. – *Җепнең ике чөйгә озатылганы сөрмә була, сөрмәгә җиле бавы тагасың.* 2. *Исәнб.-Әг., Кел.-К.Там.* Узор в полоску, образуемый при тканье одноразовыми уточными нитями. – *Сөрмә – атылган җеп (аркау җебе)* (Исәнб.-Әг.). – *Бизәк арасындагы бизәксез генә аралар – сөрмә була* (Кел.-К.Там.).

Вак сөрмә Узкая полоска из одной-двух уточных нитей между широкими полосками другого цвета.

Олы сөрмә Широкая полоска на скатертях, полотенцах.

СӨРМӘЛӘҮ *И.Кен.-Ар., Әтн.* Тканьё узора в виде узенькой полоски, образуемой одной, двумя уточными нитями.

СӨРТҮ *И.Шәй.-Чүпр. к.* **сөлге**. – *Юынса, сөртү тотып тора*.

СӨЯК // СҮӘК *Исәнб.-Әг.* Бедренная кость гуся, используемая вместо палочки или блока в ткацком стане; *к.* **тияк** 2.

Каз сөяге *к.* **сөяк**.

СӨЯК БАВЫ *Ураз.-Я.Үз., Бикб.-Минз., Каз.ар.* Верёвка, соединяющая нитченки и бердо с костью или палочкой (служит для подвешивания их к потолку).

СУГУ Ткачество; тканьё; *к.* **туку**.

Айлап-айлап сугу *Бик., Киек.-Нурл.* Тканьё ковра закладными узорами (крупные узоры ткутся половинками и потом

сшиваются встык). – *Паласны айлап-айлап, җарты перәннекләп (ярты түгәрәкләп) төрле төстәге аркау җепләр белән суктык.*

Алмалап сугу Тканьё холста с круглыми узорами браной техникой.

Аркау атып кына сугу Тканьё цветными уточными нитями простым узорным (не браным и не закладным) способом.

Асалап сугу *Исәнб.-Әг. к.* **асалау**. – *Асалап сугу – төрле төстәге аркау җепләрдән, берничә соса ярдәмендә буйлык җебен урыны-урыны белән чолгатып, бизәк ясау була, аркау җеп кирегә борылган урында ярык килеп чыга.*

Әдрәсләп сугу *Киек.-Нурл. к.* **асалау**.

Әлеп кыстырып сугу *Бал. к.* **солы кыстырып сугу**.

Әлеп салып сугу *Ар. к.* **солы кыстырып сугу**.

Әрҗәләп сугу *к.* **шакмаклап сугу**.

Баш атып сугу Тканьё скатерти в полоску уточной нитью другого цвета. – *Ашъяулыкның башына кул яссуы хәтле җиргә икенче төсле аркау җеп атасың да баш* (*юл бизәк*) *килеп чыга. Шул баш атып сугу була.*

Бәбәк кыстырып сугу *Шәле-Пит. к.* **сөрмәләү**.

Бәбәкләп сугу *к.* **сөрмәләп сугу**.

Бизәкләп сугу *к.* **асалау**.

Биштән (алтыдан, уналтыдан, егермедән) кайтарып сугу Способ тканья браным узором, где число обозначает количество рядов сотканных уточными нитями другого (обычно красного) цвета до середины узора, т.е. до самой широкой части узора и затем начинается постепенное суживание второй половины узора.

Бөтиләп сугу Вид тканья с своеобразным закладным узором. – *Җидешәр соса белән бөтиләп суктым.*

Ике (дүрт, биш; *Мам., Саб.*, **сигез) көре белән сугу** *Кук.* Способ узорного ткачества браным способом, при котором применяется больше двух нитченок для получения добавочного зева (в эти добавочные зевы пропускаются дощечки).

Киндер сугу Ткать, тканьё холста из льняного посконного волокна. – *Киндер сугуның ние бар, атасы да кагасы* (Мәкаль).

Күпертеп сугу *И.Кен.-Ар., Вал.Ф.* Тканьё, образуя выпуклые узоры. – *Төрле төстәге җепләрдән кабартып, күпертеп сугу.*

Кыеклап сугу *К.Черк.-Буа к.* **асалау**.

Кызыл атып сугу Тканьё красной уточной нитью. – *Кызыл атып сугу – кызыл төстәге аркау җепле шүре белән сугу.*

Кызылын озатып сугу Тканьё красной основной нитью.

Кыстырып сугу *к.* **әлеп салып сугу**.

Оялап сугу *Бикб.-Минз. к* .**асалау**.

Патнуслап сугу (> *рус.* **поднос**) *Шәле-Пит.* Тканьё ковра закладным способом, образуя крупные узоры.

Сике асты сугу *Саб,. Мам., Кук. к.* **киндер сугу**.

Солы кыстырып сугу *У.Пош.-Ар.* Пропускание уточной нити насквозь, при котором получаются прерывистые линии в виде штриха.

Сөрмәләп сугу 1. *Кук., Саб., Мам.* Тканьё с использованием одной, двух уточных нитей другого цвета; *син.* **тиякләп сугу**, **бәбәкләп сугу**. 2. *Болг.-Т.Кам., к.* **шакмаклап сугу**. – *Ике тешлек ак, өч тешлек кара озатасың да аркавына да озатканы төсле итеп атасың – шакмак килеп чыга – менә шул сөрмәләп сугу була инде.*

Сугу сугу *Казм., И.Тинч.-Буа, Ю.Ыр.-Ла. к.* **киндер сугу**.

Сындырып сугу *И.Тинч.-Буа* Тканьё полос на скатерти не доходя до кромок. – *Сындырып сукканда ашъяулыкның буй бизәкләре кырыйга кадәр килеп җитми: эчкәрәк кереп башлана һәм чыгып җитмичә туктала.*

Такта күтәреп сугу Тканьё на дощечке, на прутиках; *к.* **чүпләм сугу**. – *Түгәрәк өстәл өстендә (такта) күтәреп суккан ашаулык. Кадерсез үскән бала түгел, Кадерсез итмәгез (баш ала ук).*

Талкылап сугу *Исәнб.-Әг. к.* **чүпләм сугу**.

Тамбур сугу // Дамбур сугу *Нор.-Я.Үз.* Тканьё вышивальными цветными хлопчатобумажными нитками.

Тамбурга Мәскәү җебе атып сугу *Кыл.-Ар.* Тканьё из тамбурных основных и московских (т.е. купленных фабричных) нитей.

Тамбурга тамбур атып сугу Тканьё из тамбурных хлопчатобумажных и уточных основных нитей. – *Тамбурга тамбур атып та, Мәскәү җебе атып та суктым.*

Тиякләп сугу *к.* **сөрмәләп сугу**.

Тула сугу *Ар.* Ткать сукно полотняным способом из нешерстяной основной и шерстяной уточной нитей для последующей обработки валянием.

Фаталап сугу *Исәнб., Сал.-Әг.* Ткать цветными утками. – *Фаталап сугу – атып сугу инде ул; гел бертөрле* (*җеп*) *арасына икенче төрлене кыстыру* (*икенче төсле аркау җебе катнаштырып сугу*). *– Фаталап сугу – бизәкләп сугу. – Әни әтигә җоннан билбау суга, кырыйларын фаталап* (*бизәкләп*).

Чәкәнләп чүпләп сугу *О.Кар.-К.Там.* Браное тканьё разноцветными нитками.

Чигеп сугу *Ап. к.* **чуптарлап сугу**.

Чуптарлап сугу Тканьё браным способом. – *Чуптарлап суккан чаршавым бар, аны чүпләп суккан диләр.*

Чүпләмләп сугу *к.* **чүпләм**.

Чүпләмле сугу *Ар., Бал., Мам. к.* **чүпләм**.

Чүпләм сугу *к.* **чүпләм**.

Чүпләп сугу *к.* **чуптарлап сугу**. – *Безнең өстәлләргә лә шулар килешә: Ай, чүпләп кенә суккан ла ашҗаулык. Ашап эчепләр сез утырыгыз, Сезнен өчен пешкән лә ашамлык* (Хал. җыры).

Шакмаклап сугу *Кадр.-Минз*. Тканьё разноцветными нитями основы и утка, образуя узоры в клетку. – *Шакмаклап сугу – ике төрле җеп белән озатып һәм атып сугу*.

Шакмак ясатып сугу *к.***шакмаклап сугу**.

Шәл сугу *Әтн.* Тканьё шали.

Шырпылап сугу *Төрд.-Әг. к.* **чүпләм**.

СУЗМА *Биект.* 1. *к.* **озын тастымал**. 2. Подстилка для скамьи.

СУКМАК *И.Шәй.-Чүпр.* Дорожка, половик; *к.* **юллык, идән җәймәсе**.

СУЛЫК I Стлище (сырое место, где расстилают лён, коноплю). – *Сулык – җитен чылата торган елга, күл, буа һ.б. дымлы урын була.*

СУЛЫК II *Тәт., Тат.Нарат.-Я.Үз.* Полоска по кромке, образуемая обычно из одной-двух ниток. – *Бер-ике тешлек дәүләр (киң юллар) арасына берәр-берәр тешлек кенә ак җеп үткәргәч, сулык – сызык кала.*

СОСА *Я.Кен.-Ар., Кук., Бал. Әтн.* // **СУСА** *И.Аш.-Ар,, О.Мәң.-Әтн.* Челнок (прокладчик утка); шпульный колпачок.

СОСА КӘТҮГЕ // СУСА КӘТҮГЕ *И.Мәң.-Ар. к.* **шүре**.

СОСА ОЯСЫ // СУСА ОЯСЫ Челночное гнездо.

СОСА ҮТКӘРҮ // СУСА ҮТКӘРҮ Забирать челноком, пропустить уток.

СҮС Волокно конопли, льна, кудель, пакля. – *Киндердән сүс чыгар, сүс чыкмаса, чүбек чыгар* (Мәкаль).

Баса сүсе Посконное волокно, которое крепче и тоньше, чем в семенной конопле. – *Баса сүсе киндер сүсеннән нечкәрәк һәм ныграк була.*

Җитен сүсе Кудель, льняное волокно.

Йомшак сүс Мягкое волокно.

Киндер сүсе Пенька, конопляное волокно; *чаг.* **баса сүсе**.

Кыска сүс Короткое волокно.

Тасланган сүс *Көн. хез. күр. ком.* Ленточное волокно из-под чесальной машины.

Тәрәшләгән сүс Кудель, чесоное волокно льна, конопли, приготовленное для прядения на прялке.

Тәрәшле сүс *к.* **тәрәшләгән сүс**.

СҮСӘРТҮ *к.* **булдыру**.

СҮС ИТҮ *К.Ач.-Я.Үз.* Превратить в волокно, получить волокно путём разминания, трепания, толчения и отряхивания льномялкой (льнотрепалкой).

СҮС КАГУ *Тау и.-Я.Үз.* Трепание льна, отряхивание после толчения в ступе. – *Талкыган киндер сабагының талкышын коябыз, шул сүс кагу була.*

СҮС КАЛДЫГЫ *Сарм.* Почес.

СҮСЛЕГЕ БЕТҮ Непригодность к употреблению в качестве волокна. – *Чабагач белән суксаң, сүслеге бетә, тукмак кирәк.*

СҮСЛЕК Пригодность волокна, свойство быть качественным волокном, сырьём.

СҮС ТАРАГЫ *Тирс.-Әг. к.* **тәрәш**.

СЫНАУЛЫК АЛУ Брать лён на пробу (чтобы определить пригодность льна для дальнейшей обработки (выбирают его из разных мест по горсти и мнут).

СЫНАУЛЫК САЙЛАП АЛУ *к.* **сынаулык алу**

ТАБАН *к.* **тәбәлдерек**.

ТАБЫН ӘЙЛӘНӘСЕ *к.* **озын тастымал**.

ТАБЫН ӘЙЛӘНМӘСЕ *О.Кар., Чал.-К.Там. к.* **озын тастымал**.

ТАКТА *Шәле-Пит*. Плоские дощечки, используемые при браном способе тканья, которые подкладываются под выбранные нити основы.

Озату тактасы *И.Шәй.-Чүпр. к.* **озаткыч**.

ТАКТА КҮТӘРҮ При тканье браной техникой: поднятие дощечки на один торец из положения плашмя для проведения уточной нити. – *Кечкенәдән, әни киндер сукканда, такта күтәреп тордым, уенга чыгасы килә, чыгармыйларые.*

ТАКТА КҮТӘРҮЧЕ Помощница ткачихи, поднимающая и опускающая дощечку при тканье браным способом. – *Такта күтәрүче итеп балалар, яшүсмерләрне кушалар иде.*

ТАЛКУ 1. Мять, мятье; измельчение древесины растения для того, чтобы отделить, отколоть кострику от волокна. 2. Трепать, трепание, отряхивание костры, ударяя пучок льна или конопли о стойку трепалки или о столб.

ТАЛКЫ Мялка, льномялка, трепалка, льнотрепалка. – *Чүпли торган талкысы көре артында була. – Намазлыкны талкылап сугасың, җепләрне чүпләп талкы тыгып куясың.*

Вак талкы *Саб., К.Черк.-Буа* Трепалка, трепало для удаления кострики и отрепья волокна.

Сыздырма талкы // **Сызырма талкы** *к.* **вак талкы**.

Эре талкы // **Ире талкы** *К.Черк.-Буа* 1. Битка, мялка, изламывающая тресту-стебель льна или конопли, чтобы расслоить, отколоть кострику от волокна. 2. *Исәнб.-Әг. к.* **чүпләм чыбыгы**.

Яньчи торган талкы *Саб. к.* **эре талкы**.

ТАЛКЫ АРАТАСЫ Перекладина, льномялка.

ТАЛКЫ АЯГЫ Ножки льномялки.

ТАЛКЫЛАУ *Шир.-Т.Кам. к.* **талку**.

ТАЛКЫ КУЛЫ Ручка льномялки.

ТАЛКЫ ТӘПИЕ *к.* **талкы аягы**.

ТАЛКЫ ТЕЛЕ Било; подвижная часть льномялки, язык между боковыми досками – щечками льномялки.

ТАЛКЫ ЯҢАГЫ Щёчки, боковые дощечки льномялки.

ТАЛКЫШ Костра, кострика, угар, отрепье; обломки тресты – сухих стеблей льна и конопли, отделяющиеся от волокна в процессе трепания и чесания; *к.* **чүп**, **чулда**.

ТАРАВЫЧ *Р-III-1 к.* **тәрәш**.

ТАРАК Гребень для чесания волокна, используемая при прядении.

Көнҗәлә тарагы *Мөс.-Чист. к.* **тәрәш**.

ТАРАК АСТЫ *к.* **чүбек**.

ТАРАУ Чесать; чёска.

Җитен тарау Чесать лен.

Сүс тарау Чесать волокно.

ТАСТЫМАЛ (> *перс.*) Салфетка, (кухонное) полотенце.

Бер такталы тастымал Белая узорная салфетка, тканая браным способом на одной дощечке.

Бит тастымалы *Калм.-Минз. к.* **сөлге** 1. – *Үзебез сукканы бит тастымалы, кибеттән алганы – сөлге.*

Ике такталы тастымал 1. Белая узорная салфетка, тканая браным способом на двух дощечках. 2. *Тирс., Төрд.-Әг.* Полотенце домашнего тканья.

Кул тастымалы Салфетка для вытирания рук. – *Кул тастымалы –кул һеберә торган тастымал.*

Кунак тастымалы *к.* **табын тастымалы**.

Озын тастымал *Бикб.-Минз.* Ручник, заменяющий на больших застольях индивидуальные салфетки гостей; *син.* **сузма** 1, **алсузма**.

Өстәл тастымалы Салфетка для вытирания со стола.

Табын тастымалы *Ар.* Застольная салфетка (раздается каждому гостью отдельно).

ТАЯК *И.Тинч.-Буа к.* **боргыч**.

ТӘБӘЛДЕРЕК *Каз.ар.* // **ТАБАЛДЫРЫК** // **ТАБАНДЫРЫК** // **ТӘБӘРЛЕК** *Нор.-Я.Үз.* // **ТӘМӘЛДЕРЕК** *Шәм.-Саб., Килд.-Буа* Подножка, педаль ткацкого стана.

ТӘБӘЛДЕРЕК ТӘЛӘКӘСЕ *Үтәг.-Әг.* Верёвка нитченок, соединяющая подножку с нитченками, для регулирования высоты нитченок и берда: *син.* **тәбәлдерек тияге**.

ТӘБӘЛДЕРЕК ТИЯГЕ *к.* **тәбәлдерек тәләкәсе**.

ТӘБӘТКЕЧ *Күгеш-Я.Үз. к.* **тәбәлдерек**.

ТӘЛӘКӘ *Үтәг.-Әг.* Палочки для прибивания, помогающие основным нитям при завершении тканья их до берда.

ТӘЛӘКӘ БАВЫ *Үтәг.-Әг.* Верёвочка, привязанная к палочкам.

ТӘПИ 1. *Үтәг.-Әг. к.* **тәбәлдерек тәләкәсе**. 2. *к.* **талкы аягы**. 3. Грубое волокно из средней части конопляного стебля.

ТӘРӘП 1. Чесалка для льна. 2. Трепалка

ТӘРӘП АГАЧЫ *Үтәг., Бикб.-Әг.* Лопаточка, валёк для освобождения льняного волокна от очёсов.

ТӘРӘПЛӘҮ *Үтәг.-Әг.* Бить, встряхивать волокна специальной лопаточкой, вальком.

ТӘРӘШ Чесальный гребень для льна, лопаточка-валёк для чистки льняного волокна от очёсов.

Тәрәш тарагы *Каз.ар. к* .**тәрәш**.

ТЕГӘРҖЕП Суровая нитка домашнего прядения для шитья.

ТЕГЕРМӘН *Мам.* Обруч из липовой коры для наматывания льняного волокна.

ТЕТҮ Чесать волокно гребёнкой перед прядением, трепать, мыкать, мычка; *к.* **тарау**.

Йон тетү Трепать шерсть.

Мамык тетү Подготовка хлопка к настилу, щипание, разбивание, битьё хлопка.

ТЕШ Зуб, зубчик.

ТЕШКӘ БЕРЛЕ Через ряд. – *Тешкә берле тукыма җарма иләге кебек сирәк, элеп куяр өчен генә сугалар. – Палас суккан-да тешкә берле генә итәләр, киндер сукканда һәр тешкә пар җеп була.*

ТИРӘ ЯСАУ *О.Кар.-К.Там.* Образовать полоску основными нитями другого цвета по кромке ткани.

ТИЯГЕН ТИЯККӘ КИТЕРҮ Расположить полоски в один ряд (при шитье полосатых домотканых ковров, дорожек, ска-тертей).

ТИЯК 1. *О.Тар-Тәт., Ураз.-Я.Үз.* Палочка, прутик, на ко-торую подвешиваются верёвки от подножек и нитченок ткац-кого стана. – *Тияк көре астында, ике көрегә ике тияк була.* 2. *к.* **сөяк**. – *Каз пәпәсен ашагач, тияге була бит – аны тәбәл-дереккә бәйли идек.*

Аркау тияк *У.Пош.-Ар.* Линейный узор, образованный уточной нитью другого цвета.

Буй тияк Линейный узор, образованный основной нитью другого цвета.

Көре тияге Палочка длиною в 15см, соединяющая верёвки от нитченок стана при тканье ковров.

Урта тияк Средний из трёх линейных узоров. – *Баш бар-мак, балан ияк, урта тияк.* (Н.Ис.)

ТИЯК АТУ *Ар.* Пропустить уток с нитью цветной (другого цвета) для образования узора в полоску.

ТИЯКЛӘҮ 1. *Юлб.-Саб. к.* **тияк ату**. 2. *Шур.-Ар. к.* **көй-шәләү**.

ТОВАР // [**ТАWАР**] *Бикб., Исәнб.-Әг.* Ткань, материя, холст, полотно, материал для одежды.

Ак таwар Белый материал, белая ткань.

ТОЛЫМ 1. *к.* **көйшә**. 2. *К.Ел.-Ла.* Горсть, горстка, горсть волокна после трепания. – *Дүрт толым талкыган сүс бер учма.*

ТОРБЫША // **ТОРПЫША** (> *рус.* **торпище**, **торбище**) Полог из грубого холста для настилания на телегу при перевоз-ке зерна.

ТОРЫПША (> *рус.* **торпище**); *к.* **торбыша**; *син.* **пулык**.

ТӨЮ Толчение.

Тула төю *Шәм.-Саб.* Толчение сукна в ступе.

Сүс төю *Тау и.-Я.Үз.* // **Сүс түү** *Ап., Буа, Тәт.* Толчение волокна льна и конопли в ступе после разминки на мялке.

ТУБЫККА САЛУ *к.* **киләпләү**.

ТУБЫККА САРУ *к.* **киләпләү**.

ТУБЫРЧА (> *рус* **трубица**) *Ар.,Саб., Кук.* // **ТОБЫРЧА** *Я.Кен., У.Пош., И.Аш., Өч.-Ар., Кадр.-Минз., И.Тинч.-Буа, У.Кирм.-Мам., Бах.-Чист.* // **ТОБЫРША** *И.Аш.-Ар.* // **ТЫБЫРЧА** *У.Пош., Я.Кен.-Ар., К.Ач.-Я.Үз.* // **ТУПЫРЧА** *Ю.Ыр.-Ла., Шәле-Пит.* // **ТОРПЫЧА** // **ТОРПЫЦА** *Чүпр., Ю.Әшн.-Б.Бист., К.Черк.-Буа, Я.Кыяз.-Акс.* // **ТУПЫРЧЫН** // **ТУБЫРЧЫН** *О.Әшн.-Б.Бист.* // **ТУРПЫЧА** *О.Тар.-Тәт., Нор.-Я.Үз.* // **ТЫРПУЧА** *Тәт.* Вьюшка, дуплянка (полый липовый цилиндр длиной до 40 см и диаметром в 15–20 см используется как катушка для навивания пряжи). – *Тубырчага кәтүк урынына җепне киләптән чорныйсың, ул кәкре кулга кидерелгән төпсез чиләк шикелле түгәрәк кабытан тора. – Тобырча юкәдән ясалган бүкән, эче куыш була.*

Тубырча бүкәне Подставка дуплянки.

Тубырча күчәре Ось дуплянки (для надевания на нее дуплянки с цилиндрическими досками).

Тубырча тактасы Деревянные кружки, вставленные с обоих открытых концов в цилиндр дуплянки.

ТУКМАУ *Тирс.-Әг. к.* **төю**. – *Тукмак белән тукмап орлыгын алу.*

ТУКУ // **ТУГУ** *Шәйм.-Буа* Ткать, тканьё; работать на ткацком стане; пропускать уток через перемежающиеся основные нити. – *Җәйге эшләр бетү белән тугу башлыйдырыек. – Бер көн, бер төн утырдым, Шакмаклы киндер тукыдым (Чабата үрү)* (Табышмак).

Киндер туку *к.* **киндер сугу**.

ТУКЫМА // **ТУКМА** *Тат.Янт.-Ла.* Ткань, тканина, полотно, материя, изготовленная способом тканья.

Киндер тукыма *к.* **киндер** 3.

ТУЛА *Каз.ар.* Домотканое сукно. – *Туланың буе җеп, аркавы көзге сарык йоныннан сугасың да аннан, киезләндерү өчен, бу бөрки-бөрки басасың.*

Каты тула Сукно для верхней одежды, тканое из толстых основных нитей.

ТУЛА БАСУ Валять сукно в домашних условиях – мять его ногами, вальками, толочь в ступе. – *Басыйк әле туласын, Алыйк әле сөйгән ярын, Бер утырып җыласын* (Хал. җыры).

ТУЛА БАСУЧЫ Сукновал, человек, изготовляющий сукно.

ТУЛАЧЫ *к.* **тула басучы**.

ТЫРМА *Мам., Исәнб.-Әг., Шәле-Пир., Бикб.-Минз., К.Ел.-Ла.; к.* **озаткыч**, **җеп озату чөйләре**. – *Озын тырмада озатабыз. Озаткыч диләр кай якта* (К.-Ел.-Ла.).

ТЫРНАУ *Кадр.-Минз. к.* **тарау**. – *Сүсне кабага элеп, тәрәшле тарагы белән тырнап җегерләп җеп итәбез.*

УЙМАК *к.* **уймак чүпләм**.

УРАВЫЧ *Кадр.-Минз.* Вал, навой для пряжи у ткацкого станка. – *Рус ыстанының уравычы (арткы бавыр агачы) була, көйшә чөе юк.*

УРАТМА *Чүпр. к.* **әвернә**.

УРАТМА АГАЧЫ *Чеп.-Бал. к.* **киләп агачы**.

УРАТМА ТАКТАСЫ *Чүпр. к.* **әвернә канаты**.

УРАУ // ЧУРАУ *Я.Байл.-Минз.* Мотать (о пряже); мотание пряжи на мотовило и т.п. – *Җепне орчыктан җомгакка чурыйсың.*

УРЫН *К.Черк.-Буа, О.Тар.-Тәт. к.* **ыстан**. – *Өч килен өч урында сугадырыек.*

Мишәр урны *О.Тар.-Тәт. к* .**татар ыстаны**.

Урыс урны *К.Ач.-Я.Үз. к.* **урыс ыстаны**.

УРЫНГА САЛУ *Килд.-Буа к.* **урын көйләү**.

УРЫН КӨЙЛӘҮ // УРЫН КҮЛӘҮ Подготовка стана к тканью (проборка основы через нитченки и бердо); *чаг.* **көре саплау**.

УРЫН ХӘЗЕРЛӘҮ *Мулл.-Я.Үз. к.* **урын көйләү**.

УЧМА 1. *Мам., Каз.җит.ком.* Горсть, горстка льна, конопли; **жменя**, **жменька** (*диал. Полесье*). 2. Связка льна или конопли, небольшой сноп в несколько горстей. – *Берәү җитенне учмалап машинага биреп тора, икенчесе учманы машинага салып тора.* 3. *К.Ел.-Ла. к.* **толым; кучка** (*диал. Полесье*). – *Ун учма бер бәйләм. – Бер учмада дүрт толым. – Толым – бер учка сыярлык талкыган сүс.*

УЯК (*ТРС - 1931*) Каток у ткацкого станка, вал, пряжный навой; *к.* **арткы бавыр агачы**.

ҮЗАГАЧ *к.* **киндер сөяге**.

ҮЗӘК 1. *Каз.ар., Әг., Минз.* Лучшая часть льняного волокна, длинное волокно, кудель. – *Сүснең самай (иң) әйбәте – җефәктәй үзәге генә. – Үзәк сүснең иң яхшысы, ул тәрәшлегә элгәнгә кадәр үк аерылып куела.* 2. *О.Тар.-Тәт.* Льняная нить ручного прядения для шитья; *к.* **тегәр җеп**. – *Үзәктән үзебез эрләгән җеп – үзәк җеп, тегәрҗеп тә диләр.*

ҮЗӘК ЧӨЮ *Исәнб.-Әг.* Встряхивание волокна после трепания с целью удаления кострики.

ҮРДӘК *У.Пош.-Ар. к.* **соса**. – *Туку станы сусасы үрдәккә охшап тора, шуңа бездә үрдәк дип тә әйтәләр.*

ҮРЕМ *Саб.* Заплетённая основа, плетёнка; *син.* **көйшә**.

ҮРНӘК *Каз.ар.* Образец узора, выкройка; узоры для полотенца, покрывала, занавески (полога).

ЦҮПРӘК *И.Шәй.-Чүпр.*Узкие полоски тряпок, используемые вместо уточных нитей при тканье половиков.

ЧАВЫРА ТАЯГЫ *Тәт. к.* **бавыр агачы**.

ЧАЛУ 1. *Саб. к.* **көйшәләү**. – *Буйлыкны чалып куясың озаткач.* 2. Плетение шнура из 4–5 шнурков для поясов, для вдевания в занавески и т.п. – *Биш бармаклы чалу белән үргән тасманы чәчкә кушып үрә идек.*

ЧАЛЫШ АЯК *Вороб.Н.* Специальная подставка дуплянки (с осью для надевания на неё дуплянки, в виде цилиндра с открытыми концами, где помещены).

ЧАНА ЧЫБЫЛДЫГЫ *к.* **торыпша**. – *Чана чыбылдыгын чанага җәяләр дә, баш-башын бәйләп куялар.*

ЧАПТЫРМА *И.Тинч.-Буа, Нурл. к.* **сөрмә**.

ЧАРШАУ (> *перс.* **чадыршаб**) Занавес, полог. – *Чәчәкле чаршау суктык. – Суга торган чаршавыма, Сиксән бөртек күк кергән. Икебезнең кавышуны Ходай безгә күп күргән* (Хал. җыры).

Басма чаршау Полог из узорчатого набивного ситца.

Ишек чаршавы Занавес, портьера, полог.

Карават чаршавы *к.* **түшәк чаршавы**.

Түшәк чаршавы Полог, занавес перед кроватью, перед постелью.

ЧАТ 1. Угловой узор скатерти в виде клетки, образованный пересечением основных и уточных нитей разного цвета. – *Ашаулык чаты яссы буйлар кисешүдән килеп чыга.* 2. Другой из двух рядов, второй из пары. – *Җепнең бер чатына киҗе, икенчесенә тегәрҗебе кушырга була. – Көре күзәнәгенең башта бер чаты бәйләнә, аннан икенче чаты бәйләнә.*

ЧӘБЕ // ЧӘП *к.* **чәбе чыбыгы**.

ЧӘБЕ АГАЧЫ *К.Ач.-Я.Үз.* // **ЧӘП АГАЧЫ** *Чал.-К.Там., З.Күл-Б.Бист. к.* **чәбе чыбыгы**.

ЧӘБЕ ТАЯГЫ *Ар., Саб., Әтн., Мам., Алек.* // **ЧӘП ТАЯГЫ** *К.Черк.-Буа, И.Кен.-Ар., Ишк.-Мам., Мулл., Тат.Исл.-Я.Үз. к.* **чәбе чыбыгы**.

ЧӘКӘННӘҮ *к.* **чәкәнләп чүпләп сугу**. – *Алҗапма чәкәннидериек гарыс белән акка, сарыга чәкән итеп сугадырыек.*

ЧЕРТҮ *Тирс.-Әг. к.* **булдыру**.

ЧИТ Край, узор каймы по краям в виде полоски. – *Ашаулыкка чит куймадым, турыга гына суктым.*

ЧОЛГАУ *Каз.ар. к.* **чорнау**.

ЧОРНАУ // ЧОРМАУ *Минз.* Мотать, наматывать (о пряже, нитке); *син.* **урау**.

ЧӨЙ // ЧҮ *И.Тинч.-Буа* 1. *к.* **көйшә чөе**. 2. *К.Черк.-Буа, Тәт. к.* **җеп озату чөйләре**.

Буйлык озату чөйләре *к.* **буй озату чөйләре**

Буй озату чөйләре Колышки, втыкаемые в стену, или планки с колышками, прибитые к стене для основания пряжи (в отличие от специальной рамочной сновальни); *к.* **буй озату ыстаны**.

Җеп озату чөйләре // Йепь озату чүләре *Буа* Колышки для снования; сновалка, устроенная на стене путём втыкания колышков по вертикальной линии в два ряда (она заменяет рамочную сновалку). – *Җеп озату чүләре тырнавыч* (*тырма*) *теше төсле.*

Койрык чөе *Бикб.-Минз.* Колышек ткацкого стана для вдевания в него заплетённых основных нитей; *к.* **көйшә чөе**.

ЧӨЮ *Үтәг.-Әг.* Встряхивание волокна при мытье, трепании с целью освобождения от кострики. – *Чөю – кул белән тарау, чүбе төшсен өчен бөртекләү.*

ЧУАЛУ // **ЧЫВАЛУ** // **ЧЫБАЛУ** *К.Черк.-Буа* Путаться, запутываться (о нитках при тканье).

ЧУЛДА *У.Балт.-Ап. к.* **талкыш**. – *Сүснең вакланган агачлары чулда була.*

ЧҮБЕК Очёс; короткое волокно, остающееся на гребне после чесания. – *Сүс түгел – чүбек* (Әйтем); *чаг.* **үзәк**.

ЧҮП 1. *И.Шәй.-Чүпр., О.Тар.-Тәт. к.* **чүпләм**. 2. *к.* **талкыш**.

Бала чүп *Буа* Мелкий браный узор.

Берле чүп *И.Шәй.-Чүпр. к.* **бер такталы чүпләм**.

Борчак чүп *к.* **борчак чүпләм**. – *Борчак чүпне сугу өчен ике такта, ике чыбык тыгасы, ике тәбелдерек була.*

Куш чүп *И.Шәй.-Чүпр.* Повторяющийся браный узор из красных нитей.

Күбәләк чүп *Кел.-К.Там.* Бабочка; вытканный браным способом узор в виде бабочки.

Сәдәп чүбе *У.Балт.-Ап. к.* **сәдәп чүпләм**.

Тәрәзә чүп *к.* **әрҗә чүпләм**.

Уймак чүп *к.* **уймак чүпләм**. – *Уймак чүп – борчак чүпнең ирерәге була. Бизәкнең уртасы уймак төбе кебек батыбрак тора, кырыйлары өскә калкыбрак тора* (О.Тар.-Тәт.).

Фанзы чүп *И.Кад.-Чирм.* // **Панзы чүп** *к.* **фанзы чүпләм**

ЧҮП КАЛАГЫ *к.* **чүпләм чыбыгы**. – *Чүп калагы тар гына ике бармак киңлеге була.*

ЧҮПЛӘМ Браный способ тканья, брань (при одноцветном узорном тканьё браным способом: в стане с нитченками и подножками по счёту выбираются нитки по основе, закладываются

прутиками и перекладываются дощечкой, образующей добавочный зев, который нужен для образования узоров дополнительными уточными нитями или переплетениями нитей основы). – *Чүпләм башы дибез кызыл башлы сөлгене.*

Ак чүпләм *Каз.ар.* Белая брань, способ тканья белыми нитками основы и утка, при котором узоры получаются в результате применения дощечек-бральниц, подкладываемых под выбранные нити основы.

Алача чүпләм *Киз.-Нурл. к.* **юллы алача**.

Алма чүпләм *Алп.-Әлк.* Браный узор «яблоко», тканый с разноцветными уточными нитями в форме ромбов, шестигранников (внешние очертания кажутся округленными).

Алты көреле чүпләм Шестиремизный браный узор.

Ара чүпләм *Тирс.-Әг.* Узоры браного тканья, перемежающиеся с полосками простого тканья. – *Ара чүпләмдә туры сугу белән чүпләм сугу аралашып бара.*

Аралы чүпләм *к.* **ара чүпләм**.

Асалы чүпләм *Исәнб.-Әг. к.* **аса чүпләм**.

Аса чүпләм Закладной способ узорного тканья, в котором дополнительные цветные уточки нитки без челнока, ткут лишь часть узора в пределах узора, не идя во всю ширину ткани.

Әдрәс чүпләм *Шәле-Пит., И.Кыяз.-Акс., Бик.-Нурл. К.Әшн.-Б.Бист., Мам.* Закладной узор, напоминающий узор азиатский ткани, называемой раньше әдрәс, сейчас – хан атлас. – *Әдрәс чүпләмдә кызыл, яшел кыеклар (бизәкләр) чыгып бара, келәмдә.*

Әрҗә чүпләм *Мәлк.-Минз., Чүпр.* Вид белого браного тканья на двух дощечках; *чаг.* **тәрәзә чүпләм**.

Бала чүпләм *к.* **чүпләм баласы**.

Бер калаклы чүпләм Белое тканьё браным способом на одной дощечке; *син.* **бер сәдәпле чүпләм** – *Алтмышар калаклы чүпләмнәр була.*

Бер сәдәпле чүпләм *к.* **бер калаклы чүпләм**.

Бер такталы чүпләм *Ар., Саб., Кук., Минз., Әг.* Одноуточное браное тканьё белого холста с одной группой выбранных

нитей, под которые подкладывают одну плоскую дощечку, при помощи которой образуется рельефный узор.

Бер төрле чүпләм *к.* **ак чүпләм**.

Биш көреле чүпләм Браное тканьё в пять нитченок; узор, образованный из сложного переплетения нитей основы с применением дополнительных ремизок.

Бишле чүпләм *Болг.-Т.Кам. к.* **йөзек кашы**.

Борчак чүпләм *И.Ком.-Мам., Саб., О.Тар.-Тәт., Шәле-Пит.* Белая браная техника «горошек»; тканьё с помощью двух досок на двух подножках. – *Борчак чүпләм белән хәзерге сөлге шикелле рәешкә* (*кешелеккә*) *тота торган сөлгене сугабыз.* – *Хәзерге сөлге шикелле шадра сөлге була борчак чүпләм.*

Буй чүпләм *Алп.-Әлк. к.* **чүпләм**.

Гүрнәчә чүпләм Узор, вытканный браным способом из красных уточных ниток. – *Гүрнәчә чүпләм бураткан бура шикелле.*

Дүрткел чүпләм *У.-Пош.-Ар.* Узор белого браного тканья с одной дощечкой-бральницей (обычно таким узором ткали простыни).

Ике такталы чүпләм *У.Пош.-Ар.* Белое узорное тканьё на двух дощечках (с двумя группами выбранных нитей, под которые подкладывают две дощечки-бральницы). – *Ике такталы чүпләм белән мунча җәймәсе сугарыек, ул кандала кабыкның иресе инде.*

Кайтарган чүпләм *К.Бөк.-Б.Бист.* Вид двухуточной браной техники с использованием дополнительного узорообразующего красного утка, дощечки бральницы и дощечки зевообразующей и палочки до середины узора. Но при возвращении узора добирая узор во второй половине дощечка-бральница не используется, в обратной последовательности повторяется форма первой половины узора. – *Егерме бердән кайтарган (кайтарып суккан) чүпләм билен буган прәннек төсле.*

Кайтарып суккан чүпләм *к.* **кайтарган чүпләм**.

Кандала чүпләм *Шәле-Пит.* Узор белой ткани, вытканной на одной дощечке, набирая по три нити сверху и одну нить снизу; *к.* **кандала кабыгы**.

Кәкрешмә чүпләм *Тәб.Чал., К.Бөк.-Б.Бист. к.* **аса чүпләм**.

Күп кереле чүпләм Браный многоремизный способ тканья с большим числом нитченок, при котором узор получается из сложного переплетения основных нитей с помощью нескольких нитченок.

Күп чыбыклы чүпләм *О.Кар.-К.Там. к.* **чүпләм**. – *Чүп чыбыклы – кырык, илле, сиксәнешәр чыбыклы сугу дидериек – яртысына кадәр чыбык тыгабыз, аннан ала барадырыек.*

Кызыл чүпләм *Мам.* Узор, вытканный браным способом белых основных и дополнительных красных уточных нитей.

Мадиян чүпләм *Кел.-К.Там.* Вид браного узора.

Өзек чүпләм *Тат.Кар.-К.Там.* Узор браного тканья с чередованием полос с рисунком и без; *к..* **тоташ чүпләм**.

Өч такталы чүпләм *Шәле-Пит.* Вид узора, полученный при браной технике с тремя дощечками.

Өчле чүпләм *Болг.-Т.Кам. к.* **кандала кабыгы**.

Сәдәп чүпләм *Кел.-К.Там.* Узор тканья белыми нитками браным способом.

Сөрмәле чүпләм *Мам.* Тканый узор, полученный способом введения одной или двух нитей другого (обычно черного) цвета.

Такта чүпләм Тканьё с дощечками-бральницами (помимо нитченок и подножек, для получения добавочного зева, применяются дощечки).

Такталы чүпләм *к.* **такта чүпләм**.

Тәрәзә чүпләм *О.Тар.-Тәт.* Вид узора наподобие оконных ячеек белого браного тканья на двух дощечках. – *Тәрәзә чүпләм чүпләргә уңай, көн дә сөртенә торган сөлге сугасың.*

Терсәк чүпләм Название узора браного ткачества с красными узорными уточными нитями.

Тоташ чүпләм // Тотыш чүпләм *Тат.Кар.-К.Там.* Браный узор в полоску, повторяющийся не прерываясь; *чаг.* **өзек чүпләм**. – *Тоташ чүпләмдә туры сугу катышмый, бизәк тә бизәк.*

Уймак чүпләм *О.Тар.-Тәт., Саб., Тат.Кар.-К.Там., У.Пош.-Ар.* «Напёрсток» – узор браного тканья из белых ниток на двух дощечках (обычно этим способом ткали салфетки, полотенца, скатерти, простыни).

Уймак чүпләме *О.Тар.-Тәт., Саб., Тат.Кар.-К.Там., У.Пош.-Ар.к.* **уймак чүпләм**.

Фанзы чүпләм *И.Кад.-Чирм., К.Там.* // **Панзы чүпләм** *Ураз.-Я.Үз.* Разновидность белого браного узора. – *Хәзерге сөлгеләр кебегрәк итеп панзы чүпләм белән суккан ак сөлгем бар иде.*

Чүпләм баласы *К.Черк.-Буа* Мелкий браный узор между крупными (обычно на концах полотенец).

Хәтфә чүпләм *Алп.-Әлк.* Вид браного узора.

Чәп чүпләм Мелкоузорное браное тканьё красными нитками.

Шакмак чүпләм *У.Кирм.-Мам. к.* **асалы чүпләм**.

Ясмык чүпләм *Саб., Шәле-Пит.* «Чечевица»; разновидность белого браного узора; *к.* **борчак чүпләм**.

ЧҮПЛӘМ АТУ *Төрд.-Әг. к.* **чүпләм**.

ЧҮПЛӘМӘ 1. *О.Тар.-Тәт., К.Там. к.* **чүпләм**. – *Чүпләмә ак сөлге бер такта белән көре артында гына сугыла, ике башына чүпләмә куядырыек.* 2. *Чүпр. к.* **баса**.

Тирәк чүпләмә *Шәле-Пит. к.* **кызыл чүпләм**.

ЧҮПЛӘМЕШ *Тау и., Тат.Исл.-Я.Үз. к.* **чүпләм**. – *Чүпләмеш бик вак эш булган, интеккәннәр аның белән элгәре.*

ЧҮПЛӘМ КАЛАГЫ Тонкая дощечка-бральница, на которую за нитченками набираются нити основы для получения узора. – *Чүпләм калагы җепләрне санарга ярдәм итә.*

ЧҮПЛӘМЛЕ *Тирс.-Әг.*Узорная ткань, с узорами, вытканными выборным (браным) способом тканья. – *Чүпләмле намазлыкны әни суккан.*

ЧҮПЛӘМЛЕ ЭШ *Кадр.-Минз. к.* **чүпләм**.

ЧҮПЛӘМ ТАКТАСЫ Широкая дощечка, которая ставится ребром под выбранную часть нитей основы для получения добавочного зева, через который проходит узорный уток.

ЧҮПЛӘМ ТАЯГЫ *Бал. к.* **чүпләм чыбыгы**.

ЧҮПЛӘҮ Выборка определённых нитей основы. – *Бизәкнең яртысына кадәр чүпләү була, яртысыннан соң кайтару.* – *Чүпләүле чаршауның буе зәңгәр, аркавы кызыл, шул сары, зәңгәр, яшел җепләр белән (чүпләмләп суккан) чүпләнгән* (Тирс.-Әг.). – *Чүпләнгән (чүпләмләп суккан) сөлге* (И.Тинч.-Буа).

Чүп чүпләү *к.* **чүпләмә чүпләү**.

Чүпләмә чүпләү Выборка отдельных нитей основы за бердом и прокладывание прутиком или подвязывание петлями за нитченок. Выбранные нити приподнимают для получения зева, под них подкладывают дощечки или прутики, отчего нередко этот способ называется также тканьем на дощечках, тканьем на прутиках.

ЧЫБЫК Хворостинка, прутик.

Җиле чыбыгы *К.Черк.-Буа* // **Җил чыбыгы** *к.* **чәбе чыбыгы**.

Кырык чыбык Дополнительные прутики, вставляемые при тканье браным способом; *чаг.* **чүпләм тактасы**.

Соса чыбыгы // Суса чыбыгы *к.* **шүре инәсе**.

Чәбе чыбыгы *Ар., Саб., Кук., Мам.* // **Чәп чыбыгы** *К.Черк.-Буа* 1. Чина, чины, цены, ценовые дощечки, две палочки или лучинки, которые соединены с концом веревкой друг с другом, они становятся за нитченками для разделения двух рядов нитей основы на ткацком стане, один ряд которых идёт от берда, другой ряд от навоя. 2. В ткацкой машине: ламели, стелевые палочки; *син.* **чыны таягы**, **җиле чыбыгы, чүпләм чыбыгы**. – *Чобалмаска* (*чуалмасын өчен*) *чәбе кертәсең җиленнән.*

Чәте чыбыгы *к.* **чәбе чыбыгы**.

Чүпләм чыбыгы *Тат.Исл.-Я.Үз., Имәнк.-Ла.* Прут, пруток, прутики, закладываемые при браном способе тканья под выбранные нити. – *Көре артында утызар, егермешәр* (*чүпләм*) *чыбык була торган иде. – Чүпләм чыбыгы чүпләгән җепләрне аерып тора. – Буй җебен чүпләгәч, чүпләм чыбыгы кыстырасың.*

ЧЫБЫК ТЫГУ *И.Шәй.-Чүпр.* Закладывать прутики при тканье браной техникой (для получения узора на основе по счёту выбираются нитки и закладываются прутиками). – *Чүпләгән җеп арасына чыбык тыгып барабыз.*

ЧЫБЫК ЮЛ Узор в виде полоски шириною в один сантиметр.

ЧЫБЫЛДЫК 1. Полог. 2. Грубый холст для покрытия специальной телеги при перевозке зерна.

Арба чыбылдыгы Полог для детской тележки (коляски).

Бала чыбылдыгы Детский полог.

Бишек чыбылдыгы Полог для колыбели.

Караwат чыбылдыгы Полог для кровати.

Чыбылдык чаршаwы Занавески полога.

ЧЫГЫР 1. *Бах.-Чист., Мулл., Күг.-Я.Үз.* Блок для подвешивания нитченок ткацкого стана. – *Чыгыр булмаганда, тияк бәйлиләр. – Урыс ыстанында көреләрне аса торган агач түгәрәкләрне чыгыр диләр, алар ике башта икәү була.* 2. *Чеп.-Бал., Көн.хез.күр.ком.* Самопрялка, механическая прялка, в которой рука пряхи дёргает шерсть или волокно, а шпулька самопрялки, проводимая в движение подножкой и вращающимся колесом, сучит и наматывает нить. – *Чыгыр дип тәгәрмәчле җеп эрләгеч машинаны әйтәләр, кул белән бөтермисең, тартып кына торасың.*

ЧЫНАЯК ӨСТЕ *к.* **чынаяк җәймәсе**.

ЧЫНЫ (> *рус.*) *Алп.-Әлк.* // **ЦЫНЫ** *И.Шәй.-Чүпр.* Чина (*Вороб.Н.*) чины, чини (*диал. Полесье*); цен, цена, ряд, порядок, слой, пучок (*Даль*).

ЧЫНЫ ТАЯГЫ *Алп.-Әлк., Нор.-Я.Үз. к.* **чәбе**.

ЧЫРА *О.Тар.-Тәт. к.* **шүрә инәсе**. – *Шүрегә җеп чолгыйсың да, сосага тыгасың. Шүре эчендә чыра була әле.*

ШАКМАК *Бал., Ар.* Клетка, узор в клетку, получаемый от пересечения (переплетения) разноцветных уточных и основных нитей.

Ашаулык шакмагы Узоры в клетку на углах скатерти.

Баш шакмак *И.Тинч.-Буа, Ар., Бал.* Узор в клетку, получаемый перекрещиванием полос, образованных цветными уточными и основными нитями

Дәү шакмак *Бал. к.* **почмак шакмак**.

Кыйгач шакмак Косая клетка – узор в виде ромба.

Почмак шакмак *Ар., Саб., Бал.* Угловой узор в клетку на скатерти.

Шакмаклы тастымал Клетчатая салфетка, салфетка в клетку.

Шау шакмак *И.Тинч.-Буа* Рисунок тканины целиком состоящий из клетчатых узоров. – *Табын йәймәсенең тирәге дә, ние дә юк, шау шакмак.*

ШАКМАК ҮЛЧӘВЕ Мерка, щепка для определения объёма, величины клетки.

ШАКМАК ЧЫРАСЫ *О.Тар.-Тәт. к.* **шакмак үлчәве**.

ШАКМАКЛАУ Ткать, образуя узоры в клетку, путём перекрещивания полосок основных и уточных нитей разного цвета.

ШАКМАК ЯСАУ *к.* **шакмаклау**.

ШАЛАМА *У.Балт.-Ап., К.Черк.-Буа* Ветошь, тряпьё. – *Шаламалардан суккан паласны кызыма әзерләдем.*

ШАЛТЫРМА 1. *У.Кирм.-Мам.* Деревянник, кружки в цилиндре дуплянки.2. *Кадр.-Минз.* // **ШЫЛТЫРМА** *Ямәк-Минз.* // **ШЫЛДЫРМА** *Килд.-Буа, Т.Юш.-Минз., О.Тар.-Тәт.* // **ШЕЛДЕРМӘ** *И.Шәй.-Чүпр., Тәт., Карг.-Чист., Алп.-Әлк., Әлм., И.Тинч.-Буа* // **ШӨЛДЕРМӘ** *Минз. к.* **чыгыр** 1. – *Туку станогында көре аса торган шөлдермәләр була.*

ШАУ БЕРЛЕ *к.* **шауберле**

ШАУБЕРЛЕ Редина, редкая (неплотная ткань)

ШӘБЕ // **ШӘП** *Үтәг.-Әг. к.* **чәбе**.

ШӘКЕРТМӘ *О.Тар.-Тәт. к.* **тәбәлдерек**.

ШӘЛ Шаль.

Мамык шәл Пуховая шаль.

ШӘМӘХӘ // **ШАМАКЫ** *Карат.-Ар.* Фиолетовый цвет. – *Шамакыны бишни дә диләр.*

ШЕПКӘН // **ШИПКӘН** *Шәле-Пит.* 1. Волокно, не пригодное к делу. 2. Лён, собираемый на одну неделю раньше других, с коричневыми семенами жёлтого оттенка.

ШЛИХТА (> *нем.*) Шлихта; крахмальный клей с примесью мыла, глицерина, масла для проклейк основы ткани.

ШҮРЕ *Каз.ар., Тау я., Буа, Ар.* Ткацкая шпулька, цевка; дудка (*Троян.*); полая трубочка, вставляемая в челнок, на которую навивается уточная нить.

Агач шүре *к.* **шүре**.

ШҮРЕ АТУ *И.Мәң.-Әтн.* Пропускание челнока для переплетения основных нитей с уточными.

ШҮРЕ ИНӘСЕ Стержень в ткацком челноке, на который надевается цевка.

ШҮРЕЛЕК КАМЫШ *Бик.-Нурл.* Тростинка камыша или стебель дягиля для тростинок (зубьев) берда. – *Шүрелек камыш – каты камыш, аны икегә ярып шомартасың, кылыч теше ясыйсың.*

ШҮРЕ ТЫШЧАСЫ *к.* **шүре оясы**.

ШҮРЕ ОЯСЫ Шпульник.

ШҮРЕ ЧОРНАГЫЧ *Карг.-Чист., Алп.-Әлк. к.* **калтырча**.

ШҮРЕ ЧЫРАСЫ *О.Тар.-Тәт. к.* **шүре инәсе**.

ШҮРЕ ЯСАУ Навивание уточной нити на цевку (с помощью сучила).

ШҮРКЕЧ // ШҮРГЕЧ // ШҮРКЕЦ // ЧҮРКЕЧ *Мөс.-Чист. к.* **калтырча**. – *Шүркеч белән шүре ясыйсың, калтырча да диләр. – Чүркеч – шүре ясый торган калтырча.*

ШЫЛДЫРМА *к.* **чыгыр**.

ШЫРТТАН ТАРТУ *Исәнб.-Әг.* Чесание льна специальной щёткой.

ЫРГАК *Киз.-Нурл. к.* **көйшә чөе**. – *Ыргак туку станының көйшә элә торган чөе.*

ЫРГАК ИНӘ Крючок.

ЫСТАН // СТАН // ОСТАН *Чүпр.* 1. *к.* **киндер ыстаны**. 2. *О.Тар.-Тәт. к.* **озаткыч**.

Араталы ыстан *к.* **татар ыстаны**.

Баганалы ыстан *к.* **урыс ыстаны**.

Борынгы ыстан *к.* **сәке аратасы ыстаны**.

Буйлык озату ыстаны *к.* **буй озату ыстаны**

Буй озату ыстаны Рамочная сновальня (состоит из рамы длиной 2–2,30 м, шириной 1,3 м. В боковые планки рамы втыкаются колышки, в середине нижней планки два дополнительных колышка для образования зева).

Җеп озату ыстаны *к.* **буй озату ыстаны, озаткыч**.

Каптырмалы ыстан *О.Тар.-Тәт., К.Ел.-Ла., О.Кар.-К. Там. к.* **сәке арасы ыстаны**. – *Сәкегә кора торган ыстанны*

каптырмалы диләр, кечкенә өйле кеше сәкегә генә каптырып суга. – Каптырмалы ыстан сәке урынына бавыр агачына каптырып ясала.

Киндер ыстаны / Киндер станы *к.* **туку ыстаны**. – *Киндер станы киендерә, чүпләме күзне сөендерә* (Мәкаль).

Күчмә ыстан Переносный ткацкий стан.

Кысалы ыстан Рамный тип стана, без поднебника; *к.* **араталы ыстан, татар ыстаны**.

Марҗа ыстаны *к.* **урыс ыстаны**.

Мишәр ыстаны *Вороб.Н. к.* **татар ыстаны**.

Озату ыстаны *Иж.-Б.-Әг. к.* **озаткыч**.

Сәке арасы станы *к.* **сәке аратасы ыстаны**

Сәке аратасы ыстаны *Тат.Карам.-Сар., Ураз.-Я.Үз.* Древний безрамный тип ткацкого стана, устанавливаемый на нарах, у которых доски вынимали, борты использовали для прикрепления пришвы и колышка для плетёной основы, а бердо и нитченки подвешивались верёвками к кольцам на потолке. – *Сәке аратасы станы иде кайнанамның.*

Сугу ыстаны *к.* **туку ыстаны**.

Татар ыстаны *Кадр.-Минз.* Рамный тип ткацкого стана, в котором отсутствуют задний навой и поднебник (стойка с перекладиной, откуда спускались крючки и блоки, подвешивающие нитченок и берда с крючка, приклеплённого к потолку). – *Татар ыстаны түшәмгә аса торган була.*

Туку ыстаны Ткацкий стан, специальное приспособление (по конструкции различающееся по наличию или строению рамы) для ручного изготовления ткани посредством переплетения продольно и поперечно расположенных нитей.

Урыс ыстаны *Ишк.-Мам., Саб., Ураз.-Я.Үз.* Русский тип передвижного ткацкого стана с поднебником (для подвешивания берда и нитченок) и пряжным навоем. – *Урыс ыстаны җайлы, күчереп йөртергә була* (Ураз.-Я.Үз.). – *Урыс ыстанында көйшәләү булмаган, буйлыкны зур агачка (арткы бавыр агачына) чолгаганнар* (Мам.). – *Урыс ыстаны яхшырак, тиякләр урынына тәгәрмәч чыгыр-чыгыр килеп тора* (Саб.).

Чыгырлы ыстан *Саб.* Ткацкий стан с блоками. – *Чыгырлы ыстан яхшырак, тиякләр урынына тәгәрмәч чыгыр-чыгыр килеп тора.*

ЫСТАН АРАТАСЫ Поперечные брусья ткацкого станка.

ЫСТАН ӘТӘЧЕ *Күзк., Ямәк-Минз. к.* **боргыч таягы**. – *Ыстан әтәче сугылган паласны тартып торучы бавыр агачын ыстанга беркетү өчен кулланыла.*

ЫСТАНГА САРУ *О.Тар.-Тәт. к.* **буйлык озату**.

ЫСТАН КОРУ Подготовка стана к тканью (продевание нити основы в петли нитченок и между тростинками берда).

ЫСТАН САЛУ *Исәнб., Үтәг.-Әг., Шир.-Т.Кам.* Наводить основу (основную нить) на ткацкий стан.

ЫСТАН ТУКМАГЫ *Мулл.-Я.Үз. к.* **көйшә чөе**. – *Ыстан тукмагы бар, күшәне шуңа эләсең.*

ЫСУЛ Способ, вид (тканья, переплетения нитей).

Жаккард ысулы (> *фр.*) Жаккардовый способ тканья.

Полотно ысулы Полотняный способ переплетения нитей при тканье (переплетение между собой уточных и основных нитей через одну нитку); *проф.* **гарнитурный способ**, **гроденаплевый способ**.

ЫШТАНЛЫК Льняное полотно, холст, вытканный из двуцветных основных нитей (обычно синих, белых, красных (или жёлтых) и белых уточных нитей) специально для подштанников.

ЭЛЕНГЕ // ӨЛЕНГЕ // ӨЛЕҢГЕ *Каз.ар.* 1. *Мам. к.* **тәрәзә пәрдәсе**. 2. *к.* **кашага**. – *Өленгеләр, урта челтәрләр ясадым, җеп эрли торган машина белән җеп эрләп, җеп катып.*

ЭРЛӘҮ // ЙЕРЛӘҮ Прясть, прядение. – *Нечкә эрләгәнне көтүе озак* (Мәкаль).

Бөтереп эрләү // **Бөдереп эрләү** *К.Черк.-Буа* Прясть, сильно закручивая волокно.

Җепкә эрләү *Тау и.-Я.Үз. к.* **җеп эрләү**.

Җеп эрләү Прядение нити. – *Киндер басасын җиргә җәядериек, берәр ай яткач киндерен талкып җеп эрлидериек.*

Йон эрләү Прясть шерсть.

Орчык эрләү *Килд., К.Черк.-Буа, Кел.-К.Там. к.* **эрләү**. – *Ул әби орчык эрләү остасы, атаулы (атаклы) була.*

Савып эрләү Прядение вытягиванием, но без кручения.

Сузып эрләү Прядение с растягиванием.

Сүлпән эрләү Прядение со слабым кручением.

Чирак эрләү Прядение с сильным кручением.

ЭРЛӘҮ МАШИНАСЫ Прядильная машина.

Орчыксыз эрләү машинасы Безверетённая прядильная машина. – *Орчыксыз эрләү машинасы алу өчен Чехославакия белән сәүдә килешүе төзелде.*

ЭСКӘНҖӘ *Минз.* Пресс, тиски; здесь: деталь берда – две планки, зажимающие тростинки (зубья) берда после скрепления их ниткой.

ЭСКӘТЕР (> *рус.* **скатерть**) 1. Скатерть для стола; *син.* **ашъяулык**. – *Эскәтердән алдым, Тегермәнгә салдым, Капчыгымны тутырдым; Капчыгымны тутыргачтын, Ах-вах итеп утырдым (Ашау)* (Табышмак*)*. 2. *Шәле-Пит.* Фабричная (покупная) скатерть, обычно длинная и узкая, используемая для украшения стены или перегородки. 3. *Пәр.-Ла. к.* **алача**. – *Эскәтер – шакмаклы киндер, аннан бит, аяк сөлгесе, алъяпкыч, күлмәк, чаршаулар да ясыйлар.*

Тоташ эскәтер // Тотыш эскәтер *К.Ел.-Ла.* Сплошная скатерть, скатерть большой ширины, вытканная бердом большого номера, например, 11. – *Тотыш эскәтер – иңе киң* (*унберле*) *кылыч белән сугылган ашъяулык.*

Шәлия эскәтер *Ураз.-Я.Үз.* Большая скатерть, вытканная из разноцветных нитей, которую во время обеда стелют на нары.

ЭСКӘТЕР БАШЫ Узор-полоска скатерти по ширине, образуемая уточными нитями.

ЭСКӘТЕР ТИРӘСЕ *И.Тинч.-Буа* Полоска скатерти по кромке, образуемая цветными основными нитями.

ЭСКӘТЕР УРТАСЫ Серединная часть скатерти, без полосок по краям.

ЭЧТРӘПИЛӘ (> *рус.* **стропила**) *Тирс.-Әг. к.* **әвернә**.

ЮЛ *Мәлк.-Минз.* Фон; промежутки узоров, вытканные закладным способом.

ЮЛБИЗӘК *к.* **сөрмә** 2. – *Алачаны юлбизәкле итеп тә, шакмаклы итеп тә сугалар.*

ЮЛЛЫ Полосатый, в полоску. – *Юллы ситса.*

ЮЛЛЫК Дорожка, половик; *син.* **идән җәймәсе**, **сукмак**.

ЮЛТҮШӘК Тонкий матрас; *син.* **көрпә**.

ЯЗУ // ҖАЗУ Трепать, растрепать; трепание

Чүбек җазу *Кадр.-Минз.* Трепанье льна.

Чүбеген язу *к.* **чүбек җазу**.

Йон язу *Ар., Саб*. Трепать, мыкать шерсть. – *Йонның оешкан һәм тыгызланган кисәкләрен сузып йомшарту йон язу була.*

ЯҢАК *к.* **кылыч яңагы**.

ЯҢАККА УТЫРТУ Вставка берда в раму.

ЯҢАКЛАТУ *Минз. к .***яңакка утырту**.

ЯҢГЫРГА ҖӘЮ *к.* **яңгырда тоту**.

ЯҢГЫРДА ТОТУ Расстилка льна под дождём.

ЯУЛЫК // ҖАУЛЫК 1. Платок. – *Аклы ди җаулыккаен болгый-болгый Җаныем китте урам буенча. Әй, ваккай атлап китте, җәтләп, Күрми дә калдым күзем туйгынча* (Хал. җыры). 2. Домотканое полотенце, салфетка.

Аяк яулыгы *Шәле-Пит.* // **Аяк җаулыгы** *к.* **аяк сөлгесе**. – *Буе мамык, аркавы җептән умбердән кайткан кечкенә аяк җаулыгы суктык.*

Бит җаулыгы *У.Кирм.-Мам., Нурл., Б.Бист.* Полотенце, бельевое изделие для вытирания лица. – *Бит җаулыгы буе көрчин, аркавы киҗедән ак кына, җә чүпләм итеп сугалар.*

Патнус яулыгы *к.* **чынаяк җәймәсе**.

Чәй җаулыгы *Шәле-Пит*. Скатерть для чаепития; *син.* **чәй җәймәсе**.

Читле яулык Платок с узорной полоской, каймою.

Чөй җаулыгы *У.Кирм.-Мам., Шәле-Пит., К.Бөк.-Б.Бист., Ишк.-Мам.* Декоративное настенное полотенце, тканое браным способом из красных ниток. – *Урак урганда миңа кырым чиста булган өчен чөй җаулыгы элделәр.*

ТАТАРЧА-РУСЧА
ТЕГҮЧЕЛЕК АТАМАЛАРЫ
СҮЗЛЕГЕ

АВЫЗ 1. Открытый край какой-л. одежды или её детали. 2. Не зашитый край наволочки, наперника, наматрасника, квадратной перины. – *Мендәр* (*сүрү, түшәк, ястык тышы*) *авызы.*

Балак авызы Нижний край, низ штанин.

Бияләй авызы Опушка варежки на запястье.

Җиң авызы *Дөб.-Биект. к.* **җиң очы**.

Кесә авызы Верхний край кармана.

АК БҮЗ Белая бязь, бязь; коленкор; *к.* **бәз**.

АКБҮЗ *к.* **ак бүз**.

АЛАЧА // **АЛАЧИ** *У.Пош.-Ар.* 1. Пестрядь; домотканая клетчатая ткань. 2. Среднеазиатская ткань из шёлковых уточных и бумажных основных нитей; *к.* **хан атлас**.

АЛГЫ ӨЛГЕ *к.* **алтакта**.

АЛГЫ ПО́ЛОЧКА *Чеп.-Бал., Көн. хез. күр. ком. к.* **алтакта**.

АЛГЫ ЯК // **АЛГЫ ҖАК** *Болг.-К.Там. к.* **ал такта**.

АЛНЫ // АЛДЫ *к* .**ал такта**.

Сул алны Левая полочка одежды. – *Сул алны – киемнең алгы сул як тактасы.*

Уң алны *Киз.-Нурл.* // **Уң алды** Правая полочка.

АЛ ТАКТА Деталь и выкройка переда, полочки.

АЛТАКТА *к.* **ал такта**.

АЛЧҮПРӘК *Мәлк.-Минз. к.* **алъяпкыч**.

Крестлы алчүпрәк // **Крислы алчүпрәк** *Мәлк.-Минз*. Фартук с перекрещивающимися лямками на груди.

Пәрдәле алчүпрәк *Мәлк.-Минз*. Фартук с оборками.

АЛЪЯПКЫЧ // **АЛҖАПКЫЧ** *Каз.ар.* Передник, фартук.

Араталы алъяпкыч Фартук с грудкой, лямки которой спереди соединены двумя-тремя параллельными планками.

Асмалы алъяпкыч *У.Кирм.-Мам.* Фартук с лямочкой вокруг шеи.

Атламалы алъяпкыч // **Атланмалы алъяпкыч** *Төрд., Кыр.-Әг.* Фартук с грудкой (концы лямок пришиваются к грудной части фартука и к поясу на спине).

Әбиләр алъяпкычы Фартук для пожилых (женщин) с грудкой, лямки которого повязывается на шее и на поясе.

Баскычлы алъяпкыч *к.* **араталы алъяпкыч**.

Билдәмәле алъяпкыч Вид фартука, грудки и подол которого скроены отдельно и соединены поясом.

Билдән бәйләүле алъяпкыч *Төрд.-Әг. к.* **билдәмәле алъяпкыч**.

Бөтен алъяпкыч *Этн.* Цельнокроеный фартук с выемкой для горловины.

Гимназия алъяпкычы *Тирс.-Әг.* Фартук гимназистов; *чаг.* **мәктәп алъяпкычы**.

Җомры алҗапкыч *У.Пош.-Ар., Минз. к.* **түгәрәк алъяпкыч**. – *Җомры алъяпкыч – итәк очлары түгәрәкләп кискән тоташ гәүдәле алъяпкыч.*

Камзуллы алъяпкыч // **Камзуллы алҗапкыч** *Т.Юш.-Минз.* // **Камдуллы алҗапкыч** *Бикб.-Минз. к.* **асмалы алъяпкыч**.

Канатлы алъяпкыч *Бал., У.Пош.-Ар., Каз.ар., Минз., Әг.* Фартук с крылышками – широким воланом на плечах, посаженном на кокетку с квадратным вырезом или на планки.

Капутлы алъяпкыч *У.Балт., Баг.-Ап., Дөб.-Биект. к.* **канатлы алъяпкыч**.

Кара сатин алъяпкыч *к.* **чигүле алъяпкыч**.

Кәрәз бөрмәле алъяпкыч *к.* **кәрәзле алъяпкыч**.

Кәрәзле алъяпкыч *У.Пош.-Ар.* Мужской льняной фартук, отделанный вафельным швом вокруг пояса.

Кешелеккә кия торган алъяпкыч Фартук на выход (обычно из белого материала и с вышивкой).

Кимәкле алъяпкыч *Төрд.-Әг., У.Кир.-Мам. к.* **кешелеккә кия торган алъяпкыч**.

Кимәле алъяпкыч *к.* **кешелеккә кия торган алъяпкыч**.

Киң күкрәкле алъяпкыч *У.Пош.-Ар.* Фартук, грудка и спинка которого скроены из цельной ткани.

Киюле алъяпкыч *к.* **кия торган алъяпкыч**.

Кия торган алъяпкыч Фартук, надеваемый через голову.

Колаклы алъяпкыч *к.* **канатлы алъяпкыч**.

Комсомол алъяпкычы *к.* **пионер алъяпкычы**.

Кунакка кия торган алъяпкыч *к.* **кешелеккә кия торган алъяпкыч**

Күкрәкчәле алъяпкыч *Төрд.-Әг.* Фартук с грудкой, завязывающейся на шее. – *Күкрәкчәле итеп тек, андый алъяпкыч күңеллерәк.*

Кыска күкрәкле алъяпкыч *У.Кирм.-Мам.* Вид фартука на кокетке, надеваемого через голову.

Латинча алъяпкыч *О.Карау.-Я.Үз.* «Фартук по-латински»; *к.* **пионер алъяпкычы**.

Мәктәп алъяпкычы Школьный фартук.

Пионер алъяпкычы *И.Кен.-Ар.* Пионерский фартук; вид фартука с полукруглым подолом, с грудкой, с воротником.

Түгәрәк алъяпкыч Фартук с округлённым подолом.

Түшлекле алҗапкыч *Бикб.-Минз. к.* **күкрәкчәле алъяпкыч**.

Түштиле алъяпкыч *Мәлк.-Минз.* // **Түштиле алҗапкыч** *к.* **күкрәкчәле алъяпкыч**. – *Түштиле алҗапкыч алдан китереп бәйләвечле, әбиләрнеке.*

Чигүле алъяпкыч *к.* **чиккән алъяпкыч**.

Чиккән алъяпкыч Вышитый фартук (обычно из чёрного, реже белого сатина с вышивкой на подоле, грудке, карманах).

Ышлапырлы алъяпкыч *Ар.* Фартук с глубокой выемкой на груди и с широким воланом вокруг неё.

Ярты алъяпкыч Передник без грудки.

АЛЪЯПКЫЧ КАНАТЫ Воланы на плечах, пришитые по окату.

АЛЪЯПКЫЧ КҮКРӘГЕ Грудка, деталь нагрудной части фартука.

АЛЪЯПМА *Тирс.-Әг., Т.Юш.-Минз., И.Шәй.-Чүпр.* // **АЛҖАПМА** *У.Балт.-Ап. к.* **алъяпкыч**.

АЛ ЯК *к.* **ал такта**.

АРКА ҖЫЛЫСЫ *О.Тар.-Тәт.* Душегрейка; стёганый жилет; *к.* **көрти**, **кысма**.

АРКАЛАУ *Карад.-Ар., Бал.* Способ сшивания (в начале по ширине выкройки, затем по длине) мехов мелких грызунов (сусликов, хомяков и т.п.).

АРТ ТАКТА Деталь, выкройка задней, спинной части одежды.

АРТТАКТА *к.* **арт такта**

АРТ ӨЛГЕ *Каз.ар. к.* **арт такта**.

АРТТАН АЧКАН *Болг.-Т.Кам. к.* **арттан эләктергечле**.

АРТТАН АЧЫЛМАЛЫ *Ар. к.***арттан эләктергечле**.

АРТТАН ЭЛӘКТЕРГЕЧЛЕ *О.Тар.-Тәт.* С разрезом (с застёжкой) на спине (напр., платье).

АРТ ЧАБУ 1. *Т.Урыс.-Я.Үз. к.* **арт такта**. 2. Задняя половинка выкройки брюк.

АС ҖИҢ *к.* **аскы җиң**.

АСКЫ ҖИҢ Локтевая часть двухшовного рукава.

АСЛАМЧЫ *И.Кен.-Ар.* // **АСЛАНЧЫ** *Шәле-Пит.* Коробейник; *син.* **кырык тартмачы**. – *Асланчы саткан җеп белән чигә идек. – Асламчы килгән урамга Асыл алыйк юрганга* (Хал. җыры).

АСТАР 1. Подкладка для одежды, обуви, головных уборов. 2. Подоплёка; *к.* **инеч**. 3. Заплатка; *к.* **ямаулык**. 4. *Т.Юш.-Минз.* Подшивка; *к.* **әдеп** 2. – *Күлмәк итәге кыскарса, эчке ягына икенче әйбердән астар ялгап тегәсең.*

Күкрәк астары Основа нагрудника из цветастого или однотонного ситца, сатина.

Яка астары *Әтн., Кук.* Подложка, прокладка воротника.

АСТАРЛЫК Подкладочная ткань (сатин, саржа, атлас, бязь, коленкор и т.п.).

АСЫЛ *Каз.ар.* Высококачественная ткань (атласная, парчовая, шелковая и т.п.). – *Асыл азмас, атлас тузмас* (Мәкаль). – *Асыл алыйк юрганга.*

АСЫЛМА БУЙ *Бал.* Кофта, свисающая поверх пояса. – *Эчтән буй ягын билдән түбәнрәк урында эзен салып резина үткәреп җыералар. Нигә теккәннәрдер, ул асылма буй ямьсез буладырые.*

АСЫЛМА БУЙЛЫ БЛУ́ЗКА *Бал.* Платье, кофта, блузка с напуском на талии, собранным складками на пояс или резинкой на кулиску.

АТ Снаряд для смягчения шкуры при её обработке для дальнейшего использования в качестве меха; *син.* **кубыла**.

АТЛАМ Стежок; *син.* **чәнчем**.

Кыйгач атлам *к.* **кыек чәнчем**.

Элмәкле атлам Петельный стежок, стежок петлёй.

АТЛАМА Лямка, бретель; планка, деталь одежды (сарафана, фартука и т.п.), соединяющая переднюю и спинную части одежды.

Алъяпкыч атламасы Лямки фартука, которые с обеих сторон проходят через плечо, а концы соединяются с поясом.

Балак атламасы Тесьма, пришиваемая к низу штанов спортивного типа.

АТЛАС Атлас; ткань сатинового переплетения с гладкой ровной лицевой стороной. – *Атлас суга батмас* (Мәкаль).

АЧКЫЧ ОЯСЫ *Ар., Көн. хез. күр. ком.* Гнездо для слесарных ключей (в футляре инструментов).

АЧЫК МУЕН // АЧЫК БУНЬ *И.Шәй.-Чүпр. к.* **ачык яка**.

АЧЫЛМА 1. Борта у одежды, запáх 2. Короткий разрез на груди, сквозной разрез от горловины до пояса у блузки или до подола у верхней одежды.

АШЛАГА (> *рус* **обшлаг**) *Кыр.-Әг.* // **ЫШЛАГА** *У.Балт.-Ап., О.Кар.-К.Там.* // **ПЫШЛАГА** *И.Шәй.-Чүпр. к.* **җиң якасы**. – *Каптыра торган пышлага – яшьләргә, каптырмый торганы картларга тегелә.*

Җиң ашлагасы // Җиң ышлагасы // Җиң пышлагасы *У.Балт.-Ап., О.Кар.-К.Там. к.* **җиң якасы**.

ӘДЕП *Ар., Шәм.-Саб., Бал., Дөб.-Биект., Келән., Тат. Кар.-К.Там. О.Тар.-Тәт., И.Шәй.-Чүпр., Күг.-Я.Үз., Нурл.* // **ӘЛЕП** *К.Там., Әг., Т.Урыс.-Я.Үз., Акт.* // **ӘЗЕП** *У.Балт.-Ап.* // **ӘДӘП** *Минз.* 1. Подбивка, подбойка, обтачка (полоска ткани, кожи, меха), подшиваемая с изнанки к подолу, рукаву и т.п.

– *Элек әдеп үзгә төрледән куелган (*Келән.-К.Там.). – *Башка әйбердән булса әдеп, үз әйбереннән – бөгеш* (О.Тар.-Тәт.). 2. Прибавка на подгиб; *син.* **бөгәр өлеш**. – *Әдеп – кием итәгенең эчкә бөгеп тегелгән өлеше.*

Җиң әдебе 1. Обтачка рукава. 2. Манжета рукава.

Җиң әлебе // Җиң әлифе *Ишк.-Мам. к.* **җиң әдебе**

Изү әдебе Обтачка разреза для воротника.

Итәк әдебе Обтачка подола.

Кесә әдебе к. **кесә маңы**.

Яка әдебе Обтачка воротника.

ӘДЕП КАТЛАУ *Мулл.-Я.Үз.* Подгибать, подгиб.

ӘДЕПЛӘҮ *Ар.* // **ӘЗЕПЛӘҮ** *У.Балт.-Ап.* Подшивание подбойкой.

ӘДЕП САЛУ к. **әдеп тегү**.

ӘДЕП ТЕГҮ Подшить низ одежды подбивкой.

ӘЛЕПЛӘҮ *Тулб.-Минз.* // **ӘЛИФЛӘҮ** *Ю.Тәк.-Минз. к* **әдепләү**

ӘДЕПЛЕК Материал, предназначенный для подбивки, обшивки.

ӘДРӘС (> һинд.) Киз.-Нурл. Адрас; полушёлковая набивная ткань из хлопчатобумажной основы и шёлковой уточной нити. – *Әдрәс – атласның бер төре. – Әдрәс – үзбәкләр кия торган кием. – Әдрәс юрган буй-буй сырган, Ябынып ятам, төш күрәм* (Хал. җыры).

ӘДРИН *Сал.-Әг.* // **ӘДРИ** Бумажная диагональ, гренадин. – *Әдрин камзул. – Әдри бишмәт.*

ӘҖӘМ (> төрк. > гар.) уст. Азям; мужская верхняя одежда с длинными рукавами.

ӘЗЕРЛӘНМӘ Заготовка; «узлы» сложенные, соединённые из нескольких частей для окончательного шитья, напр., воротник зимнего пальто из меха, подворотника и прокладки, мозаичные детали кожаной обуви, голенище, сшитое из деталей (или узоров) вырезанных из кожи разных цветов.

ӘЗЕРЛӘҮ Заготовить, подготовить.

Әзерләү цехы Заготовочный цех.

ӘЛҮӘН Хлопчатобумажная ткань красного цвета. – *Күлмәкләре әлүән, Кулларында тальян. Бик ямансу вакытларда Булмады кый тәлигам* (Хал. жыры).

ӘРМӘК Армяк; чекмень из верблюжьей шерсти. – *Толып якалы була әрмәк, чикмән дип тә йөртәләр.*

БАЛАК Штанина (часть штанов, брюк).

Сул балак Левая штанина.

Уң балак Правая штанина.

Чалбар балагы *к.* **балак**.

Ыштан балагы *к.* **балак**.

БАНТ (> *нем.*) 1) *к.* **күбәләк**. 2) Застёжка передней части брюк; *к.* **чалбар якасы**.

БА́НТИК *к.* **бант.** – *Түшенә бантик ясап кую.*

БАНТИКЛАП БӘЙЛӘҮ Завязать бантиком; *к.* **күбәләкләп бәйләү**. – *Изүенә тасма бантиклап бәйләгән.*

БАНТИКЛАП КУЮ *к.* **бантиклап бәйләү**.

БАНТОВУ́ШКА *к.* **бант.**

БАРМАК Палец, пальчик, шлёвка; короткие планки, пришиваемые поперёк пояса брюк или юбок; через них проходит ремень или поясок.

БАРМАК ТАЮ *Саб.* Скольжение иголки при пользовании напёрстком.

БАРМАКЧА // БАРНАКЧА *Ар.* Палец перчатки, варежек.

БАСМА Ситец с печатными узорами, набивной ситец.

БАСТЫРМА *Бик.-Нурл.* Обтачка, обычно нашитая с лицевой стороны для украшения.

БАСТЫРУ Глаженье, утюжение или давление прессом. – *Җөйләрне үтүк белән бастырып чыгабыз. – Пальто җөйләрен үтүк белән бастырып чыгабыз. – Пальто җөйләрен үтүк кенә ала алмаса, пресс белән бастырабыз.*

БАТИС (> *фр.*) Батист; тонкая хлопчато-бумажная ткань полотняного переплетения. – *Батис яулык яратам, нәфис яулык аркылы колаклар күренеп тора.*

БАУ Завязка.

Баш бавы *Саб.* Верёвка, пришитая к углам для натягивания одеяла при стегании.

Изү бавы Завязка воротника.

БАШЫ КИСЕЛГӘН ЭТ ТЕЛЕ Разновидность закругленного воротника.

БӘЗ // **БҮЗ** *Тау и.-Я.Уз.* 1. Бязь; белая или желтовато-белая хлопчатобумажная ткань, вытканная полотняным переплетением нитей. – *Атлас кисәң, бүзеңне онытма. Мәкаль. – Бүз күлмәк кигән, Башы тактага тигән (Мич) (Табышмак). – Кара бәз эчлеккә куела.* 2. *Сал.-Әг.* Редкая, белая ткань. – *Бүз – марля гына ул.*

Басма бәз *Сал.-Әг.* Бязь, коленкор с печатными (набивными) узорами.

Бетле бәз // **Бетле бүз** *Минз.* Вид бязи с шероховатой поверхностью. – *Сүрүгә бетле бәз әйбәт, нык, тыгыз, мамык чыгармый. – Бетле бәз – төерчекле, төенлесыман бүз.*

Кибет бүзе «Магазинная бязь», белая ткань, коленкор, бязь, мадаполам.– *Әни алҗапкычын кибет бүзенә үзе чиккән.*

Ярма бүз // **Җарма бүз** *Керәш.тат. к.* **бетле бүз**. – *Минем алҗапкычым и җарма бүз. Синең сөйгәннәрең кара күз* (Хал. җыры).

БӘЙЛӘВЕЧ *Минз. к.* **изү бавы**. – *Ак укадан гына бәйләвеч, Урманнардан килсәм – кеше күрә, Тау астыннан килсәм – әйләнеч* (Хал. җыры).

БӘ́РХЕТ Бархат; плотная шёлковая или хлопчатобумажная ткань с мягким гладким и густым ворсом. – *Эче кызыл шикәрле, Тышы яшел бәрхетле (Шикәр)* (Табышмак).

БЕЛӘЗЕК // **БЕЛӘДЕК** *Болг.-Т.Кам., Минз., Сал.-Әг., Чүпр.* Манжета, манжетка, обшлаг; *син.* **җиң якасы**.

Җиң беләзеге *Мам., Буа к.* **җиң якасы**.

БЕЛӘЗЕКСӘ *Тау ас.Тәк.-Минз.* // **БЕЛӘДЕКСӘ** *Минз. к.* **беләзек**.

БЕЛӘКСӘ 1. *Исәнб.-Әг. к.* **беләзек**. 2. *Минз. к.* **җиңсә**.

Җиң беләксәсе *Минз. к.* **җиң якасы**.

БЕРКЕТҮ Стачать, шить, соединяя верх с подкладкой, верхние и нижние детали (части планок, воротника).

Кулдан беркетү Стачать от руки ручным швом.

Машинада беркетү Втачка машинным швом.

БЕРЛӘНТИН (> *рус* **бриллиант**) // **БӨРЛӘНТИН** *Тау ас.Тәк.-Минз.* Ткань с атласным лоском. – *Аклы җаулык берләнтин, берләнтин, Чатлы кызлар башында* (Хал. җыры).

БЕРЛӘШТЕРҮ *Шәм.-Саб.* Сшить, шить, соединяя две одинаковые детали одежды (две половинки спинки, две части рукавов и т.п.); *син.* **ялгау**, **кушлау**.

БИЗӘК Узор, отделка.

Урта бизәк *Я.Кен.-Ар.* Узор средней части ватного одеяла.

Юрган бизәге Узор одеяла. – *Юрган бизәген кем ничек тели, шулай ясап сыра.*

Чит бизәге *Әтн.* Узоры на боковых краях одеяла.

БИЗӘКЛӘҮ Украшать узорами.

БИЗӘҮ Украшать, делать что-л. красивым, привлекательным.

БИКАСӘП (> *үзб.* > *фр.*) *У.Пош.-Ар.* // **БИКАСӘМ** *И.Кен.-Ар.* // **БИХАСӘП** *Байк.-Ар.* Кутня; полушёлковая полосатая ткань из шёлковых основных и хлопчатобумажных уточных нитей. – *Бикасәп камзул.*

БИКЕШ *Әтн., Каз.* Бекеша; военный мундир на меху, с борами в талии.

БИЛ Талия; часть одежды, закрывающая область талии.

Өзек бил *О.Тар.-Тәт. к.* **өзек гәүдә**.

БИЛ ӘЙЛӘНӘСЕ Длина окружности талии.

БИЛБАУ Пояс, поясок, кушак. – *Бүзче билбауга ялчымас* (Мәкаль); *син.* **билдәмә**, **пута**, **перәшкә**.

Алъяпкыч билбавы *к.* **алъяпкыч путасы**.

БИЛДӘМӘ *И.Кен.-Ар., Ап., Ю.Тәк.-Минз.* Пояс. – *Аклы ситса күлмәгемнең билдәмәләре җитми* (Хал. җыры). – *Халатның артына бил турысына билдәмә куела.*

Эчке билдәмә *к.* **билдәмә асты**.

Ярты билдәмә *Нор.-Я.Үз.* Хлястик; *к.* **ярты пута**.

БИЛДӘМӘ АСТЫ Подкладка пояса.

БИЛ ҖЫЕРМАСЫ *к.* **бил бөрмәсе**.

БИЛ ЯСАУ *Этн.* Делать облегающей талию, делать вытачки или сборить, или кроить так, чтобы одежда облегала стан.

БИЛЛӘНЕП ТОРУ Облегание талии, подчёркивание талии (об одежде).

БИШБАРМАК *к.* **пирчәткә**. – *Бишбармагым калган диеп, Килеп китсәң ни була* (Хал. җыры).

БИШМӘТ Бешмет; татарское зимнее пальто старинного покроя, обычно без мехового воротника. – *Бишмәт кигән бишне белсә, тун кигән тугызны белер* (Мәкаль). – *Элеккеге бишмәт хәзергечә пәлтә инде.*

Әдрәс бишмәт Бешмет из адрасной ткани. – *Әдрәс бишмәт, теләсә нишләт* (Әйтем).

Бишбилле бишмәт Бешмет особого кроя (из пяти деталей, образующих фалды). – *Өсләремә кияр идем Бишбилле бишмәткәем, Мин матур да, мин чибәр дип, Очынма, иптәшкәем* (Хал. җыры).

Кыска бишмәт Полубешмет, куртка.

Мәһәр бишмәте *Т.Кам.* Бешмет для приданого (из более дорогого материала). – *Мәһәр бишмәте чистарак итеп тегелә, аны плүш, бәрхеттән укалап тегәләр.*

Плүш бишмәт Плюшевый бешмет.

Уймак култыклы бишмәт *И.Кен.-Ар.* Бешмет с неглубокой маленькой проймой.

БИЯЛӘЙ (> *фар.*) // **БИЯЛИ** Варежки, руковицы. – *Бияләй аркылы бармак янама* (Мәкаль).

Бәйләгән бияләй Вязаные руковицы, варежки.

Бөтен бияләй *Шәм.-Саб.* Руковицы из цельного меха.

Вактан теккән бияләй *Шәм.-Саб.* Руковицы, сшитые из обрезков, лоскутков меха.

Ике бармаклы бияләй Руковицы с двумя напалками: для большого и указательного пальцев.

Йон бияләй Шерстяные руковицы, варежки.

Күн бияләй Кожаные руковицы, варежки.

Плүш бияләй Варежки, сшитые из плюша или бархата, вышитые разноцветными нитками и украшенные блёсками.

Тире бияләй Меховые руковицы, варежки.

Тыш бияләй Наружные варежки, руковицы, надеваемые поверх варежек.

Эч бияләй Внутренные руковицы, варежки; *чаг.* **тыш бияләй**.

БИЯЛӘЙ АРКАСЫ Тыльная сторона руковиц и варежек.

БИЯЛӘЙ ГӘҮДӘСЕ Часть руковицы, варежки без напалка.

БИЯЛӘЙ УЧЫ Ладонь, ладожка руковиц и варежек (часть, которая закрывает ладонь).

БИЯЛӘЙ УЧ ЯГЫ *к.* **бияләй учы**.

БЛУ́ЗКА-Ю́БКА *Шәйм.-Буа к.* **костюм-платье**.

БОБИН (> *рус*) Бобина; катушка или картонный стержень для намотки ниток. – *Бобин – кәгазь бармакка чолганган җеп* (Нурл.).

БО́БРИК (> *рус*) Бобрик; вид плотно вытканного сукна с длинным ворсом из некрученных уточных ниток.

БОРТ // **БО́РТА** (> *фр.*) 1. *к.* **ачылма**. 2. *Биект.* Боковые швы матраца, по его высоте (толщине).

БОРТ ЯСАУ // **БО́РТА ЯСАУ** Делать швы по бокам матраца или стёганого одеяла.

БОСТОН (> *ингл.*) Бостон, чисто шерстяная ткань из тонких крученых основных и уточных нитей, вытканная саржевым переплетением нитей.

БӨГӘР ӨЛЕШ *Ар*. Припуск на подгиб, подшивку подола, рукавов и т.д.

БӨГЕШ *У.Балт.-Ап., И.Шәй.-Чүпр. к.* **бөгү**.

Итәк бөгеше *И.Шәй.-Чүпр., Буа к.* **итәк бөгүе**.

Үзеннән бөккән итәк бөгеше *к.* **үзеннән бөккән итәк очы**.

БӨГЕШЛӘҮ *Ап., К.Там*. Подшивка, подшивание.

БӨГҮ *Ар*. Подгиб.

Итәк бөгүе *И.Шәй.-Чүпр.* Подгиб подола.

Кесә бөгүе Подгиб кармана.

БӨЕНТЕ *И.Кен.-Ар.* Вытачка, складка, на изнаночной стороне.

БӨЕНТЕ САЛУ *И.Кен.-Ар.* Делать вытачку, стачать треугольной или ромбовидной формы.

БӨКСӘМ *К.Әшн.-Б.Бист.* // **БҮКСӘМ** *Шәле-Пит. к.* **кыса**. – *Бүксәм – күлмәк кысасы* (*билдән югары өлеше*).

Кыска бөксәм // **Кыска бүксәм** *Нор.-Я.Үз. к.* **кыска кыса**.

БӨРӘЧӘ *Т.Урыс.-Я.Үз*. Пуговица, сделанная из ткани путём сборивания материала.

БӨРГӘН *к.* **бөрмәле**. – *Бөргән җиңле генә итәм.*

БӨРЕМ *Ю.Әз.-Ар. к.* **бөрмә**.

Кәрәз бөрем Вафельный шов, вафельные боры. – *Егетләргә бүләккә киндер алъяпкычның бил әйләнәсен кәрәз бөрем белән бөрәдериек.*

БӨРМӘ Боры, мелкие складки, образующиеся в результате стягивания сшивающей ниткой.

Бил бөрмәсе Боры, мелкие складки по талии, собранные на резинку.

Җиң бөрмәсе *Ар.* Складочки, собранные резинкой на концах рукавов.

Ыштан бөрмәсе Боры, сборы штанов (на шнур или резинку по талии).

БӨРМӘЛЕ Сборенный, со сборками.

БӨРҮ I *Каз.ар.* // **МӨРҮ** *Килд.-Буа* Делать сборки, складки. – *Җеп тартып мөргән итәк*.

Бадьян бөрү *к.* **кәрәзләү**.

Балак очы бөрүе Подшивка или боры низа брюк.

Каплап бөрү *О.Тар.-Тәт. к.* **чеметеп бөрү**.

Кәрәзләп бөрү *к.* **кәрәзләү**.

Татьян (> *рус*) **бөрү** *Тулб.-Минз. к.* **татьянка**.

Чеметеп бөрү Защипы, делать мелкие складочки.

БУГЫЧ *О.Тар.-Тәт.* Резинка для поддержания чулок; *син.* **бума**, **оек тоткыч**.

БУДЫРГЫЧ *Болг.-Т.Кам. к.* **бугыч**.

БУЙ Длина изделия, деталей одежды.

Ал буй 1. Длина одежды от плечевого шва до талии. 2. *Т.Әз.-Ар. к.* **каплавыч**.

Арка буе Длина спинки одежды.

Җан буй *Ар., Әтн. к.* **ян җөй**.

Җиң буе Длина рукава. – *Җиң буена җәеп салырга кирәк әле.*

Итәк буе Длина подола.

Кыска буй *О.Мәң.-Әтн., Я.Кен.-Ар., И.Шәй.-Чүпр., Исәнб.-Әг., К.Там. к.* **кыска кыса**.

БУЙ-БУЙ *к.* **юллы**. – *Аклы ситса, буй-буй күлмәк Аны ничек кимәссең* (Хал. җыры). – *Өстегезгә кигән киемегез Буй-буй күренәдер лә күземә. Көннәргә лә чыккан кояш кебек Күренәсез лә минем күземә* (Хал. җыры).

БУЙ КУШУ *Бал., Шәле-Пит.* Сшивание, соединение полочки со спинкой.

БУЙЛАУ *Карад.-Ар., Кук.* Сослонка (*уст.*), соединение, сшивание по длине двух половинок, двух одинаковых частей деталей одежды. – *Пальтоның ян такталарын асты белән, җиңнең асты белән өстен буйлыйбыз.*

БУЙ ОЗЫНЛЫГЫ Длина изделия.

БУЙ СЫНДЫРУ *Шәле-Пит.* Делать складки на подоле, на юбке по долевой нити (от талии до низа); *к.* **ыскылат салу**.

БУЙ ЧЫГУ *Карад.-Ар.* Прошивание, сшивание в один ряд шкурок мелких зверей, грызунов (сусликов, хорьков, лисих лапок) вдоль спины шубы.

БУКИ *И.Кен.-Ар.* Отделочная махровая тесьма, похожая на птичий пух (использовалась для обшивок бортов и подола одежды.

БУЛА́ФКА (> *рус* **булавка**) 1. Петельная иголка (с петлей на одном конце). 2. Английская булавка, канцелярская иголка. 3. Булавка-украшение: брошь, брошка.

БУМА *Баг.-Ап. к.* **бугыч**.

Җиң бумасы *к.* **җиң бөрмәсе**.

БУМА КУЮ Вдеть резинку. – *Башта ышлагалап тектергән идем җиңемне. Килен алгач, бума куеп тектердем – җиңне тиз генә сызганып куярга.*

БУМАЗЫЙ (>*фр.*) // **БУМАҖЫЙ** *Кадр.-Минз.* Бумазея; хлопчатобумажная ткань, вытканная саржевым переплетением нитей с начёсом на одной стороне.

БУРЛАТ Кумач. – *Хәлләр хәлвәт, тыштан бурлат* (Әйтем).

БУЯУ I Красить, крашение; кипячение ткани в водном растворе краски для изменения цвета; *син*. **ману**.

БУЯУ II Краска.

БУЯУ ЙОГУ // БУЯУ ҖОГУ *к*. **буяу керү**.

БУЯУ КЕРҮ Впитываемость краски при крашении ткани одного цвета в другой.

БУЯУ ЦЕХЫ Красильный цех.

БҮЗЛӘҮ *уст*. Отбеливание.

БҮЗЧЕ *уст*. Ткач. – *Бүзче белгәнен тукый, мулла белгәнен укый* (Мәкаль).

БҮРЕК Шапка. – *Бүрек күрек өчен генә түгел, җылылык өчен* (Мәкаль).

Камалы бүрек Шапка с оторочкой из меха выдры.

Каракүл бүрек Каракулевая шапка.

Колаклы бүрек Шапка-ушанка.

Мескен бүрек Татарская шапка без ушек.

Сусар бүрек Шапка из меха куницы.

ВА́ЛИК (> *рус*) *Я.Кен.-Ар.* Полоса шириной в 8–10 см, образуемая между крайним и параллельным швами ватного одеяла.

ВА́ЛИК ЯСАУ Отстрочить полосу, оставляя с края 8–10 см (при стёгании ватного одеяла).

ВАТА (> *нем.*) *Кук*. Вата, прокладка из плотно чёсанной шерсти, накатанная на рулоне.

ВАТИН (> *рус*) *Шәм.-Саб*. Ватин; тонкое, стеганое полотно из хлопка или шерсти и т.п. для прокладывания между верхом и подкладкой одежды и др. изделий.

ВЕЛЬВЕТ (> *ингл.*) Вельвет; хлопчатобумажная ткань, с продольными рубчиками из уточного ворса на лицевой стороне.

ВЕЛЬВЕТ КОРД (> *ингл.*) Вид ткани из крученной основной и некрученной уточной нитей, вытканной сатиновым способом.

ВЕЛЬВЕТ-РУ́БЧИК (> *ингл.* + > *рус*) Вельвет в мелкий рубчик из накрученной основной нити.

ВЕЛЮР (> *фр.*) Велюр; 1. Плотная кожа хромового дубления, которая выработана с мездряной (внутренный) стороны. 2. Лучший сорт драпа, бархата, плюша.

ВЕРТУ́ШКА *Кук.* (> *рус*) Воздушная петля под воротником меховых пальто.

ВИНТ // **ВИНИТ** (> *рус*) *О.Кар.- К.Там.* Винт. – *Ирели* (*эрели*)*-ваклый торган винит.*

ВОЛАН (> фр.) Волан; пришивная полоска из лёгкой ткани или кружев в виде оборки или свободно лежащей волнистой поперечной складки на платье

ВОЛЬТА (> *ит.*) Прозрачная хлопчатобумажная ткань, вытканная из тонкой нити полотняным переплетением.

ВЫТА́ЧКА (> *рус*) *Көн. хез. күр. ком. к.* **бөенте**; *син.* **сукыр кабырга**.

Бил вытачкасы Вытачка для подчёркивания талии.

Күкрәк вытачкасы Вытачка для образования выпуклости на полочках одежды.

Түш вытачкасы *к.* **күкрәк вытачкасы**.

ГАБАРДИН (> *фр.*) Габардин; шерстяная, полушерстяная, шёлковая или хлопчатобумажная ткань из плотной основной и кручёной уточной нитей (применяется для пошива костюмов и пальто).

ГАЛИФЕ // **ГӘЛӘФИ** (> *фр.*) Галифе; вид брюк со штанинами, облегающими до колен и расширяющимися кверху. – *Гәләфи чалбар – командирлар чалбары. Минем кебек камыт аяклылар да яратып кигән.*

ГА́ЛСТУК // **ГЛАСТУК** (> *нем.*) Галстук; повязка вокруг воротника, завязываемая спереди узлом или бантом.

ГАРДИН (> *нем.*) Гардина; специальная ткань для штор.

ГАРНИТУР (> *фр.*) Гарнитур; 1. Комплект постельных принадлежностей (наволочки, простыня, пододеяльник), белья (сорочка, панталоны), одежды (сарафан, кофточка, пеньюар, халат и т.п.). 2. *Кук.* Игольчатая лента или планка чесальной машины.

ГӘҮДӘ 1. *Ар.* Манекен. 2. *Минз. к.* **буй**. *–Гәүдәсе турыга киселгән.*

Кыска гәүдә *Сал.-Әг., Күзк.-Минз. к.* **кыска кыса**. – *Әбиләр элек тә, хәзер дә кыска гәүдәле күлмәк кия.*

Өзек гәүдә 1. *Минз.* Отрезное платье по талии. 2. *Сал.-Әг. к.* **кофта**.

ГИМНАСТЕ́РКА (> *рус*) // **ГИМНАСТҮРКӘ** // **ҖИМНӘЧТҮРКӘ** Форменная рубашка со стоячим воротом для военнослужащих.

Черкас гимнастеркасы Черкесская гимнастерка с газырями.

ГЛАДИ (> *рус*) // **ГЫЛАДИ** *У.Пош.-Ар., О.Карау.-Я.Үз., Мам.* Гладь; техника вышивания настилом ниток с лицевой стороны. – *Ике башы да ефәк җеп белән гладилы яулык яратам.*

ГӘЗИТ (> *фр.*) *Минз.* // **ГНЕЗИТ** *Ар.* Глазет; парча со цветной шёлковой основой и золотым и серебряным канительным утком.

ГОФРЕ (> *фр.*) // **ГОФР** Гофр, гофре; складки, жёстко заутюженные и заложенные с изгибом.

ГОФРЕ ЯСАУ Гофрировать, сделать волнообразные складки на ткани (юбках, манжетах, воротниках, воланах и т.п.).

ГӨМБӘ *Саб.* Гриб (узор стёганых одеял).

ГРЕНАДИН Вид хлопчато-бумажной ткани, выработанный диагональным способом переплетения нитей.

ГУЛЬФ (> *голл.*) *к.* **гульфик**.

ГУ́ЛЬФИК *Каз., Кук.* Деталь с обмётанными петлями, для потайной застёжки брюк, курток, пальто, плащ с запонками.

ГУ́ЛЬФИК АСТЫ *Кук.* Планка брюк с пуговицами.

ДӘВӘТ *Минз.* 1. *к.* **изү**. 2. *к.* **хәситә**. – *Дәвәт ике төрле: түшкә кия торганы, җилкәдән култык астына кыеклап кия торганы була.*

ДЕБЕТ *И.Кен., Я.Кен.-Ар.* // **ТӨБЕТ** Вышивальная шерстяная нить, выкрашенная в разные цвета, используемая при вышивании молитвенных ковриков, покрывал для посуды и т.д.

Ала дебет *У.Пош., И.Кен.-Ар.* Вышивальная нить, выкрашенная в отдельных частях в разные (темные и светлые) оттенки одного цвета. – *Ала дебетнең бер кавымы* (*өлеше, урыны*) *яшел, бер кавымы зәңгәр яшел төстә була иде. – Чынаяк*

өсте, намазлык, күкрәк, чолгауларны ала дебет белән эшли (*чигә*) *идек.*

ДЕРМАНТИН (> *гр.*) Дерматин; вид искусственной кожи из ткани с нитроцеллюлозным покрытием.

ДИАГОНАЛЬ (> *лат.*) Шерстяная, полушерстяная, хлопчатобумажная ткань для пошива верхней одежды, вытканная плотным диагоналевым переплетением саржевого способа из кручёной основной нити.

ДОЛЕВИК (> *рус*) // **ДЕЛӘВИК** *Әтн., Каз.* Обтачка по долевой (продольной) нити для обтачивания карманов, рукавов и т.п.

Кесә деләвиге Обтачка кармана из подкладочного материала.

Тышкы деләвик Обтачка кармана из основного материала изделия.

ДРАП (> *фр.*) Драп; тонкое сукно, чистошерстяная или полушерстяная ткань с бумажной основой.

ДРАП-ВЕЛЮР (> *фр.*) Драп-велюр; мягкий драп, с густым коротким ворсом.

ДРАП-КАСТОР (> *фр.+лат.*) Драп-кастор; драп из тонкой шерсти, вытканной способом сатинового переплетения из двух уточных нитей.

ДРАП-РАТИН (> *фр.*) Драп-ратин; шерстяной толстый драп с ворсом, выработанный саржевым способом переплетения нитей (применяется для пошива мужских пальто и шапок).

ДРАП ФЛАКОНЕ (> *фр.*) Драп-флаконе; шерстяной мягкий драп с ворсом, одинаково выработанный с лицевой и изнаночной стороны.

ДУПЛАУ *Шәм.-Саб.* Обработка шкурок выдерживанием в экстракте дубовой или ильмовой коры или в химическом растворе для придания коже прочности и эластичности.

ДУРУЕ (> *фар.*) Вид восточной двусторонней ткани, ввозимой в Россию до революции. – *Дуруе камзул.*

ДЫМЛАУ *к.* **парлау** I. – *Тукыма дымлаганда, башлыча, буй утыра.*

ЕРАК УТЫР *Саб. проф. жрг.* Шитьё крупными стежками (*досл.* «сядь подальше»).

ЕРМА // **ҖЫРМА** *Каз., Каз. ар. к.* **ерык**. – *Итәктә, арт урта җөйдә текмичә калдырган ерык, я ерма ясаган урын була*.

Изү ермасы Разрез грудной части одежды.

Итәк ермасы Шлица (разрез в подоле юбок, пальто и др.).

ЕРЫК // **ҖЫРЫК** Разрез, шлица.

ЕФӘК // ҖЕПӘК // ҖЕФӘК Шёлк; ткань из нитей, изготавляемых из выделений гусеницы шелкопряда. – *Ялт-йолт ялтырый, Япанда агач калтырый, Энҗе кебек төзелә, Ефәк кебек өзелә. (Яшен)* (Табышмак). – *Ефәкне утка якын куярга ярамый* (Мәкаль).

Тал җефәк Шёлк-сырец – шёлк для вышивания (одежды, платков и т.п.).

ЖАКЕТ (> *фр.*) // **ЖИКИТ** Жакет; короткая одежда, куртка с ватной прокладкой.

ЖИЛЕТ (> *фр.*) Жилет; безрукавка с открытым воротом; *чаг.* **көрти** 1.

ЖИЛЕТ-Ю́БКА (> *фр.*) Женский комплект одежды, состоящий из жилета и юбки.

ЖИМПЕР (> *ингл.*) Джемпер; вязаная кофта без воротника и застёжки, надеваемая через голову.

ҖӘЮ Складывание ткани слоями друг на друга для раскроя деталей одежды.

ҖЕП // ЕПЬ Нитка, пряжка. – *Җебенә тисәң, җылаган, Колагын тотсаң, чыңлаган, Өстендә эчәге, Астында түшәге (Скрипка)* (Табышмак).

Атлас җеп *Мам.* Шёлковая вышивальная нить.

Ашлаган җеп Шлихтованная нитка.

Аяклы җеп *Шәле-Пит.* Пряжа, нить, кругами намотанная на спинку стула, на руки, на ноги и т.п.; *чаг.* **киләпле җеп**. – *Асланчылар аяклы җеп сатып җөриләрие.*

Базар җебе *О.Тар.-Тәт.* Фабричная пряжа.

Балавызлаган җеп Вощёная нитка.

Бармаклы җеп *Ар., И.Кен., Я.Кен.-Ар.* Мулине.

Бобин җебе // Бабин җебе Нити, намотанные на бобину.

Бур җебе Намелованная нить для оставления следов прямых линий (употребляется портнихами, стегальщицами одеял).

Гәреч җеп *Исәнб.-Әг. к.* **гарыс**.

Дебет җеп Шерстяная цветная нить.

Ефәк җеп Шёлковая нить в мотке.

Җитен җебе Льняная нить.

Зыяф ебе *Әлк., Мөс., Чист.* 1. *к.* **зияк**. 2. Вышивальная нитка. – *Яшел зыяф ебе белән чигә идек бала итәкне. – Зыяф ебе – чигә торган җон җебе.*

Кануа җебе *Нор.-Я.Үз. к.* **чигү җебе**.

Каткан җеп Сучёная нитка.

Катмаган җеп Несучёная нитка.

Кибет җебе *О.Тар.-Тәт.* Покупная пряжа, фабричная нитка.

Киҗе җебе *Исәнб.-Әг.* Хлопчатобумажная, обычно красная, фабричная нить. – *Чуптарлыда вак көреләр була, чуптары – мамык (киҗе диләрие), гәреч тә бар*.

Киләпле җеп Клубок пряжи, нити, получаемый при наматывании её на мотовило, спинку стула и т.д.

Киндер җебе Пеньковая или льняная суровая нить.

Мамык җебе *И.Тинч.-Буа* Хлопчатобумажная нить.

Сүлпән җеп Нить слабого кручения.

Сүс җебе *к.* **киндер җебе**.

Тамбур җебе Вышивальная нить, которая использовалась при узорном тканье браным и выборным способах и при вышивании на пяльцах (напоминающих восточный музыкальный инструмент тамбурин).

Тегәр җеп Суровая нить; вручную пряденая льняная нить. – *Тегәрҗеп нык була, ул кулдан теккәндә, ямау ямаганда тотыла.*

Чалма җебе Кручёная нить, намотанная в клубок особой формы.

Чалмалы җеп *Я.Кыяз.-Акс. к.* **чалма җебе**.

Чалып үргән җеп Нитки, заплетённые в косички.

Чигү җебе Вышивальная нитка (ирис, мулине).

Чи җеп Нешлихтованная сырая нить.

Чирак җеп Нить крутого сучения, сильно кручёная нить.

Шүрәкә җебе *Карад.-Ар., Бал.* Катушечная нить, фабричная нить.

Шүре җебе Нить, намотанная на шпульку швейной машины.

ҖЕП САЛУ // ЕПЬ САЛУ *Чүпр.* Обмётывание – ниточное закрепление края срезов деталей или прорезей для предохранения от осыпания.

Элмәкле җеп салу *к.* **җеп салу**.

ҖИЛӘН (> *фар.*) *Бал., Я.Кен.-Ар., Саб.* Азям; верхняя одежда, национальное летнее пальто.; *чаг.* **әҗәм**, **чикмән**. – *Җитешкән җиде җилән кияр* (Мәкаль).

Атлас җилән Атласный халат.

Билле җилән Азям в талию.

Постау җилән Суконный азям.

Укалы җилән Азям с канителью.

ҖИЛКӘ// ЕЛКӘ Плечо (как часть одежды).

ЕЛКӘ БАШЫ *Чүпр. к.* **җилкә җөе**.

ҖИЛКӘ ҖЫЛЫЛЫГЫ *Өнс.-Биект.* Душегрейка, тёплая безрукавка; *син.* **көрти** 1, **кысма** 1, 2.

ҖИЛКӘ КАТЫРГЫЧ Подплечики.

ҖИҢ // ЙЕҢ *диал.* Рукав. – *Итәк кырыксаң, җиң булыр* (Мәкаль).

Әбиләр җиңе *к.* **карчыклар җиңе**.

Әдепле җиң Рукав с обтачкой; рукав без манжеты или без резинки.

Беләзекле җиң *Мам., Шәм.-Саб.* Рукав с манжетом; *к.* **ыстаканлы җиң, якалы җиң**.

Будыргычлы җиң *Кук. к.* **резинкеле җиң**.

Бүртмәчле җиң *Ю.Тәк.-Минз. к.* **күпертмә җиң**. – *Бүртмәчле җиң – җиң башын күпертеп теккән күлмәк.*

Җакалы җиң Рукав с манжетом.

Җилемле җиң *к.* **резинкеле җиң**.

Җыерган җиң *к.* **җыерчыклы җиң**.

Җыермалы җиң *к.* **җыерчыклы җиң**.

Җыерчыклы җиң Рукав, сборенный на резинку.

Кабартмалы җиң *У.Кирм.-Мам., Т.Тәк., Күзк.-Минз. к.* **күпертмә җиң**.

Камфарка җиң Рукав с воланом.

Карчыклар җиңе *О.Кар.-К.Там.* Рукав без манжета и без сборок для резинки; *к.* **әдепле җиң**.

Керешле җиң *К.Әтн.-Ар. к.* **резинкеле җиң**.

Кештәкле җиң Рукав с ластовицей.

Киңчел туры җиң *О.Тар.-Тәт. к.* **карчыклар җиңе**. – *Намаз укырга уңайлы булсын, киңчел туры җиң кирәк.*

Күпертмә җиң *У.Пош.-Ар.* Рукав со сборкой по окату.

Күпертмәле җиң *к.* **күпертмә җиң**.

Күпертмә сындырган җиң *к.* **күпертмә җиң**.

Кыска җиң Короткий рукав (от плеча до локтя).

Озын җиң Длинный рукав (до запястья).

Озын тар җиң Длинный широкий рукав.

Өч чирек җиң Рукав в три четверти, рукав длиной ниже локтя, выше запястья. – *Өч чирек җиң кыска җиңнән озын, озын җиңнән кыска була.*

Потмискалы җиң Рукав, собранный резинкой.

Рәт җиң *Күз.-Минз.* Прямые рукава без манжет, лишь с подгибом. *Карчыклар күлмәге элек рәт җиңле буладырые.*

Резинкеле җиң *У.Пош.-Ар.* // **Эрҗинкәле җиң** Рукав, присборенный резинкой.

Риглан җиң Рукава реглан. – *Украин кофтасы риглан җиңле була.*

Сеңерле җиң Рукав, снизу присборенный на резинку.

Өс җиң *к.* **өске җиң**.

Өске җиң Большая передняя часть двухшовного рукава.

Туры җиң *О.Тар-Тәт.* «Прямой рукав», рукав без манжета, без боров; *син.* **карчыклар җиңе**. – *Карчыклар намаз укырга кия торган күлмәкне туры җиңле итәләр. – Сызганырга җайлы булсын өчен туры җиң генә ит.*

Фонарь җиң *Дөб.-Биект.* Рукава «фонарик»; короткий рукав, сборенный по окату на резинку.

Фонарик җиң *Дөб.-Биект. к.* **фонарь җиң**

Чулак җиң *Я.Кен., И.Кен.-Ар., Бал. к.* **кыска җиң**. – *Чулак җиңле казаки.*

Ыстаканлы җиң Рукав, зашиваемый в манжеты с закладыванием мелких складок-защипов.

Яка җиң *Дөб.-Биект. к.* **якалы җиң**

Якалы җиң Рукав с манжетом.

Ярты җиң Полурукав, рукав в три четверти (ниже локтя). – *Ярты җиң кыска җиңнән озын, озын җиңнән кыска була.*

ҖИҢ АЛДЫ *к.* **өске җиң**.

ҖИҢ АРТЫ *к.* **аскы җиң**.

ҖИҢ БУЕ *Этн.* 1. *к.* **җиң озынлыгы**. – *Җиң буена алтмыш сантиметр үлчә.* 2. Соединительный шов рукава. – *Җиң буена җеп салып чыктым.*

ҖИҢНЕҢ АСКЫ ӨЛЕШЕ *Каз. к.* **аскы җиң**.

ҖИҢНЕҢ ӨСКЕ ӨЛЕШЕ *Каз. к.* **өске җиң**.

ҖИҢ ОЗЫНЛЫГЫ Длина рукава от оката до запястья, до локтя, предплечья.

ҖИҢСӘ // **ҖИҢЧӘ** *Чүпр.* Нарукавник. – *Кызлар егетләргә җиңсәне ак киндердән тегеп, беләзеккә тирәкләр чыгарып нилте тагып бүләк итеп бирәләр иде.*

ҖИҢ ТӨБЕ *Каз.ар., Әг.* Пройма. – *Җиң төбе – җиңнең култык асты яртысы.*

ҖИҢ УРЫНЫ *Исәнб.-Әг. к.* **җиң уемы**.

ҖИҢ ЯСАУ *Бал.* Подготовить рукава к посадке (сшивая части, подгибая нижний край).

ҖӨЙ I *Каз.ар.* // **ҖҮ** *Ап., О.Тар.-Тәт.* // **ЙҮ** *И.Шәй.-Чүпр.* Шов. – *Җү җүләтергә килгәннәре дә шылай сүлиләр* (О.Тар.-Тәт.).

ҖӨЙ II Изделие, работа, шитьё. – *Җөйләрем күбәеп китте, хәзергә заказ алмый торам.*

Буй җөе *Ю.Әз.-Ар.* Шов, соединяющий две передние детали одежды.

Җан җөен кушу Соединение (сшивание) боковым швом спинку и полочки одежды.

Җилкә җөе *Шәм.-Саб.* Плечевой шов; шов, соединяющий перед полочки со спинной частью одежды. – *Җилкә җөе яка утырткaнчы тегелә.*

Җилкә җөен тоташтыру Сшивать, соединить в плечах полочек и спинку.

Җиң асты җөе Шов, соединяющий края рукава по длине.

Иңбаш җөе *к.* **җилкә җөе**.

Иң өсте җөе *к.* **җилкә җөе**.

Каз теше кебек җөй Обмёточный, машинный шов, «гусиные лапки, зубки».

Каплап тегү җөе *Үрн.-Ар.* Накладной шов, простынный шов.

Кәрәз җөе *к.* **кәрәз бөрем**.

Кузла җөе Козелковый шов.

Култык җөе Боковой шов, шов от подмышки. – *Култык җөе җиң астыннан кесәгә таба төшкән.*

Күне җөе *Чист.* // **Күнә җөе** *Дөб.-Биект.* 1. Шов строчкой при ручном шитье (с лицевой стороны ткани шов дает сплошные ровные стежки, как при шитье на машинке). 2. Обмёточный шов при шитье, а также для предотвращения осыпания ткани. – *Тимер инә, тимер җеп. Күнә җөе җөйлимен. Тимер кискән җәрәхәткә Сәламәтлек телимен* (Табышмак).

Кырыйлау җөе Обмёточный шов; *к.* **оверлоклау**.

Матрас кырые җөе Шов в виде узкой складки, образующий ширину стенок матраца.

Сырт җөе Шов, соединяющий две половинки спинной части одежды, шов на спине, «хребтовый шов».

Тапкырлап чигү җөе Шов вышивальный крестом.

Терсәк җөе Локтевой шов рукава.

Типчеп тегү җөе «Стегальный шов», шов «в ёлочку», диагональный шов (пикир).

Чалбарның ян җөе Боковой шов брюк от пояса до манжета.

Чалбар төбе җөе Слонка, шаговый шов (задний серединный шов).

Чигү җөе Вышивальный шов.

Шома чигү җөе Шов вышивальный гладью.

Элмәкләп чигү җөе Вышивание тамбурным (петельным) швом.

Эчке җөй // Эцке йү *Чүпр*. Внутренний шов.

Ялгау җөе Соединительный шов.

Ян җөй // Җан җөе *Ар*. Боковой шов.

ҖӨЙ КАПЛАВЫ Поперечная складка, закрывающая шов оборки подола.

ҖӨЙ КЫРЫЕН ЭШКӘРТҮ *к*. **җеп салу**.

ҖӨЙЛӘҮ // ҖҮЛӘҮ *О.Тар.-Тәт*., *Килд.-Буа* // **ЮЛӘҮ** *Чүпр*. *к*. **тегү**. – *Аклы ситса күлмәгемне Машинада җөйләрмен. Күбәләк булып очып килсәң, Серләремне сөйләрмен* (Хал. җыры) – *Аклы ситса күлмәгеңне машинада җөйләрсең. Сагынырсың дип әйтмимен, Искә алып сөйләрсең* (Хал. җыры).

Аслы-өсле юләү *И.Шәй.-Чүпр*. Вид стачного соединительного шва; *к*. **уңлы-суллы юләү**.

Ике көйле юләү *к*. **уңлы-суллы юләү**.

Ике яклы юләү *к*. **уңлы-суллы юләү**.

Каплап җөйләү // Каплап җүләү *Бик.-Нурл*. *к*. **каплап тегү җөе**.

Кара-каршы юләү *к*. **уңын уңга куеп юләү**.

Уңлы-суллы юләү *Каз.ар*. // **Уңны-суңны юләү** Шить двойным выворотным швом.

Уңын уңга куеп юләү Обычный стачной (соединительный) шов (материал сшивается положив «лицом к лицу»).

Эчке катлап җүләү *У.Балт.-Ап*. Делать складку на изнанке.

ҖӨЙ ТИГЕЗЛӘҮ *Өнс.-Биект*. Разравнивание шва кожаных и меховых изделий (обычно колотят молотком или давят тяжёлым предметом, прессом).

ҖӨЙЧЕ *к*. **тегүче**. – *Җөйче җөен җөйләгәндә, көйче көен көйләр* (Мәкаль). – *Җөйчедән җеп сорама, тимерчедән тимер сорама* (Мәкаль).

ҖЫЕРМА Боры, мелкие складочки, получаемые при затягивании нитки.

Җиң очы җыермасы *к*. **җиң бөрмәсе**.

ҖӨЙ ЯЗУ Разъединить кромки шва одежды на две части стороны.

ҖЫЕРМАЛЫ С борами, сборенный.

ҖЫЕРЧЫК *к.* **җыерма**.

ҖЫЕРЧЫКЛЫ *к.* **җыермалы**.

ҖЫЕРГАН *к.* **җыермалы**.

ЗАГОТО́ВКА (> *рус*) Заготовка, крой деталей одежды и обуви по выкройке.

ЗАЖИМ (> *рус*) Зажим; приспособление для растягивания шкурок.

ЗАМША (> *рус*) Замша; мягкая кожа шкур телят, оленя, лося, выработанная с «бархатным» лицом.

ЗАКРЕПКА (> *рус*) **БИРҮ** Сделать закрепку; зашивание плотным швом краев карманов, запонок, шлиц, разрезов.

ЗАПАС (> *рус*) // **ЗАПАЗ** *Әтн*. Запасной лоскуток ткани одежды, прилагаемый (прикрепляемый) одежде при выпуске из швейной фабрики.

ЗАПАС ҖЕП КАЛДЫРУ Оставлять конец ниток длинным при завершении стёжки одеял.

ЗА́ПОНКА (> *рус*) // **ЗАПУНКЫ** *Ап*. // **ЗАФУҢКА** *У.Балт.-Ап*. // **ЗАПЫНИК** *И.Шәй.-Чүпр. к.* **төймә тишеге**. – *Түмә тишеге, запыник ди картлар, петля ди руслар.*

ЗЕФИР (> *гр.*) Зефир; вид тонкой хлопчатобумажной ткани, изготовленной полотняным способом.

ЗИНАР *уст.* (> *гар.*) Пояс; заплетённый пояс в виде шнура.

ЗИЯК (> *фар.*) *Әтн., И.Кен.-Ар.* // **ҖИЯК** // **ЗЫЯФ** // **ЗЫЯП** Узкая отделочная тесьма (для отделывания одежды и головных уборов).

ИЗӘҮ *Төрд., Тирс.-Әг., Акт. к.* **изү** 2, 3. – *Изәвен сәдәпле ит диләр, күлмәк тектергән кеше. – Изәвеңне каптыр.*

ИЗҮ *Каз.ар., Ап., Чүпр.* // **ИДҮ** *Минз. Т.Кам.* 1. *уст.* Нагрудник – украшение в виде лопасти с нашитыми полосками узорчатых тканей, лент, позументов и ювелирных украшений, монет (одевали поверх платья). 2. *У.Балт.-Ап.* Нагрудная часть

одежды; *син.* **түш**. – *Изүенә брошка кадаган.* 3. Ворот, вырез; *син.* **муен уемы, изүчә**.

Алгы изү *О.Тар.-Тәт.* Разрез ворота на полочке.

Ачык изү // **Ачык идү** *Болг.-Т.Кам. к.* **ачык яка**.

Бөреп теккән изү Сборенная горловина.

Буй изүе *Нурл.-Я.Үз. к.* **чалбар якасы**.

Йөрәк изү *И.Шәй.-Чүпр.* Вырез в виде сердечки.

Кәнәтилле изү Нагрудник с узором, вышитым канителью.

Сапма изү Нагрудное украшение, нашитое монетами и расшитое позументом.

Түгәрәк изү Круглый вырез.

Чалбар изүе *к.* **чалбар якасы**.

Ябык изү Вырез горловины без разреза спереди.

ИЗҮ АЧУ Делать разрез спереди.

ИЗҮЧӘ *Ю.Чал.-Т.Кам.* // **ИДҮЧӘ** *Минз. к.* **изү** 3.

ИКЕЛЕ *Кук.* «Двойка», трафарет и узор стёганого одеяла.

ИЛӘҮ Выделать, выделка.

Күн иләү Выделать кожу; выделка кожи.

Тире иләү Выделать, обрабатывать шкуру; выделка, обработка шкуры.

ИНЕЧ *Ар., Саб., Тирс.-Әг., К.Черк.-Буа, О.Тар.-Тәт., У.Балт.-Ап.* // **ИҢЕЧ** *Кыр.-Әг., Кел.-К.Там.* // **ИНЕС** *Дөб.-Биект., О.Карау.-Я.Үз.* Подкладка; подбой. – *Кыса үңгә (башка) төрледән ике кат куела, инеч таза була, уңмаска да шәп була.* – *Картлар, карчыклар җилкә турысын инеч белән тектерәләр.*

Үзеннән генә куйган инеч Подкладка из основного (того же) материала.

ИНЕЧЛӘҮ Шить, подшить, подбить.

ИНЕЧЛЕК Материал для подоплеки. *Тугыз аршын күлмәк, өч аршын инечлек белән тегәдериек.*

ИҢ 1. Ширина (ткани). – *Бишни күлмәк биш иң була. Итәген дә бишне сал. Җана җөрәгем, китер кар, Бик сагындым, куйныңа ал* (Хал. җыры). 2. Ширина плечевой части одежды.

ИҢБАШ Плечо.

Җиңнең иңбашы *к.* **җиңнең кулбашы**.

ИҢБАШ КИҢЛЕГЕ Ширина плечевой части (при снятии мерки).

ИРЕК *Бал*., *Шәм.-Саб.* Заквашенный раствор для мочения шкуры.

ИТӘК 1. Подол. – *Аклы ситса күлмәгемнең Итәкләрен биш итәм, Котлы булсын яңа ярың, Яр сөя дип ишетәм* (Хал. җыры). – *Күлмәк итәген кыскарак итеп тек*. 2. *Ар., Ап., Я.Үз*. Юбка. – *Картраклар юбканы итәк дип йөри*. – *Кара итәк белән кияргә ак кофта кирәк*. – *Кижәе лә күлмәк, аллар итәк, Киче, туганым, тузганчы. Кеше туганнары, бакчи, ничек, Ташлашмыек, туганым, үлгәнче* (Хал. җыры). 3. *Каз.ар., И.Шәй.-Чүпр*. Волан, оборка.

Аерым итәк *Бал., Көн.хез.күр.ком.* Юбка.

Ар итәге Волан на подоле фартука шириной в 15–20 см (обычно фасон передника, который носили удмуртские женщины); *к.* **таккан итәк**.

Бала итәк *Тәт., К.Там., И.Шәй.-Чүпр., Килд.-Буа* // **Бал итәк** *Нор.-Я.Үз.* Оборка. – *Аклы ситса күлмәгемнең Бала итәге өч кенә. Бәләкәй дип кимсетмәгез, Сандугач та кечкенә* (Хал. җыры). – *Бишәр, алтышар бала итәк сала идек*. – *Җилкәдән бала итәк тотып тектем.*

Балан (> *фр.*) **итәк** // **Галан итәк** *Сал.-Әг.* Узкая оборка.

Бастырып теккән итәк *Т.Кам. к.* **өстән салган итәк**.

Бәби итәк *О.Тар.-Тәт., Т.Кам.* // **Бәбәй итәк** *Болг.-Т.Кам. к.* **бала итәк**. – *Ике җанга икешәрдән алты бәбәй итәк куеп тегәбез*. – *Элек тугызар-уникешәр бәби итәкле күлмәк кидек*. – *Яка тирәсенә бәби итәк тотабыз.*

Бормалы итәк *И.Шәй.-Чүпр.* Оборка, нашитая на подол по извилистой линии.

Бөргән итәк *к.* **бөрмәле итәк**.

Бөреп теккән итәк *к.* **бөрмәле итәк**.

Бөрмәле итәк Подол платья, сборенный по талии.

Вак итәк *к.* **бала итәк**.

Гармун итәк *Ар*., *Биект*. Подол платья или юбки с мелкими складками гофре или плиссе вокруг талии.

Җомырылап кискән бәбәй итәк *Әг*. Волан, оборка, выкроенная по кругу.

Җыермалы итәк *Бал*., *И.Кен., Я.Кен.-Ар*. Узкая оборка (до 10 см ширины).

Кечкенә итәк 1. *к*. **бала итәк**. 2. *О.Тар.-Тәт. к*. **куштан итәк**.

Клүш итәк Клёш, клёшевый подол; подол, скроенный по выкройке клиньев, расширенных с боков книзу; *чаг.* **тулы клүш**, **ярым клүш**.

Куштан итәк *Я.Кен.-Ар., Бал., Саб*. Оборка или волан, нашиваемые на подол от талии до низа подола последовательно один за другим.

Кушымталы итәк *Дөб.-Биект*. Подол, состоящий из двух или трех частей, пришиваемых последовательно друг к другу присбориванием.

Кыек итәк 1. Оборки, косо сшитые по бокам подола. 2. *к*. **кыекча** 2.

Кыска итәк *Чүпр. к*. **таккан итәк**.

Люфке итәк (> *рус*) *к*. **таккан итәк**.

Мәскәү итәк *к*. **бала итәк**. – *Күлмәкне өч мәскәү, дүрт мәскәү итәкләп тегәдериек.*

Өлгеле итәк Подол, состоящий из клиньев.

Өске итәк // **Өсте итәк** *Ар., Этн*. Верхняя оборка, широкий волан вокруг *талии. – Бил тирәсенә өсте итәк тегәдериек.*

Өстән салган итәк Волан, оборка, нашитая на подол платья.

Пар итәк *Байк.-Ар*. «Парные оборки», две оборки.

Таккан итәк *И.Аш., Т.Пош., У.Пош., Ю.Пош.-Ар*., *У.Балт.-Ап*. Широкая оборка (15–20 см), пришитая к нижнему краю подола; *к*. **ар итәге**. *–Таккан итәк – күлмәк итәгенең очына тагыла торган киң бала итәк*.

Тар итәк *Мәлк.-Минз. к*. **туры итәк**. – *Тар итәкле күлмәк – тар гына тасмалар куеп тегелгән, турыга киселгән алача күлмәк.*

Туры итәк Прямая, не расширенная к низу юбка

Фәрхел итәк *И.Кен., Я.Кен.-Ар. к*. **таккан итәк**.

Чабулы итәк *к.* **клүш итәк**.

Чуаш итәк *О.Тар.-Тәт., И.Шәй.-Чүпр. к.* **таккан итәк**. *– Чуаш итәкле күлмәк киң итәк тагып тегелгән була.*

ИТӘК СЫРЛАУ *И.Шәй.-Чүпр. к.* **итәк тоту**.

ИТӘК ТОТУ *Ар.* Нашивать на подол воланы, оборки.

ИТӘК ЧАБУЫ Боковые части подола расширенные книзу.

ИТӘК ШАЛЫ *Ишк.-Мам. Подбивка, подбойка подола. – Итәкнең эчкә бөгелгәне итәк шалы, элек икенче төрледән ялгыйлары.*

ИШЛЕ КУШТАНЛЫ *к.* **күп куштанлы**.

ЙОЛДЫЗ *Ар.* «Звезда» (узор одеяла).

ЙӨЗЛӘҮ // ҖӨЗЛӘҮ Шитьё, пошив с лицевой стороны без заплатки или зашить края продырявленного изношенного участка одежды, на котором положена заплатка с изнаночной стороны.

ЙӨРӘК *Я.Кен-Ар.* «Сердечко» (узор одеяла).

КАБЫРГА *О.Тар.-Тәт., И.Шәй.-Чүпр., Килд.-Буа, У.Балт.-Ап.* 1. *к.* **бөенте**. **–** *Иң өстеннән (җилкәдән) кабырга тегеп төшерелә. Хәзер күбрәк ян җөйдән култык сукыр кабырга астына куябыз – хәзергеләргә ияреп вытачка дибез. – Безнең әнкәйләр вытачканы кабырга диләрие.* 2. *к.* **ыскылат**.

Сукыр кабырга *к.* **кабырга**.

КАБЫРГАЛАУ *У.Балт.-Ап. к.* **ыскылат салу**. *– Кабыргалап-кабыргалап тегеп бир әле дип китерәләр әйберләрен (киемлекләрен) кайсылары.*

КАБЫРГАЛЫ В складку. *– Кабыргалы итәк каплатып киткән ыскылатлы итәк була.*

КАДАУ 1. Прикалывать, приколоть; прикалывание. 2. Пришивать, пришить; пришивание.

Кнопка кадау Пришить кнопку.

Сәдәф кадау Пришивать пуговицу.

Төймә кадау // Түмә кадау *И.Шәй.-Чүпр. к.* **төймә тагу**.

КАЕШ Ремень, ремешок.

Бил каешы *к.* **каеш**.

Чалбар каешы Ремень для брюк.

КАЗАКИ // КӘЗӘКИ Казакин; полукафтан на крючках со стоячим воротником и со сборками сзади. – *Казаки җиңле, эчле була, бишмәт урынына кияләр.*

Әдрәс казаки Казакин адрасный.

Балалар казакие Стёганый детский казакин без рукавов.

Бикасәп казаки Казакин бикасаповый.

Билле казаки Приталенный казакин.

Билсез казаки Казакин со спиной прямого покроя.

Бишбилле казаки Пятишовный казакин, скроенный из пяти клиньев.

Камалы казаки Казакин, с оторочкой из меха выдры.

Картлар казакие Казакин для пожилых людей, с короткими рукавами, застёгивающийся сбоку.

Китек якалы казаки Казакин с коротким стоячим воротом.

Өч билле казаки Трёхшовный казакин скроенный из трёх клиньев.

Постау казаки Казакин бобриковый.

Яшьләр казакие Казакин молодёжный безрукавный, застёгивающийся спереди.

КАЗ ТЕШЕ *Шәле-Пит.* «Гусиные зубы»; вид оборки с мелкими складочками.

КАЙМА // КАМА 1. Оторочка из меха. 2. Кайма, тесьма, бейка, пришиваемая как отделка. 3. Кант.

Бияләй камасы *Саб.* Меховая оторочка, отворот меховых руковиц. – *Бияләй камасына кыска тыгыз йонлы мех әйбәт.*

КАЙМА КУЮ *к.* **кайма тоту**. – *Ак белән кайма кую.*

КАЙТАРМА Отворот.

Балак очы кайтармасы Манжеты, отворот низа брюк.

Җиң кайтармасы *Мам.* Обшлаг; *к.* **җиң якасы**.

КАЙЧЫЛАП САЛУ *У.Кирм.-Мам.* Нашить тесьму, перекрещивая (способ нашивания тесьмы на подол платьев).

КАЛАНДРДА ЭШЛӘҮЧЕ Каландровщик.

КАМБАЛА *Каз.* «Камбала»; цельный крой полочки или спинки с рукавами.

КАМЗУЛ (> *рус*) Камзол; старинная мужская верхняя одежда, обычно без рукавов.

Атлас камзул Камзол атласный.

Бикасәп камзул Камзол бикасаповый.

Дәрия камзул Камзол из дуруи.

Ефәк камзул Камзол из шёлка.

Җиңле камзул *к.* **кыска җиңле камзул**.

Ирләр камзулы *к.* **озын камзул**.

Камалы камзул Камзол с оторочкой из меха выдры.

Кыска җиңле камзул Камзол с короткими рукавами.

Озын камзул Длинный камзол с подкладкой вместо демисезонного пальто, мужской камзол.

Салкын эчле камзул Камзол без меховой подкладки.

Сырган камзул *Каз.ар., Исәнб.-Әг.* Стёганая безрукавка, душегрейка.

Хатын-кыз камзулы Женский камзол отороченный мехом (обычно из камчатского бобра). – *Элек камзул карчыклар киядерие, хәзер кызларга тегәләр, жилет диләр.*

Хәтфә камзул Камзол из бархата.

Чатма камзул Камзол из парчи.

Ыштуф камзул Штофный камзол.

Эчле камзул Камзол с подкладкой (обычно из лисьих лапок).

КАМКА Камка; одноцветная шёлковая ткань из однократных и уточных нитей с вытканным узором, блестящим на матовом фоне по лицевой стороне и матовым на блестящем фоне по изнанке. – *Кием кисәң – камка ки: эче тузмый, тышы уңмас* (Мәкаль).

КАМЛОТ (> *гр.*) Камлот; шерстяная или полушерстяная ткань из полугрубой шерсти черного и коричневого цвета; применялась для шитья верхней одежды.

КАМУТ ӨСТЕ *Мам.* Покрывало для комода (обычно вышитое или кружевное).

КАНАТ БАШЫ 1. *Ю.Әз.-Ар.* Ластовица; деталь платья или пальто, клин, треугольной или четырехугольной формы, приши-

ваемый в подмышки. 2. *Чист., Дөб.-Биект.* Детали задника и союзки обуви, боковые детали туфель, заходящие друг на друга.

КАНАУА // **КАНУА** (> *лат.*). 1. *Я.Кен.-Ар., Мам.* Канва; специальная ткань для вышивания крестом. – *Кануада тирәк чыгарып алҗапкыч чигәдериек. – Сөембикә манарасы рәсеменнән карап, кануа белән чигәдериек.* 2. Способ вышивания крестом.

КАНА́УС (> *фар.*) Канаус; плотная шёлковая ткань из ниток шелка-сырца или полусырца полотняного переплетения.

КАНИФАС (> нем.) Канифас; льняная или хлопчатобумажная ткань с узорами, шириной обычно в 60 см (применялась для пошива мужской и женской одежды или белья).

КАНТ 1. Кант, бейка, обтачка, окантовывающая края срезов деталей одежды: горловины, низов, рукавов; *к.* **әдеп**. 2. Окантовка стёганого одеяла, получаемая за счёт лицевого верхнего слоя ткани (которая длиннее, чем нижняя ткань и, обычно, другого цвета).

Кесә канты *к.* **кесә маңы**.

КАПКАЧ 1) Клапан.

Кесә капкачы Клапан кармана, нашиваемый на 2–3 см выше кармана.

КАПЛАМА 1) Клапан, борт. 2) *Каз.ар., Килд.-Буа, Сал.-Әг.* // **КӘПЛӘМӘ** *У.Балт.-Ап., Буа* Планка.

Ал каплама Передняя планка.

Ас каплама *к.* **аскы каплама**.

Аскы каплама *Бик.-Нурл.* Нижняя планка рукава, на которую пришиваются пуговицы.

Кесә капламасы *Әг. к.* **кесә капкачы**.

Өске каплама *Бик.-Нурл*. Верхняя планка нагрудной части платья (рубашки) с запонкой.

Сул каплама Левая планка.

Төймәле як капламасы Планка с пуговицами.

Уң каплама Правая планка.

КАПЛАМА ЯК *Норл*. Планка с запонкой.

КАПТЫРМА *Каз.ар*. Металлические застёжки, крючки. – *Каптырма – киемнәргә тага торган эләктергеч.*

Ана каптырма *к.* **элмәкле каптырма**.

Ата каптырма *к.* **ыргаклы каптырма**.

Беләзек каптырмасы Застёжка на манжете.

Камзул каптырмасы Декоративная, ювелирная застёжка камзола, пояса, браслета, бус, ожерелья (металлические бляшки с самоцветами или без них, сочетающие функции застежек и украшений).

Ыргаклы каптырма Крючок с зацепом, с застежкой.

Элмәкле каптырма Крючок-петля, петельчатый крючок.

КАПТЫРМАЛЫ ЯК *к.* **каплама як**.

КАПОТ (> *фр.*) // **КАПУТ** Капот; 1. Женское домашнее платье свободного покроя, разновидность халата. 2. *Мөс., Чист.* Широкий волан, оборка или фалды, закрывающие плечи. – *Альяпкыч капуты*.

КАПЧЫК КИНДЕРЕ *Дөб.-Биект.* «Мешковина», подбортовка (используется в бортах как прокладка между верхом и подкладкой, в полочках пиджаков пальто); *к.* **түш киндере**.

КАР БӨРТЕГЕ «Снежинка»; узор при стегании ватных одеял.

КАРАКҮЛ (> *үзб.*) Каракуль; шкурки трехдневных каракулевых ягнят с сильно вьющейся шерстью.

КАРЕ (> *фр.*) Каре; квадратный вырез гарловины.

КАРЕ́ТКА (> *рус*) *Каз.* Каретка; подвижная деталь льночесальной машины.

КАРЛЫГАЧ КАНАТЫ *Я.Кен.-Ар.* Меховой воротник с фигурными перегнутыми концами.

КАРТА *Бал.* Своеобразная оборка, в виде полоски с защипами из ткани платья (полоска прошивается с середины, а защипы-складочки загибаются по краям друг против друга).

КАСТОР (> *фр.* > *гр.*) Кастор; шерстяное сукно с блестящей поверхностью, ворс которого придавливается под прессом (применяется для пошива зимних пальто).

КАТЛАМА *Мулл., Күг.-Я.Үз. к.* **каплап тегү**. – *Итәк кыры буйлап өстәп чеметеп торганы катлаулы катлама була, итәк кыры буйлап өстәп бөкләп янәшә салганы ыскылат була.*

КАТЛАУ *к.* **каплап тегү**. – *Билгә, я кысага чеметеп торганы катлау, катлама була.*

КАШАГА Бордюр, занавеска; длинная занавеска (над окном или вдоль стены под потолком).

Матча кашагасы *У.Пош.-Ар.* Декоративная занавеска для матицы.

КАШИМИР (> *һинд.*) // **КӘШӘМИР** // **КӘШИМИР** Кашемир; лёгкая шерстяная или полушерстяная ткань, выработанная саржевым способом переплетения. – *Кәшимир шәлне затлыга бөркәнәдериек.*

КАЮ 1. Строчить, шить мелкой строчкой; строчка, шитьё мелкой строчкой. – *Аклы күлмәкнең якасы, Матур була каегач* (Хал. җыры). 2. *Р-II-1* Оторочка на полах одежды. 3. *Каз. ар*. Отделочная строчка, вышивка на лицевой стороне изделия (платья, рубашки и др.).

Кесә авызы каюы *Бал., Ар*. Кант, внешняя обтачка кармана.

Яка асты каюы *Бал*. Пятикратное прострачивание нижней детали воротника с прокладкой (у зимних пальто).

КӘКРЕ *к.* **кәкре бизәк**.

КӘМӘР (> *фар.*) Старинный матерчатый пояс, украшенный вышивкой или драгоценными камнями. – *Кәмәр буган, матур булган; кайсы кызның җанашы* (Хал. җыры).

Алтын кәмәр Золотой пояс.

Көмеш кәмәр Серебряный пояс.

КӘНӘТИЛ (> *рус*) // **КЕНИТИЛ** Канитель; золотая или серебряная нить для вышивания.

КӘРӘЗ «Соты»; декоративный вафельный шов для украшения деталей одежды, оформленный в виде защипов в шахматном порядке.

КӘРӘЗ ЯСАУ *к.* **кәрәзләү**.

КӘРӘЗЛӘП ҖЕРҮ *к.* **кәрәзләү**.

КӘРӘЗЛӘҮ Защипывание для получения вафельных швов.

КӘТҮК (> *рус*) // **КАТУК** // **МӘТҮК** Катушка; обычно деревянный стержень, для наматывания нитей.

КӘТҮК БАГАНАСЫ Катушечный стержень в швейной машине.

КЕРМӘЗИН (> *гар.*) // **КЕРГӘЗИН** Кармазин; тонкая суконная ткань красного цвета.

КЕРПЕ *Т.Урыс.-Я.Үз. к.* **кайма** 1. – *Яка кырыйларына керпе тотсаң да ярый.*

КЕРФЕКЛӘҮ *Әтн., Байк.-Ар. к.* **маңлау**.

КЕСӘ (> *фар.*) Карман, деталь одежды. – *Кесә төбе мая* (Мәкаль).

Аркылы кесә *Киз.-Нурл.* Поперечный карман; карман с горизонтальными клапанами.

Дүрт нүешле кесә *И.Кыяз.-Акс. к.* **рамка кесә**.

Капчык кесә // **Капцык кесә** *И.Шәй.-Чүпр. к.* **өстән салган кесә**.

Кисеп кертеп салган кесә *И.Шәй.-Чүпр.* Прорезной карман.

Куен кесә Внутренний нагрудной карман.

Күкрәк кесә Наружный нагрудный карман.

Кыйгач кесә *Киз.-Нурл.* Наклонный (косой) карман (напр., в шубах).

Өстән салган кесә *И.Шәй.-Чүпр.* Накладной карман.

Рамка кесә // **Рамкы кесә** *И.Кыяз.-Акс., Норл., Чүпр.* «Карман-рамка» – карман, мешковина которого находится внутри, а с лицевой стороны одежды разрез обделывается обтачками-рамками. – *Рамкы кесә дүрт нүешле, кырыйлары маңлап тегелгән, кесә капчыгы эчке якка куела.*

Сәгать кесәсе *Киз.-Нурл. к.* **күкрәк кесә**.

Сумкалы кесә Карман с клапаном.

Түш кесәсе *к.* **күкрәк кесә**.

Тышкы кесә Наружный карман.

Эчке кесә Внутренний карман.

Ябыштырган кесә *к.* **өстән салган кесә**.

Ябыштырып салган кесә *У.Балт.-Ап. к.* **өстән салган кесә**.

Ялган кесә «Ложный карман», имитация кармана, декоративный карман в виде обтачки или клапана, нашиваемого снаружи.

Ян кесә Боковой карман.

Яшерен кесә Потайной карман.

КЕСӘБИКӘ (> *рус*) *Каз.ар*. Приталенный камзол без рукавов. – *Өстә кесәбикә бөтен җире бизәк, күлмәк тә юк, башкасы нигә кирәк* (Мәкаль). – *Кесәбикәне яшь хатыннар, киленнәр генә киядерие*.

КЕСӘ КАПЧЫГЫ Мешковина кармана.

КЕСӘ РАМКАСЫ Рамка – настрочка по краям кармана.

КЕСӘ ЯСАУ Приготовление, подготовка мешковины кармана для пришивания с внутренней стороны одежды.

КЕСИ́Я (> *рус*) Кисея, хлопчатобумажная полупрозрачная ткань сатинового переплетения, через определённые промежутки уплотненно вытканными уточными и основными нитями, образуя клеточные рисунки.

КЕШТӘК (> *фар*.) *Сал.-Минз., О.Тар.-Тәт. Кыз.Чап.-Т. Кам., Алп.-Әлк*. Ластовица; деталь одежды в виде трёх или четырёхугольных кусочков ткани (вшивается в подмышку, проймы рукава и в места соединения штанин в шаговый шов брюк). – *Ак төстәге күлмәгемнең Буй-буй түгел кештәге. Төнен төшләремдә күрәм – Файда бирми төштәге* (Хал. җыры).

КЕШТӘК КЫСТЫРУ Вшить ластовицу.

КЕШТӘК КУЮ *к*. **кештәк кыстыру**.

КИДЕРЕП КАРАУ // **КИГЕЗЕП КАРАУ** Примерка.

КИЕМ Одежда. *Кешене кием күркәмләми, киемне кеше күркәмли* (Мәкаль); *син*. **кием-салым, өс-баш әйберләре**.

Аяк киеме Обувь.

Әйбәтлеккә кия торган кием *к*. **кешелек кием**.

Әриш кием *Күг.-Я.Үз*. // **Рәеш кием** *Ю.Чал.-Т.Кам*. *к*. **кешелек кием**. – *Кеше җанына чыкканда кия торган кием, элеккерәк телдә әриш кием диләр. – Бу күлмәгемне рәешкә генә киям*.

Баш киеме Головной убор. – *Баш киемен кулда әйләндереп уйнарга ярамый – баш авыртучан, әйләнүчән була* (Ышану).

Билле кием Одежда, облегающая талию.

Кешелек кием // **Кешлек кием** *Мам*. Выходная одежда, парадная одежда. – *Эш көнендә кешелеген кигән ял көнендә эш киемен кияр* (Мәкаль).

Өзек билле кием Одежда, отрезная в талии (т.е. верх и подол одежды кроятся отдельно).

Өске кием *Ар., Мам., Әтн. к.* **өс киеме**.

Өс киеме Одежда.

Тоташ билле кием Цельнокроеная одежда, т.е. не отрезанная в талии.

КИЕМ КАЛЫБЫ Манекен (для примерки одежды).

КИЕМЛЕК Материал (ткань, мех и т.п.), предназначенный для изготовления одежды.

КИЕМ-САЛЫМ *Одежда. – Элек балаларга да тормышта авырлык күп булды, кием-салым җүнәтү кыен иде.*

КИЕМЧЕ *к.* **тегүче**. – *Киемчеләр кием кисә, Үтә микән кайчысы* (Хал. җыры).

КИЕМ ЭЛГЕЧ *К.Чап.-Т.Кам.* Вешалка.

КИЕП КАРАУ Примерить; надеть одежду, обувь, головной убор для определения соответствия мерке.

КИЕРГЕ *И.Шәй.-Чүпр.* 1. Распялка. – *Юрганның дүрт читенә элмәк ясап идәндә, я киергедә тарттырабыз – киерәбез.* 2. Пяльцы. – *Киерге чигү чиккәндә дә кулланыла.*

КИЕРҮ Растягивание кожи после мочения.

КИРТ Метка в виде надрезки, выреза маленьким треугольником на выкройках; *син.* **чабык, киртек**.

КИРТЕК *к.* **кирт**.

КИСӘК Обрез (материи), лоскут.

Вак кисәк *Кук. к.* **вак чүп**.

КИСЕМ *Р-II-2* Крой, фасон.

КИСЕНТЕ *Кук.* Обрезки, мелкие лоскутки, остатки от выкраивания или разрезания тканей, меха, кожи и т.п.; *син.* **корамалык**, **кыенды**, **кыйпылчык**, **почкак**.

КИСҮ к. **кием кисү**. – *Кайчысыз киселә, Җепсез тегелә (Яфрак)* (Табышмак).

Ватин кисү Раскрой ватина – прокладки по выкройке одежды.

Кием кисү Раскрой одежды. – *Киемчеләр кием кисәдер, Кала микән аның почкагы. Безнең күчтәнәчләр, ай, зур түгел, бардыр өстәлләрнең лә почмагы* (Хал. җыры).

Кыеклап кисү *Болг.-Т.Кам.* Разрезать, отрезать, кроить по диагонали, из угла в угол. – *Бала итәккә дигән өлешне кыеклап кисәргә кирәк.*

Өлгеләп кисү *Сал.-Әг.* Кроить клиньями.

Чабулап кисү *Каз., Т.Кам., Сал.-Әг.* Раскроить подол, расширяя по бокам книзу в форме клёша.

КИСҮ ЦЕХЫ Раскройный (закройный) цех.

КИСҮЧЕ Закройщик, раскройщик.

КИШТӘ Полка, полочка.

КИШТӘ ӨСТЕ *Дөб.-Биект. к.* **кашага**.

КЛИН (> *рус*) // **КЕЛИН** Клин; выкроенный треугольником кусок ткани, вшиваемый в изделие (к подолу) для придания ему ширины; *к..* **өлге**.

Алты клинле *Т.Юш.-Минз.* Подол, юбка, сшитая из шести клиньев, шестиклинка.

КЛҮШ (> *рус*) *Әг., Т.Кам.* // **КЕЛҮШ** Клёш; подол из клиньев, расширяющихся книзу.

Алтыйн клүш *Тау ас.Тәк.-Минз. к.* **алты өлгеле клүш**.

Алтылы клүш *Ар. к* .**алты өлгеле клүш**.

Алты өлгеле клүш Клёш из шести клиньев.

Дөңгәләк клүш *Күзк.-Минз. к.***тулы келүш**.

Дүрт өлгеле клүш Клёш из четырёх клиньев.

Өлгеле клүш Клёш клиньями.

Сигез өлгеле клүш Клёш из восьми клиньев.

Солнце клүш (> *рус*) *Дөб.-Биект. к* **тулы келүш**.

Тулы келүш Полный клёш, клёш из двух или из одного полотна. – *Тулы клүш киң иңледән кискәндә җөйсез була, ике буйдан кискәндә ике җөйле була.*

Түгәрәк клүш *к.* **тулы келүш**.

Ярты клүш *к.* **ярым клүш**.

Ярым клүш Полуклёш.

КНО́ПКА (> *голл.*) // **КНОФКА** *Я.Үз.* 1. Плательная кнопка. 2. Мушка, матерчатые кружочки для скрепления сквозь ватной прослойки.

КОВЕРКОТ (> *ингл.*) Коверкот, костюмная ткань из гребенной шерсти в наклонный рубчик (применялась для пошива пальто и костюмов, для изготовления дождевых плащей).

КОКЕ́ТКА (> *фр.*) Кокетка; верхняя отрезная часть платья, блузы, к которой пришивается остальная часть.

КОКИЛЬЕ (> *фр.*) Кокилье; клёшевая оборка, волан, который пришивается в вертикальном направлении.

КОЛАК *Ю.Әз., Т.Әз.-Ар.* «Ушко», петля для пуговиц; *син.* **элмәк** 1. – *Бишмәтләрне колак кыстырып тегәдериек.*

КОЛАК ЯСАУ *к.* **элмәк ясау**. – *Бишмәтләргә зияктән, каеры туннарга шалдан (йоны коелган тиредән) колак ясыйдырыек.*

КОЛАКСА *Бал.* Ушко, отверстие, в которое вдевается шнур, верёвка. – *Чабата колаксасы.*

КОЛЕНКОР (> *фр.*) // **КЛИНКУР** Коленкор; хлопчатобумажная ткань, вид сурового миткаля с гладкой поверхностью, которая после жёсткой лощёной отделки становится устойчивой к растяжению (применяется в качестве прокладок верхней одежды).

КОМАЧ (> *гар.*) // **КОМАШ** // **КУМАЧ** Кумач; шёлковая, хлопковая, льняная, шерстяная ткань обычно красного цвета.

КОМБИНА́ЦИЯ (> *лат.*) Комбинация; сорочка, женское нательное бельё в виде длинной рубашки, надеваемой под платье.

КОНДРИК (> *рус*) *к.* **җилкә катыргыч**.

КОРАК *Я.Кен.-Ар. к.* **корамалык**. – *Ситса коракларыннан юрган тышы тегәбез.*

КОРАМА Ткань, сшитая из лоскутков.

КОРАМАЛЫК Лоскут; остатки, куски, отходы тканей для пошива (одеяла, подстилки и т.п.).

КОРГЫЧ *И.Шәй.-Чүпр.* Занавеска, покрывало, полог; *син.* **пәрдә**.

Арба коргычы Полог для детской повозки (коляски).

Тәрәзә коргычы Оконный занавес.

КОРМА *Себ. к.* **коргыч**

КОРСАЖ (> *фр.*) 1. Корсаж; часть женского платья, придающая форму фигуре (охватывает грудь, спину и бока). 2. Жёсткая лента для подкладывания в пояса брюк и юбок.

КОРСЕТ (> *фр.*) Корсет; особый пояс для придания фигуре стройности, стягивающий нижнюю часть грудной клетки и живот.

КОРЫТУ *Каз.мех.ф.* Отжимка меха в машине.

КОСТЮМ (> *фр.*) // **КАСТУМ** // **КӘСТҮМ** // **КӘЧТҮМ** // **КӘЧТҮН** // **КӘСТҮН** 1. Костюм; комплект одежды, задуманный как единое целое, состоящий из пиджака, брюк, иногда жилета у мужчин, из жакета или жилета, юбки или брюк у женщин. 2. Пиджак.

Ирләр костюмы Мужской костюм, состоящий из брюк, пиджака и жилета или иногда без жилета.

Театр костюмы Театральный, выходной костюм из благородной ткани, украшенный дополнительными деталями: бантом, шарфом, поясом, мехом, брошками, драгоценностями и т.п.; *чаг.* **кешелек кием**.

Хатын-кыз костюмы Женский костюм, состоящий из юбки, жилета или жакета.

КОСТЮМ-КҮЛМӘК Костюм-платье.

КО́ФТА // **КУФТА** // **КУФТЫ** Кофта; *к.* **кыса** 2. – *Куфты, юбкы кигәнгәме, Өзелеп тора билләрең. Күрсәм – күзем алалмыйм, Юк килмәгән җирләрең* (Хал. җыры).

Бәйләгән кофта Вязаная кофта.

Ефәк кофта Шёлковая кофта.

Йон кофта Шерстяная кофта.

КӨБӘ (> *чув.*) *И.Шәй.-Чүпр. к.* **күлмәк**.

КӨРТӘ // **КҮРТӘ** *уст.* Бешмет. – *Иллә кесәгә бер күртә килдермәмеш. Янә бер токкын күреп коткармамыш* (Х.Кятиб).

КӨРТӘКӘ *У.Балт.-Ап. к.* **көрти** 1. – *Көртәкә – арка җылысыннан кыскарак, җиңсез, эчлек белән тегелә.*

КӨРТИ 1. *Каз.ар.* 1) Жилет, безрукавка, душегрейка. – *Көрти мехтан тегелгән жилет.* 2. *О.Тар.-Тәт.* Вязаная кофта, пуловер. – *Җеп кофтаны бездә көрти диләр. – Хәзер көрти бәйләү, шәл бәйләү чыкты.*

Әбиләр көртие Безрукавка стёганая без оторочек.

Бәйләгән көрти Вязаная кофта.

Җиңле көрти Джемпер.

Җиңсез көрти Жилет.

Яшьләр көртие Молодёжная безрукавка с меховой оторочкой в проймах по краям одежды.

КӨЯНТӘ *к.* **кием көянтәсе**. – *Безнең заманда андый әкәмәтләр югые, хәзер киемне көянтәдә элеп тоталар.*

Кием көянтәсе Плечики для одежды.

КРЕП (> *фр.*) Креп; 1. Нити большой (креповой) крутки. 2. Высококачественые шёлковые или шерстяные ткани из ниток крепового кручения на машине в 2000–2200 оборота в минуту.

КРЕПДЕШИН (> *фр.*) Крепдешин; тонкая плотная шёлковая ткань полотняного переплетения, вытканной из нитей креповой крутки.

КРЕП-ЖОРЖЕТ (> *фр.*) Креп-жоржет; тонкая, шёлковая ткань полотняного переплетения из крутоссученых креповых нитей шёлка-сырца в основе и утке.

КРЕП-САТИН (> *фр.*) Креп-сатин; шёлковая ткань атласного переплетения, основа – из шелка-сырца, уток – из креповых ниток шёлка-сырца.

КРО́МКА (> *рус*) *Ар., Бал., Тег.ф.* Кромка; 1. Край ткани по основной нити. 2. Особая узкая тесьма, которая вшивается в соединительные швы деталей одежды, скроенные по косому направлению нитей (плечевых швов, проймы и т.п.).

КРУЖЕВО (> *рус*) // **КРУЖУА** // **ГЕРЖАВА** Кружева; ажурное изделие плетёное или вязаное в виде полоски (ленты, тесьмы) для отделывания и украшения деталей верхней одежды или нижнего белья.

КУАЛАУ *И.Кен.-Ар*. Подгонка деталей одежды для придания требуемой формы.

Үтүкләп куалау Растягивание ткани при утюжке коленной части брюк, локтевой части рукавов.

Чөй кыстырып куалау Подгонка для получения фалд, вшивания клиньев. – *Бишбилле бишмәт кискәндә материалны култык төбеннән кыскалап кисеп, чөй кыстырып куалыйсың.*

КУ́БИК *Я.Кен.-Ар*. *к.* **шакмак**.

КУБЫЛА (> *рус*) *к.* **ат**.

КУЛБАШ *1. Плечо (как часть одежды). 2) О.Карау.-Я.Үз. к.* **җилкә катыргыч**. – *Мамыктан сырып ясалган кулбаш җилкәне катырып тору өчен кирәк.*

Җиңнең кулбашы Окат, верхний край рукава, присоединяемый к пройме.

КУЛ КАБЫ *к.* **бияләй**.

КУЛ САВЫТЫ (*К.Нас.*) *к.* **бияләй**.

КУЛТЫК Подмышка (как часть одежды).

Уймак култык *Я.Кен.-Ар*. Маленькая пройма в бешметах старинного покроя. – *Бишбилле бишмәтне уймак култыклы итеп уядырыек.*

КУЛТЫК ТАРТМАСЫ *Киз.-Нурл. к.* **җиң уемы**.

КУЛТЫК ТӨБЕ *к.* **җиң төбе**.

КУЛЪЯУЛЫК // **КУЛҖАУЛЫК** Носовой платок. – *Кулъяулыгым төшеп калган Кесәмнән йөзегем белән. – Гомерем уза, – димәс идем, Яшәсәм сезнең белән* (Хал. җыры).

КУЛ ЭШЕ Рукоделие (вышивание, вязание, шитьё). – *Кызлары кул эшенә бик оста. – Кул эшенә вакыт калмый.*

КУЛ ЭШЧЕЛӘРЕ *Ар.тег.ф.* Работницы, смётывающие изделие в ручную для последующего прошива швейной машинкой.

КУЛ ЯУЛЫГЫ // **КУЛ ҖАУЛЫГЫ** *к.* **кулъяулык**. – *Кул яулыгым кисем-кисем, Кисем дә саен исем. Хатларыңны ешырак яз, Почталар саен килсен* (Хал. җыры).

КУНЫЧ 1. Голенище. 2. Рукав (рукавицы, варежки, перчатки)

Бияләй кунычы Запястье, часть рукавиц, вязаных варежек, закрывающая запястье, «пружина», «резинка».

КУ́РТКА (> *рус* > *тат.*) Куртка; верхняя короткая одежда с застёжкой. – *Күн куртка.*

КУШАК // **КҮШӘК** *О.Тар-Тәт. к.* **пута**. *Яшел чапанлы, Сары кушаклы (Мунча себеркесе)* (Табышмак).

КУШЛАУ 1. *Кук., Шәм.-Саб.* Шитьё сквозной строчкой, соединяя две части, две детали. 2. *к.* **өстәү**. – *Итек басканда аз-азлап җон кушлыйбыз.*

Арка кушлау Стачивание двух половинок спины.

Чалбар кушлау Сшивание, стачивание двух задних или двух передних половинок брюк.

КУШТАН (> *алт.*) *к.* **куштан итәк**. – *Аклы ситса күлмәгемнең Итәге куштан-куштан. Ходай кушкан, без кавышкан, Аермас безне дошман* (Хал. җыры).

КҮБӘЛӘК *Нурл.* «Бабочка», бант. – *Күбәләкне тукыманың үзеннән ясаган тасмадан тегәләр, күлмәк түшенә.*

КҮБӘЛӘКЛӘП БӘЙЛӘҮ *Я.Кен.-Ар., Әтн.* Завязать бантиком; *син.* **бантиклап бәйләү**. – *Күбәләкләп бәйләсәң, чишәргә җиңел була, матур да була.*

КҮБӘЛӘКЛӘП КУЮ *к.* **күбәләкләп бәйләү**.

КҮЗЛӘҮ *И.Шәй.-Чүпр. к.* **саплау**.

КҮКЛӘҮ *Каз.ар., Ар., Әтн., Дөб.-Биект., О.Кар.-К.Там.* Намётывание, смётывание, временное сшивание вручную крупными стежками двух кусков ткани или отдельных частей одежды перед прошивом на машине (после машинного шва ручной наметочный шов распарывается); *син.* **типчү** 1.

КҮКРӘК *Каз.ар.* 1. *к.* **күкрәкчә** 1. 2. Грудная деталь фартука.

КҮКРӘК БАШЫ *к.* **күкрәк өсте**.

КҮКРӘК ӨСТӘРЕ Верхняя часть нагрудника, кусок вышитой ткани, который нашивается в середину нагрудника.

КҮКРӘК ӨСТЕ Бахрома, позумент, лента, нашиваемая на верхний край нагрудника в один или три ряда.

КҮКРӘК ТУНЫ *Тирс.-Әг.* Душегрейка, безрукавка; *син.* **көрти 1, кысма 1.**

КҮКРӘК ЯСАУ Растягивание ткани, одежды в грудной части при глажении утюгом.

КҮКРӘКЧӘ *Кук., Минз., Тирс.-Әг., Бал.* 1. Нательный нагрудник, украшенный лентами, вышивкой. – *Күкрәкчәне күлмәк изүеннән тән күренмәскә кидек. Аны бизәкле ситсалар, ленталар, чигүләр белән бизәп тегәләр. 2. К.Черк.-Ап. к.* **көрти**.

КҮЛМӘК // КҮЛӘК // КҮЛИ (ТТДС) Платье, рубашка. – *Өчесе дә бер дигәннәр, Ефәк күлмәк кигәннәр; Кайсын сайларга да белмим... Өчесе дә чибәрләр* (Хал җыры)!

Ару күлмәк *Кадр.-Минз. к.* **кешелек күлмәк**.

Ахирәт күлмәге *Я.Байс.-Акт.* 1. Рубашка для умершего (надевают до обвертывания саваном). 2. *шутл.* Летнее платье кроя кимоно.

Әбиләр күлмәге *Ар. к.* **кыска кысалы күлмәк**.

Билле күлмәк Приталенное платье.

Буй күлмәк *Карад.-Ар. к* .**тоташ күлмәк**.

Буй сындырган күлмәк Платье со складками.

Ирләр күлмәге Рубашка.

Йоклаганда кия торган күлмәк *к.* **йокы күлмәге**.

Йокы күлмәге Ночная рубашка.

Кәрәзле күлмәк Платье с вафельным швом (на талии, на полочках, у плечевых швов и на рукавах).

Кендекле күлмәк *Урн.-Ар., Тег.ф.* Платье с костюмной планкой.

Кешелек күлмәк // Кешлек күлмәк Выходное платье.

Кешелеккә кия торган күлмәк // Кешлеккә кия торган күлмәк *к.* **кешелек күлмәк**.

Киндер күлмәк Холщовая рубашка.

Китән күлмәк Полотняное платье. – *Китән күлмәк киштәдә, Эшләнүе бистәдә* (Хал. җыры).

Кияр күлмәк *Күг.-Я.Уз. к.* **көн дә кия торган күлмәк**.

Койрыклы күлмәк *Мәлк.-Минз.* Платье, подол которого сзади состоит из двух клиньев.

Көн дә кия торган күлмәк Повседневное платье; рабочее платье.

Кыска кысалы күлмәк *Ар.* Платье на кокетке, длина верхней отрезной части спинки и полочек которого доходит до груди (не до талии).

Толыплай күлмәк *Минз.* Прямое платье, не подчеркивающее талию.

Тоташ күлмәк Прямое платье (не отрезное в талии).

Үзбәк күлмәге *Ю.Тәк.-Минз. к.* **кыска кысалы күлмәк**. – *Җилкәдән астарак гәүдәсе өзекле итеп тегелгән күлмәкне без үзбәк күлмәге дибез, үзбәкләр татар күлмәге диләр.*

Хатын-кыз күлмәге Платье.

Ыспайлыкка кияр күлмәк *к.* **кешелек күлмәк**.

Эчке күлмәк Рубашка, сорочка.

Эш күлмәге Повседневное платье (*досл.* «рабочее платье»).

Яхшы күлмәк Платье из дорогой ткани (*досл.* «хорошее платье»).

КҮЛМӘК АРКАСЫ Спинка, спинная часть платья.

КҮН Кожа; кожаный.

Бәрән күне *Каз.*, *И.Кен.-Ар.* Кожа, выделанная из шкуры овцы.

Болан күне Замша.

Йомшак күн Юфть.

Кәҗә күне Шевро, сафьян.

Ясалма күн Искусственная кожа.

КҮНЧЕК *Бал. уст.* 1. Прорезь, планка на разрезе у рубашки. 2. *Бал.*, *Дөб.-Биект.* Угол в нижней части планки платья на разрезе, где раньше пожилые женщины носили монеты для подаяния, чай или сахар для разового употребления. – *Күл буенда кызлар бар, Күнчегендәниләр бар? Җофар белән шикәр бар* (Хал. җыры). 3. Карман. – *Әлкеңне күнчеккә соңгыл (Р-II-1).*

КҮПЕРТМӘ 1. Сборка, мелкие складочки в окате рукава для отделки одежды. 2. Подплечники.

КҮП КУШТАНЛЫ *Урн.-Ар.* Многооборочное (изделие, подол, юбка). – *Элегрәк алты, сигез, уникешәр итеп – күп куштанлы итеп тегәләрие күлмәкне.*

КҮТИК *Карад., И.Кен., У.Пош.-Ар*. Пух на железе в хвостовой части птиц, применяемый для украшения деталей одежды.

КЫЕК *к*. **кисенте**.

КЫЕКЧА 1. Косынка. 2. Лоскуток, обрезки.

КЫЕНТЫ // **КЫЕНДЫ** *к*. **кисенте**. – *Кыентылар өлге тирәләреннән кыеп төшерелгән вак-төяк кисәкләр була инде.*

КЫЙГАЧ 1. *уст*. Вид старинного женского платка. – *Синең чалмаңнан артык зан кыйгачы* (*хатын-кыз өрпәге*), *фигылең нә мөбарәк, ләфзың ачы* (У.-Имәни). 2. Извилистый, волнообразный (о нашивке оборки на подол женского платья). – *Аклы ситса күлмәгеңнең Итәге кыйгач-кыйгач* (Хал. җыры).

КЫЙГАЧЛАП ЯРУ // **КЫЙГАЧЛАП ҖАРУ** *к*. **кыеклап кисү**. –*Җиңне башта тегеп, соңыннан кыйгачлап җарасың, шулай бик ипле була*.

КЫЙПЫЛЧЫК *к*. **кисенте**.

КЫЛЛЫК *Саб., Әтн*. «Волосяник»; ткань из конских волос для прокладки в грудную часть верхней одежды (изготовляется и из синтетических нитей).

КЫР *к*. **кырый**.

КЫРЛАУ *Ар.мех.ф*. *к*. **валик ясау**. – *Матрац тышлыгына 7 см калынлыкта мамык салгач, кырыйдан 7 см калдырып кырлыйбыз.*

КЫРПУ 1. *к*. **кама**. 2. Опушка, меховая оторочка. 3. Узкая оборка из материи или кружева.

КЫРТЫШ Краска для кожи растительного происхождения.

КЫРШАУ *К.Әшн.-Б.Бист*. Нашивка на подол тесьмы или ленты.

КЫРШАУ САЛУ Нашивать тесьму или ленту на подол.– *Күлмәк итәгенә бүтән төсседән бер, я ике рәт кыршау салабыз.*

КЫРЫЙ *Т.Юш.-Минз*. 1. Сторона. 2. Поля (шляпы), борт, кайма (одежды). – *Кырыйдан өчәр ыскылатлы ике кырыйдан кесәле күлмәк.*

КЫРЫЙЛАУ *И.Кыяз.-Акс*. 1. *к*. **валик ясау**. – *Юрган кырыйлау – кырыйдан 10 см калдырып тегү дигән сүз*. 2. *к*. **җеп салу** 2.

КЫРЫЙЛАТЫП ҖӨРҮ *Саб.* 1. *к.* **валик ясау**. 2. *к.* **җеп салу**.

КЫРЫКТАРТМАЧЫ Коробейник; торговец галантерейными товарами; *син.* **асламчы**.

КЫСА 1. Часть платья выше талии. 2. Кофта. – *Ак кыса белән кара итәк килешә нечкә билләргә.*

Ал кыса Перед, передняя часть платья с разрезом на груди, доходящим до талии.

Арт кыса Спинка (спинная часть) платья выше талии.

Кыска кыса *Каз.ар., Я.Үз.* Кокетка (верхняя отрезная часть одежды) на высоте груди.

КЫСА ЯГЫ *Әтн.* Передняя часть кофты или платья.

КЫСКЫЧ *Каз.* Зажим для затягивания шкур и мехов.

КЫСМА 1. *Әтн.* Жилет; *к.* **көрти**. 2. *И.Кен., Я.Кен.-Ар.* Стёганая душегрейка (обычно для пожилых, для детей). 3. Манжета варежек, перчаток. – *Перчаткалар бәйли матур итеп, Сырлы итеп кысма кунычын* (Хал. җыры).

КЫТАТ (> *мон.*) Китайка; китайская шёлковая ткань с жаккардовым рисунком. – *Түбән Орыда (элек Биләр (Байлар) Орысы диләр) 40лап бай бар иде, кытат фабрикасы да тотканнар.* – *Хәлләр хәлфәт, ыштан бурлат, төбе кытат* (Әйтем). – *Читчитләп менәр, чит-читләп төшәр, Яшел кытат тун тышлар (Ылыс)* (Табышмак).

КЫТАТ НӘНКӘ Нанка; вид китайки из толстой пряжи (жёлтого или другого цвета).

КЫЕП АЛУ *И.Кен.-Ар. к.* **кыю**. – *Күлмәк чабулары тигез булсын өчен, ике як итәген кыеп алырга кирәк.*

КЫЕП ТӨШЕРҮ *к.* **кыю**.

КЫЮ *Ар.* Отрезать часть материала по косой линии. – *Күлмәкнең артын кыеп тегәдер иек, арттан өстрәлебрәк бара иде.* – *Борынгы хатын-кыз күлмәге ике иңнән тегелсә, икесе дә кыела, берсе туры килеш куела иде.* – *Аклы ситса күлмәгемнең Итәген кыясы бар. Йөзләрендә кояш уйный, Ай гына куясы бар* (Хал. җыры).

КЫЯР Биект. «Огурец» (узор для стёганых одеял).

ЛАВСАН (> *рус*) Лавсан; ткань из крепкого полиэфирного волокна, при стирке даёт небольшую усадку.

ЛАСТИК (> *фр.*) Ластик; лёгкая шелковистая хлопчатобумажная ткань, используемая в качестве подкладки для верхней одежды.

ЛАСКУТ (> *рус*) // **ЛУСКЫТ** *Бал.* Лоскут, обрезок, мелкие кусочки меха, ткани.

ЛАЦКАН (> *нем.*) // **ЛАСКЫН** Лацкан; отворот над застёжкой на груди верхней одежды.

ЛЕКА́ЛО // **ЛИКАЛ** // **ЛИКАЛЫ** Лекало; 1. *к.* **өлге**, **үрнәк**. 2. Вид линейки для вычерчивания изогнутых линий для раскроя (используется при подготовке выкроек, узоров при стёгании одеял).

ЛИФ (> *рус*) *Я.Кен.-Ар.* Лиф; верхняя часть платья до талии без рукавов и воротника.

ЛИФЧИК (> *рус*) Лифчик; часть белья, бельевая одежда детей и женщин, охватывающая грудь.

ЛОМБЫК *Акт.* Сатин.

МАДАПОЛАМ // **МАДЕПОЛАМ** (> *һинд*) Мадаполам; белая хлопчатобумажная ткань полотняного переплетения, отбеленный миткаль.

МАДРАС (> *һинд*) *к.* **әдрәс.**

МА́ЙКА // **МАЙКЕ** Майка; трикотажная открытая рубашка, без рукавов, без застёжек, с большим вырезом горловины, обычно надеваемая под рубашку (первоначально спортивная одежда).

МАЙЯ (> *рус*) Майя; лёгкая, тонкая хлопчатобумажная ткань полотняного переплетения из гребенной пряжи.

МАМЫК 1. Хлопок (растительное волокно). 2. Пух.

Аптека мамыгы // **Әптик мамыгы** Вата, аптечный хлопок.

Каз мамыгы Гусиный пух.

Кара мамык Низкосортный хлопок (*досл.* «черный хлопок»).

Кәҗә мамыгы Козий пух.

Кипле мамык *Тег.ф.* Хлопок, упакованный в кипы.

Куян мамыгы Заячий пух.

Лавсанлы мамык Хлопок с лавсаном.

МАМЫК ҖӘЮ *И.Шәй.-Чүпр*. Настил ваты при стёгании одеяла.

МАМЫК КҮПЕРТҮ *И.Кен.-Ар*. Взбивание палкой настиланной ваты.

МАМЫК САЛУ *Ар. к*. **мамык җәю.**

МАМЫК ТҮШӘҮ *к*. **мамык җәю.**

МАМЫК ТИГЕЗЛӘҮ Выравнивание ваты после настила на *обновку* матраца.

МАНЕКЕН (> *фр*.) Манекен; *син*. **гәүдә** 1, **кием калыбы**.

МАНЖЕТ (> *фр*.) // **МАНЖИТ** Манжета; планка с застёжкой на рукавах; *к*. **җиң беләксәсе**, **җиң путасы**, **җиң якасы**, **җиң кайтармасы**. – *Манжитлы җиңне кайберләре тегүчегә «монтажлы җиң ит» дип әйтәләр.*

МАНИ́ШКА (> *рус*) Манишка; нагрудник, надеваемый вместо рубашки или кофты, под жакет, пиджак.

МАНТО *(> фр.) Манто; шуба широкого покроя. – Мантоны арка, ике як алды, җиң, яка, манжит өлгеләреннән тегәбез.*

МАНУ Красить; крашение; *син*. **буяу**. – *Алсу күлмәгең бик алсу, алсуга мандың мәллә, Ник ямансу утырасың, ярыңнан калдың мәллә* (Хал. җыры)?

МАНЧЕ́СТЕР (> *ингл.*) Манчестер, ткань в виде полусукна.

МАҢ 1. *И.Кен., Я.Кен.-Ар., Әтн*. Обтачка горловины, которая закрывает внутренние швы. – *Маң якада, җиңдә була, итәк очына каплатылганы – әдеп була* (И.Кен.). 2. *Мам*., *И.Кен., Я.Кен.-Ар*. Обтачка в виде отделки из ткани другого цвета, которая закрывает срез нижних краёв подола, рукавов с лицевой стороны. 3. *Әг., Минз., Т.Кам*. *к*. **әдеп**.

Кесә маңы *Каз.ар*. Обтачка кармана с внутренней стороны.

МАҢЛАУ // **МАҢНАУ** 1. *Төрд.-Әг., Болг.-Т.Кам., Минз*. Обтачивать, подшить обтачку. – *Күлмәк кыскаргач, итәк очына эчке яктан әйбер ялгап озайтасың – маңныйсың. – Маңнап куялар, итәк очы нәкыс (кыска) булгач.* 2. *Кыз.Чап.-Т.Кам*. Отделать обтачкой с лицевой стороны одежды (горловину, рукава, подол). – *Маңлау – әйбернең уң ягыннан бастырып тегү була.*

МА́РКА (> *нем.*) **ЯЗУ** *к*. **маркировка язу**.

МА́РКА (> *нем.*) **ТУТЫРУ** *к.* **маркировка язу**.

МАРКИЗЕТ (> *фр.*) Маркизет; тонкая прозрачная хлопчатобумажная ткань, вытканная из сильно кручёных ниток полотняным способом.

МАРКИРО́ВКА (> *фр.*) Маркировка.

МАРКИРО́ВКА (> *фр.*) **ЯЗУ** Заполнение бирки со сведениями об изделии.

МАТРАС // **МАТРАЦ** (> *нем.*) Матрас, матрац; стёганая перина, ватная подстилка.

МАТРАС БОРТЫ *к.* **матрас кырые җөе**.

МАТРАС ЯНЫ Боковые стенки матраца.

МАТРО́СКА (> *рус*) Матроска. 1. Рубашка с большим прямым отложным воротником. 2. Детский головной убор в виде бескозырки.

МАТУРЛАУ *к.* **отделка ясау**.

МАЧАЛАУ *Өнс.-Биект.* Штопание износившихся мест одежды; *син.* **юрмәү, ямау**.

МАШИНА 1. *к.* **тегү машинасы**; *син.* **җөй машинасы**. 2. машина (хлопкощипальная, чесальная и др.)

Аяк машинасы Ножная машина.

Аяклы машина *к.* **аяк машинасы**.

«**Веритас**» **машинасы** Швейная машина марки «Веритас» (немецкая швейная машина).

Җөй машинасы *к.* **тегү машинасы**.

«**Зингер**» **машинасы** Швейная машина марки «Зингер» (дореволюционная немецкая швейная машинка).

Каландр машинасы *Каз.* Машина для прессования, глажения холста, брезента и других плотных тканей.

Козелок машина Специальная швейная машина, выполняющая крестообразный шов «козелком /козликом».

Кул машинасы Ручная швейная машина.

Мамык тетү машинасы Хлопкощипальная машина.

Мех тарау машинасы Чесальная машина.

Мех чылату машинасы Машина для вымачивания меха.

Подольск машинасы Подольская швейная машина.

Тегү машинасы Швейная машина.

Тигезләү машинасы *Ар.мех.ф.* Машина для выравнивания кроя изделия по выкройке и срезания осыпающийся нитки кроев.

Тула машинасы Тульская машина.

МАШИНА АЯГЫ *к.* **машина тәбәлдереге**.

МАШИНА ГӘҮДӘСЕ Рукав швейной машины.

МАШИНА ГӘҮДӘСЕНЕҢ АЧЫЛМАСЫ Фронтовая крышка рукава швейной машины (у машин класса 100; у машин класса 2 М она называется доской, так как эта деталь прикреплена винтом).

МАШИНА ГӘҮДӘСЕНЕҢ ӨСКЕ КАПКАЧЫ Верхняя крышка рукава швейной машины (у машин класса 100, выпуска 1962 г. в г. Подольске, у некоторых видов, например, класса 2 М выпуска 1964 г. этой детали может и не быть).

МАШИНА ГӘҮДӘСЕНЕҢ ЯН КАПКАЧЫ *к.* **машина гәүдәсенең ачылмасы.**

(МАШИНАДА) ШҮРЕ ЯСАГАНДА ТУКТАТА ТОРГАН БОРГЫЧ *к.* **машинаны хәрәкәткә китерә торган боргыч**.

(МАШИНАДА) ШҮРЕ ЯСАГЫЧНЫҢ АСКЫ КӘТҮК ҖЕБЕН ТАРТТЫРГЫЧЫ *к.* **машинаның шүре ясаганда кәтүк кидергеч күчәрчеге**.

(МАШИНАДА) ШҮРЕ ЯСАГЫЧНЫҢ ТҮБӘНДӘГЕ ҖЕП ТАРТТЫРГЫЧЫ Нижнее натяжение нитки моталки (приспособление для направления катушечной нити при мотании шпульки.)

(МАШИНАДА) ШҮРЕ ЯСАГЫЧНЫҢ ТҮБӘНДӘГЕ ҖЕП ЮНӘЛТКЕЧЕ *к.* **(машинада) шүре ясагычның түбәндәге җеп тарттыргычы**.

МАШИНА ИДӘНЕ Платформа швейной машины.

МАШИНА КАПКАЧЫ Футляр швейной машины для предохранения её от ударов, пыли и т.п.

МАШИНА КӨПЧӘГЕ *к.* **машина тәгәрмәче**.

МАШИНА КУЛЫ Ручка (рычаг) для вращения машины.

МАШИНАНЫ ХӘРӘКӘТКӘ КИТЕРӘ ТОРГАН БОРГЫЧ Фрикционный винт (поворотом против часовой

стрелки освобождает маховик машины для свободного вращения, не вызывая движения механизма при намотке шпульки).

МАШИНАНЫҢ АЧЫЛА-ЯБЫЛА ТОРГАН ПЛАСТИНКАСЫ Задвижная пластинка машины.

МАШИНАНЫҢ БАСТЫРГЫЧ ТАБАНЫ *к.* **(машинаның) бастыру табаны.**

МАШИНАНЫҢ БАСТЫРУ ТАБАНЫ Лапка машинки для прижимания материала.

МАШИНАНЫҢ ҖЕП КИСКЕЧЕ Нитеобрезатель швейной машины.

МАШИНАНЫҢ ҖЕП ӨЗГЕЧЕ *к.* **машинаның җеп кискече**.

МАШИНАНЫҢ ҖЕП ТАРТТЫРА ТОРГАН ПРУЖИНАСЫ Пружина швейной машины, притягивающая верхнюю нить.

МАШИНАНЫҢ ҖЕП ТАРТЫЛЫШЫН КӨЙЛИ ТОРГАН ГАЙКАСЫ Гайка-регулятор натяжения нитки машинки.

МАШИНАНЫҢ ҖЕП ЮНӘЛТКЕЧ БОҖРАСЫ Нитенаправительная пластинка швейной машины.

МАШИНАНЫҢ КӘТҮК ҖЕБЕ ТАРТЫЛЫШЫН КӨЙЛИ ТОРГАН ВИНТЫ *к.* **машинаның өске җеп тартылышын көйли торган винты**.

МАШИНАНЫҢ КӘТҮК КИДЕРГЕЧ КЕНДЕГЕ Головной винт катушечного стержня.

МАШИНАНЫҢ ӨСКЕ ҖЕП ТАРТЫЛЫШЫН КӨЙЛИ ТОРГАН ВИНТЫ Винт, регулирующий натяжение верхней нити.

МАШИНАНЫҢ ӨСТӘГЕ КӘТҮК КИДЕРГЕЧ КЕНДЕГЕ Катушечный стержень рукава.

МАШИНАНЫҢ ТАБАН БАСТЫРГЫЧ БОРГЫЧЫ Головочный винт нажимной лапки машины.

МАШИНАНЫҢ ТАБАН БАСТЫРГЫЧ КЕНДЕГЕ Стержень нажимной лапки.

МАШИНАНЫҢ ТАБАНЧА БАГАНАСЫН КҮТӘРТӘ ТОРГАН КУЛЫ Рычаг подъема нажимной лапки машинки.

МАШИНАНЫҢ ТАБАНЧА БАГАНАСЫН КҮТӘРТӘ ТОРГАН РЫЧАГЫ *к.* **машинаның табанча баганасын күтәртә торган кулы**.

МАШИНАНЫҢ ТЕШЛЕ РЕЙКАСЫ Зубчатая рейка, двигающая ткань назад во время шитья.

МАШИНАНЫҢ ТУКЫМА БАСТЫРГЫЧ ТАБАНЫ *к.* **машинаның бастыру табаны**

МАШИНАНЫҢ ШҮРЕ ЯСАГЫЧ ЭЛӘКТЕРМӘСЕ Защёлка моталки шпульки.

МАШИНАНЫҢ ШҮРЕ ЯСЫЙ ТОРГАН КӘТҮГЕН КИДЕРГЕЧ КЕНДЕГЕ Катушечный стержень моталки шпульки.

МАШИНАНЫҢ ЭНӘ БЕРКЕТКЕЧ БАГАНАСЫ Иглодвитель швейной машинки.

МАШИНАНЫҢ ЭНӘ ЙӨРТКЕЧ БАГАНАСЫ *к.* **машинаның энә беркеткеч баганасы**.

МАШИНАНЫҢ ЭНӘ КЫСТЫРГЫЧЫ Зажимной винт иглодержателя швейной машины.

МАШИНАНЫҢ ЭНӘ ТОТКЫЧЫ Иглодержатель швейной машины.

МАШИНАНЫҢ ЭНӘ ТУРЫСЫНДАГЫ ПЛАСТИНКАСЫ Закреплённая игольная пластинка швейной машины, под которой находится зубчатая рейка и челнок со шпулькой.

МАШИНАНЫҢ ЭНӘ ЧӘНЧЕМЕ АРАЛАРЫН ЭРЕЛӘТӘ-ВАКЛАТА ТОРГАН ТОТКЫЧЫ Рычаг регулятора длины стежков строчки.

МАШИНА ӨСТӘЛЕ *к.* **машина идәне**.

МАШИНА ТАБАНЫ *к.* **машина тәбәлдереге**.

МАШИНА ТАРТМАСЫ Коробка, ящичек для хранения швейных инструментов, принадлежностей.

МАШИНА ТӘБӘЛДЕРЕГЕ *Нурл*. Педаль ножной машины.

МАШИНА ТӘГӘРМӘЧЕ Маховик швейной машинки.

МАШИНА ТЕШЕ *И.Кыяз.- Акс. к.* **машинаның тешле рейкасы**.

МАШИНАЧЫ *к.* **тегүче**.

МӘЛЛӘ *Бал*. Сукноподобная толстая ткань.

МЕЛАНЖ (> *фр.*) Мланж; ткань, изготовливаемая из смеси волокон, хлопка, шерсти, искусственого волокна разного цвета.

МЕНДӘР Подушка; постельная принадлежность, квадратный или продолговатый мешочек, набитый каким-нибудь мягким материалом: пухом, перьями, ватой и т.п. – *Мендәрне күп салма, картаерсың* (Мәкаль).

Бала мендәре Подушка небольшого размера.

Диван мендәре Диванная подушка: квадратной, прямоугольной, круглой формы.

Колак мендәре Маленькая подушечка.

Мамык мендәр Пуховая подушка.

МЕНДӘР БИТЕ Наволочка.

МЕНДӘР ӨСТЕ Накидка для подушки.

МЕНДӘР ЯБУЫ *к.* **мендәр өсте**.

МЕТР (> *гр.*) 1. Метр (мера длины ткани). 2. *У.Балт.-Ап.* Покупная (фабричная) ткань, материя, материал. – *Элек метрдан тегеш ие, сату чалбарлары әз буладырые.*

МЕТРГА САЛУ *к.* **метрлап үлчәү**.

МЕТРГА САЛУЧЫ *к.* **метрлап торучы**.

МЕТРЛАП ТОРУЧЫ Работница, измеряющая метраж ткани, мерильщица.

МЕТРЛАП ҮЛЧӘҮ Измерять ткань метровой линейкой или тесьмой для определения длины (количество метров и сантиметров).

МЕХ (> *рус*) // **МИХ** Мех; выделанная шкура животных.

Асыл мех *к.* **затлы мех**.

Аяк мехы Мех лисьих лапок.

Затлы мех Благородный мех.

Көзән мехы Обрезки хорькового меха.

Көнгерә мехы // **Күнгерә мехы** *Карад.-Ар.* Обрезки меха кенгуру.

Кылчыклы мех *Өнс.-Биект.* Мех камчатского бобра, калана.

Пеләш мех *к.* **такыр мех**.

Такыр мех Голяк, «плешивый» мех с выпавшими шерстинками.

Төлке мехы Лисий мех.

Ялтыравык мех *к.* **ялтырый торган мех**.

Ялтырый мех *Я.Кен.-Ар. к.* **ялтырый торган мех**.

Ялтырый торган мех Блестящий мех.

МЕХ ЗАТЛАНДЫРУ *к.* **мех матурлау**.

МЕХ КЫРКЫТУ Стрижка меха, по заданной длине.

МЕХ МАТУРЛАУ *Каз*. Отделывание меха.

МЕХНЫ ДЕЦИМЕТРГА ӘЙЛӘНДЕРҮ *Ар.мех.ф. к.* **мех үлчәү**.

МЕХНЫҢ ӨН ЯГЫ Нижняя сторона, изнанка кожи, мездра, бахтарма.

МЕХ ТАРАУ *Шәм.-Саб*. Чесание меха.

МЕХ ҮЛЧӘҮ Измерение величины меха в дециметрах.

МЕХ ҮТҮКЛӘҮ Люстрование меха.

МЕХ ЯЛТЫРАТУ *Каз*. Обработка меха с целью придания ему блеска.

МЕРЕ́ЖКА // МИРИШКЕ (> *рус*) Мережка; ажурная строчка, сделанная на месте выдернутых из материи (по основе или утку) нитей.

МЕРЕ́ЖКА ЯСАУ // МИРИШКЕ ЯСАУ Вышивание мережкой линейной вышивной строчкой слева направо, в которой выдернуты или основные (продольные) нити ткани, или уточные (поперечные) нити ткани, а оставшиеся нитки разными способами соединяются в пучки.

МЕРЕ́ЖКАЛАУ // МИРИШКЕЛӘҮ *к.* **мережка ясау**.

МИТКАЛЬ (> *фар.*) Миткаль; суровая тонкая хлопчатобумажная ткань полотняного переплетения, неотделанный ситец, отбеленный миткаль. – *Нечкә миткаль – ситса була.*

МИЧҮПКӘ (> *рус* **бечевка**) *У.Пош.-Ар.* // **ПИЧҮПКӘ** *Әтн.* Верёвка из волокна. – *Элек кайчакта ыштан бавына пичүпкә куя идек.*

МИШУ́РА (> *рус*) Мишура; посеребренные и позолоченные медные нити, используемые в качестве отделочного или украшающего материала.

МОЛЕСКИН (> *ингл.*) Молескин; хлопчатобумажная плотная ткань тёмного цвета, вытканная способом сатина из плотной уточной нити с малой усадкой.

МОНА́ШКА (> *рус*) **ЯСАУ** *Каз.* Декоративный шов в виде стрелки на концах встречных складок.

МООСКРЕП (> *фр.*) Мооскреп; нить, выработанная скручиванием стержневой нити креповой крутки с обвивающей слабокрученной нитью.

МӨЛДЕРКӘ *Кыз.Чап.-Т.Кам.* Рулик, петля руликом, петля для пуговиц, выполненная из полос по косой нитке. – *Мөлдеркә – тасмадан ясалган төймә эләктергеч, җиң очында, путада, күлмәк изүләрендә була.*

МУЕНСА 1. *Киек.-Нурл.* Ожерелье, бусы. 2. Лямка фартука, завязываемая на шее.

МУЛИНӘ (> *фр.*) Мулине; высокачественная бумажная, шёлковая, штапельная тонкая крученая нить для вышивания.

МУСЛИН (> *ит.*) Муслин; хлопчатобумажная, шерстяная, шёлковая или капроновая ткань полотняного переплетения.

МУ́ШКА (> *рус*) *Биект.* Матерчатые кружки, пришиваемые с обеих сторон при стегании матраца.

НА́НБУК (> *кыт.*) Нанбук; гладко крашеная хлопчатобумажная ткань сатинового переплетения с жёсткой отделкой, используется для подкладок.

НА́НКА (> *кыт.*) *уст.* Нанка; прочная грубоватая ткань из толстой пряжи, используемая в качестве прокладки для меховых изделий; *к.* **кытат нәнкә**.

НА́НСУК (> *фр.* > *һинд*) Нансук; тонкая хлопчатобумажная бельевая ткань полотняного переплетения из гребённой пряжи.

НАСТИЛ (> *рус*) **САЛУ** *Ар.* На швейных фабриках: наложение ткани в несколько слоёв (иногда до шестидесяти слоев) для раскроя деталей одежды.

НЕЙЛОН (*ингл.*, *нем.* **перлон**, *пол.* **стилон**, *чех* **силон**) // **НАЙЛОН** Похожее на шёлк синтетическое волокно и ткань из такого волокна.

НЕЧКӘЗӘР (Нечкә эзәр) *Остр.Н.* *к.* **билбау**.

НИЗА (> *рус*) *Бал*. *к*. **эчлек**. – *Низага кесә салу*.

НИЛТЕ (> *рус*) // **НИЛИТ** *к*. **тасма**.

НИТРОН (> *ингл*.) Нитрон; волокно, получаемое при обработке продуктов газа и нефти.

НЫГЫТУ *Шәм.-Саб*. 1. *к*. **пикелләү**. 2. В швейном деле: скрепление, обработка прорезей петель и карманов машинным швом.

ОБО́РКА (> *рус*) // **АБЫРКА** // **АБУРКЫ** *к*. **бала итәк**. – *Өстемдәге күлмәгемнең Бер абуркасы артык, Яннарыма алыр идем, Тыннарым белән тартып* (Хал. җыры).

ОБТА́ЧКА (> *рус*) *к*. **маң**.

ОВЕРЛОК (> *рус*) // **АБЕРЛУК** Оверлок; специльная швейная машина для обмётывания краёв ткани, швейного изделия, для сшивания, подшивания трикотажных изделий специальным швом с одновременным обмётыванием краёв ткани.

ОВЕРЛОКЛАУ (> *рус*) // **АБЕРЛУКЛАУ** Оверложивание; обмётывание края срезов деталей одежды при помощи швейной машинки с оверлогом; *син*. **кырыйлау**.

ОЕК ТОТКЫЧ Резинка, подвязка, для поддержания чулок на ноге.

ОЗЫНЛЫК *к*. **буй**.

Арка озынлыгы *к*. **арка буе**.

Җиң озынлыгы *к*. **җиң буе**.

Итәк озынлыгы *к*. **итәк буе**.

ОКИБА *Әтн*. Окиба; тюлений мех. – *Окиба дигән мех шуыша торган корт (гусеница) төсле, йонлач, аксыл сары яки көл төсле*.

ОТДЕ́ЛКА Отделка; 1. *к*. **бизәк**. 2. Отбеливание, крашение, печатание рисунка, аппретирование, высушивание с одновременным ширением и ликвидацией перекосов по основе и утку, мягчение и др.

ОТДЕ́ЛКА ЯСАУ Отделка, декорирование одежды вышивкой, оборкой, кантом, пуговицами, бантами, галстуком и др.; полирование, крашение, глаженье.

ОЧ Низ, нижний край.

Балак очы *У.Балт.-Ап. к.* **балак авызы**.

Җиң очы *Буа, Өнс.-Биект.* Низ рукава, нижний конец рукава. – *Җиң очын җакалап теккән. – Балакаем сиңа күлмәк тектем, ике җиң очларын каедым* (Хал. җыры).

Итәк очы Низ, нижний край подола.

Үзеннән бөккән итәк очы Подгиб подола платья; *син.* **әдеп** 1.

Яка очы Мыс, конец воротника.

ӨЛГЕ 1. Образец, модель, лекало в форме детали одежды или формы узора из бумаги или фанеры для точного перенесения кроя одежды. 2. *Ар.* Крой детали изделия в виде клина, расширяющегося книзу (несколько деталей составляют простой клешевый подол).

Картон өлге Выкройка картонная.

Кәгазь өлге Выкройка бумажная.

Фанера өлге Выкройка фанерная.

Яка өлгесе 1. Выкройка воротника. 2. *Әтн., Я.Кен., У.Пош.-Ар.* Клин, выкройка клина.

ӨЛГЕ САЛУ *к.* **өлге төшерү**.

ӨЛГЕСЕН АЛУ Переснять копию узора.

ӨЛГЕСЕН КҮЧЕРҮ Переснять узор.

ӨЛГЕ ТӨШЕРҮ *Т.Тәк.-Минз.* Перенос узора по лекалам на ткань.

ӨЛЕҢГЕ *Каз.ар.* Оконная занавеска.

Самовар өлеңгесе // **Самавыр өлеңгесе** *Т.Урыс.-Я.Үз.* Салфетка, покрывало на самовар.

Тәрәзә өлеңгесе *к.* **өлеңге.**

Тишекле өлеңге *И.Шәй-Чүпр.* Занавеска, отделанная декоративным швом решилье. – *Тишекле өлөңге – ришелье белән бизәкләгән пәрдә.*

ӨН *к.* **өн як**.

ӨН ЯК *Кук., Саб., Карад.-Ар.* Внутренняя мездряная сторона шкуры, мездра. – *Тиренең тунап салган ягы өн ягы була. – Куян тиресенең өне – өн ягы бик юка (К.Нас.).*

ӨРПӘК Вязаный платок, шаль.

ӨС-БАШ ӘЙБЕРЛӘРЕ Одежда. – *Әтиләре каладан өч балага да өс-баш әйберләре алып кайтты.*

ӨСТӘП САЛУ Настрачивание какой-л. детали (напр., волана, оборки) на основную деталь.

ӨСТӘҮ Дополнить, увеличить что-л.

ӨЧ БИЛЛЕ Трёхшовный, трёхфалдовный, трёхклинный. – *Өч билле – ике яннан һәм арттан җөйле кием. – Өч билле өч өлгеле дигән сүз. – Өч билле итеп бишмәт, камзул тегәләр.*

ӨЧБИЛЛЕ *к.* **өч билле**. – *Өчбилле бишмәт.*

ӨЧЛЕ *Кук.* «Тройка»; выкройка узора для стегания одеяла в форме цифры три.

ӨЯЗГӘ ЙӨРҮ *Шәм.-Саб.* Отходничество, занятие портняжничеством, отбывая в другие уезды.

ПАЛЬТО // **ПАЛЬТӘ** Пальто.

Дипламат пальто *Ар.* // **Җупламат пальтә** *И.Кен.-Ар.* // **Бикламат пальтә** *Яңас.-Ар.* Вид длинного и приталенного женского пальто, которое носили в начале XX века. – *14–15 еллардан башлап хатын-кызларга дипламат пальто тегәдериек. – Бикламат пальтәнең озынлыгы аяк йөзеннән, үзе бишбилле.*

ПАРГА ТОТУ *к.***парлау** I.

ПАРЛАУ I Отпарка ткани и изделия (одежды) после прессования и утюжения, для удаления блеска.

ПАРЛАУ II *Карад.-Ар.* Подбор меховых лоскутов по цвету, длине, мездре.

ПАРЧА (> *фар.*) *Мам., Балт.* 1. Парча; ткань из шёлковых основных и золотых и серебряных уточных нитей. 2. *Мам., Бал.* Узор. – *Элек чуар читекләрне унар төсле күннән берьюлы парча алып каеп эшләделәр. – Үзеннән чыккан парчалы, чәкәнле ак күлмәк җибәрде кызым сеңлесенең чыгарыш кичәсенә* (Мам.).

ПАТА *к.* **паточки**.

ПА́ТОЧКИ (> *рус*) *Ар.* Декоративная деталь в виде короткого пояса, пришиваемая одним концом к боковому шву нижнего края рукавов верхней одежды.

ПӘРДӘ // **ФӘРДӘ** *Ар*. Занавес для окон. – *Ак пәрдәләр корамын, Корсам кошлар куамын. Гомерлеккә яр булырга Кулларымны куямын* (Хал җыры).

Кикрикле пәрдә *Ю.Тәк.-Минз*. Занавеска, отделанная по краям зубчиками-фестончиками.

Тәрәзә пәрдәсе *Т.Урыс.-Я.Үз*. Оконная занавеска.

ПӘРДӘ-КАШАГА Верхние короткие занавески, навешиваемые над длинными оконными занавесками.

ПЕРӘШКӘ (> *рус*) *Буа, И.Шәй.-Чүпр., О.Тар.-Тәт., У.Балт.-Ап. к.* **пута**. – *Китапта пута диләр, без пуес (пояс) дибез, перәшкә дибез, чалбар каешын да перәшкә генә дибез*.

Чалбар перәшкәсе *О.Тар.-Тәт. к.* **чалбар каешы**.

ПЕРӘШКӘ БАСТЫРУ Настрачивание пояса с обоих боков.

ПИДЖАК (> *ингл*.) // **ПИНЖӘК** Пиджак; куртка с отложным воротником с застёгивающимися полами и рукавами.

Күн пиджак Кожаный пиджак.

Хәрби пиджак Китель военнослужащего.

ПИЖАМ 1. Пижама; спальный домашний или больничный костюм из лёгкой ткани и свободного покроя. 2. *Саб*. Мужская безрукавка на подкладке; *к.*. **көрти**, **кысма**.

ПИКЕЛЛӘҮ Пикелевание; обработка шкуры в кислотно-солевом растворе (перед дублением соединениями хрома).

ПИКЕЛЬ (> *нем*. > *голл*.) Соляной раствор для обработки кожевенного и мехового полуфабриката

ПИКИРЬ (> *фр*.) // **ПИКИР** *Тег.ф.* Диагональный шов, применяющийся при стегании прокладки лацкана. *Пикир – тукыманы эчлек асты тукыма белән беркетә торган җөй.*

ПИКИРЛӘҮ *Каз.мех.ф.* Пикирование; шитье диагональным швом при стегании подбортовок лацкана. – *Пикирләүне дөрес үтәү – энәне артка чигенеп чәнчү ысулы белән тегүдән башлана.*

ПИТЛӘ (> *рус*) *Буа* // **ПИТЛА** *Ар.тег.ф.* // **ПИТЛЕ** // **ФИЛТӘ** *О.Тар.-Тәт. к.* **элмәк**.

Ике обтачкалы питлә Петля-прорезь (запонка) с обтачкой.

Киң питлә Широкая резиновая тесьма.

Руликлы питлә *Саб*. Резиновый шнур.

Тар питлә Узкая петля. – *Тар питле бөрмә ясарга, киң питле оекка куярга.*

Элмәк питлә 1. Навесная петля, петля из тесьмы. 2. Запонка; *син*. **төймә тишеге**.

ПИТЛА ЧАЛУ Обметать запонки или прорезные петли.

ПИЧӘТКӘ (> *рус*) *Минз*. Перчатка.

ПЛА́НКА (> *лат*.) 1. *Ар. к*. **каплавыч**. 2. *Каз. җит. ком.* Льнок, гребенная планка (деталь льночесальной машины).

ПЛО́МБА (> *нем*. > *лат*.) // **БЛОМБЫ** Пломба; свинцовая печать с прикреплённым ярлыком, на котором приведены сведения об изделии и адрес изготовляющего предприятия.

ПАЛАТНА (> *рус*) // **ПЫЛАТНА** Полотно; 1. Льняная или хлопчато-бумажная ткань, вытканная способом переплетения каждой нити основы с каждой нитью утка; шёлковая и искусственная ткань подобного переплетения. – *Күлмәгең синең пылатна, Былчыракта, җаный, киеп чылатма. Сөясе булсаң, сөй тизрәк, Яшь бала кебек мине елатма* (Хал. җыры). 2. Кусок ткани в натуральную ширину. – *Туган көнгә күлмәклек палатна бүләк иттеләр.*

ПОРОЛОН (> *рус*) Пенополиуретан; искусственный рыхлый материал, губка, используемая как прокладка в подплечниках и т.п. – *Поролон – җиңел, вак күзәнәкләрдән торган көпшәк материал.*

ПОСА́ДКА (> *рус*) **БИРҮ** // **ПОСА́ТКА БИРҮ** Запас, рассчитанный на посадку (напр., при крое воротников на лицевую сторону берут больше ткани).

ПОСТАУ // **ПУСТАУ** *Ар*. // **ПЫСТАУ** *Киз.-Нурл., Питр*. Сукно, сваленная плотная шерстяная ткань полотняного переплетения. – *Начар постауга йон иярә* (Мәкаль).

ПОСТИ́ЛОЧНИЦА (> *рус*) *Әг*. Рабочая, накладывающая ткань в несколько слоёв для раскроя деталей.

ПОТМИСКА (> *рус* **подвязка**) 1. Резинка, резиновая тесьма. 2. Подвязка для подвязывания чулок на ноге.

ПОЧКАК *Саб.* Обрезки ткани, меха. – *Киемчеләр кием кисәдер, Бардыр әле аның ла почкагы. Безнең күчтәнәчләр зурлар түгел, Бардыр өстәлләрнең лә почмагы* (Хал. җыры).

ПОЯС (> *рус*) // **ПУЯС** *Сал., Исәнб., Тирс.-Әг. к.* **пута** 2, 3. – *Мин кыска кигәнгә ачулангач, мин күрмәгәндә юбкасының пуясын эчкә бөкләп кия. – Пуяс – күлмәк путасы, билбау(ны) – ирләр буа. – Аклы ситса күлмәгемнең Пояслары бер метр; Җаным-бәгърем дигәннәргә Серләреңне бирми тор* (Хал. җыры).

ПРА́ВКА (> *рус*) *Каз. к.* **киерү**.

ПРА́ВКА ТАКТАСЫ Доска для правки меха.

ПРАСТИНА (> *рус* **простыня**) *к.* **җәймә**. – *Прастина тегә торган җөй.*

ПРЕСС (*лат.*) Пресс; механизм для сильного сжатия изделия, разглаживания, обработки давлением.

ПРЕССЛАУ Прессовать.

ПРУЖИ́НКА (> *рус*) // **ПРИЖУНКА** *Тәт.* Резиновая тесьма для поддержания чулков.

ПУЛСУХНА (> *рус*) Полусукно, полувальное сукно, толстое сукно.

ПУТА (> *фар.*) *Каз.ар., Саб., Ар., Дөб.-Ар.* 1. Кушак; в старину длинный и широкий пояс, обычно красного, иногда синего цвета, завязываемый поверх зимней одежды. – *Ефәк пута билбавың Билләреңне өч кат әйләнсен. Бер матурга күңелем төште Сачкыналары миңа бәйләнсен* (Хал. җыры). 2. Пояс, отдельная деталь к одежде. 3. Пояс, пришитый к юбке, брюкам и т.д.

Алъяпкыч путасы Пояс фартука.

Арт путасы Хлястик, короткий пояс, вшиваемый на спинной стороне.

Җиң путасы *Ар. к.* **җиң якасы**.

Итәк путасы *Ар.* Пояс куртки, пришитый к нижнему краю.

Сул як путасы (чалбарда) Левый пояс брюк.

Уң як пута (чалбарда) *Ар.* Правый пояс брюк.

Чалбар путасы Пояс брюк.

Ярты пута *к.* **ярты билдәмә**. – *Халатларның арткы бил турысына ярты пута куела.*

ПҮКӘН *Саб.* Способ упаковки шапок.

Бер пүкән Упаковка из трех шапок.

Утыз пүкән Тридцать упаковок (девяносто) шапок.

ПҮКӘННӘҮ *Саб.* Запаковка по три шапки (шапки, всунутые друг в друга).

ПЫРТЛАВЫК *Күз.-Минз.* Плательная кнопка; *син.* **чыртлавык**.

ПЫЧКЫ ТЕШЛЕ ЛЕНТА *Кук.* Пильчатая лента, деталь валяльной машины.

РЕПС (> *фр.*) Репс; плотная ткань полотняного переплетения из толстой уточной нити и шёлковой, шерстяной или хлопчатобумажной основной нити.

РЮШ (> *фр.*) Рюш; отделочная деталь из лёгкой ткани для образования оборок. *Рюш – уртадан бөргән бала итәк.*

РЮШКИ *Каз.* Рюшка; пильчатая тесьма, декоративный кант уголков, сделанный из ткани и применямый для украшения края кармана пальто и т.п.

САБАК *к.* **элмәк**.

САБАКЛАУ 1. *Ар. к.* **элмәк ясау**. 2. *Саб. к.* **саплау**.

САЙЛАУ *Саб.* Выборка, сортировка меховых лоскутков по цвету, виду и другим качествам.

САК (> *гр.* > *лат.* > *рус*) *Күг., Мулл.-Я.Үз.* Широкое женское летнее пальто. – *Хәзерге плащ урынына хатын-кыз кигәне бер генә катлы җәйге кием – сак, ирләр кигәне җилән була. – Тар җиңле, киң кайтармалы язгы-көзге пальто урынына байлар киядерие сакны.*

САЛУ Пришивание, нашивание на лицевую сторону изделия (напр., кармана, тесьмы, оборки).

Перәшкә салу Настрачивание пояса, закрывающего шов на талии.

САМОЛЁТ (> *рус*) *Әг., Тег. ф. к.* **шпаргалка**.

САН (> *рус*) *Әтн. к.* **гәүдә**. – *Җиң утырту өчен санын уясы бар.*

САНТИМЕТР // **САНТАМИТЫР** // **САНТИМИТЫР** Деревянная линейка или матерчатая лента длиною в один метр с делениями для измерения длины ткани.

САПЛАУ 1. Продеть нитку в ушко иголки. 2. *Чүпр., Тег. ф. к.* **типчү**. – *Машинада җүләгәнче кулдан зур-зур атлатып саплап чыгабыз. – Текмәдем әле, саплап кына куйдым.*

Җеп саплау *к.* **саплау**.

САПУ *к.* **саплау** 1. – *Җөйче инә сапты.*

САРЖА (> *фр.*) Саржа, подкладочная ткань диагонального переплетения нитей.

Җиңлек саржа Саржа рукавная, хлопчатобумажная саржа.

Күлмәклек саржа Саржа платьевая, ситцеобразная, гладкая саржа средней плотности.

Эчлек саржа Подкладочная саржа с мало заметными крупными диагональными линиями.

САРФИНКӘ // **САРАФИНКӘ** (> *рус*) *У.Пош.-Ар.* // **САЛФИНКЕ** *Күг., Мулл.-Я.Үз.* Сарпинка; клетчатая полосатая хлопчатобумажная ткань. – *Салфинке, шатландка – икесе бер алар, шакмаклы гына түгел, буй-буй әйбер.*

САТАЖ (> *рус*) *Чүпр.* Сутаж; тесьма или лента, пришиваемая для украшения женских платьев, фартуков. – *Күлмәк итәгенә икенче төсле әйбердән, я лентадан сатаж салып матурлап теккәннәр.*

САТИН (> *гар.*) // **САЙТИН** *Күг., Мулл.-Я.Үз.* Сатин; плотная хлопчатобумажная или шёлковая ткань сатинового (атласного) переплетения нитей. – *Ефәк сатин нечкәрәк, эчлек сатин тыгызрак була. – Сайтин чибәррәк күлмәккә аладырыек, ыштапельләр чыкканчы. – Сатин киям, сатин киям, Сатинның яшелләрен. Тагын бер яр сөям әле Шуларның нәселләрен* (Хал. җыры).

СӘДӘП (> *гар.*) // **СӘДӘФ** Пуговица; маленькая пуговка.

Чын сәдәп // **Чын сәдәф** Перламутровая пуговица.

СӘДӘП КАДАУЧЫ *И.Шәй.-Чүпр. к.* **сәдәпче**.

СӘДӘПЛӘҮ *Болг.-Т.Кам. к.* **сәдәп тагу**. – *Сәдәпләп җөрергә читен, жиң очын тар китерәм дә, сәдәпсез генә итәм.*

СӘДӘП ТИШЕГЕ // **СӘДӘФ ТИШЕГЕ** *Мам., Минз.* Запонка, петля, обмётанная прорезь для пуговиц. – *Аклы ситса күлмәгемнең сәдәп тишекләре юк, дөньялыкта күрешеп калыйк, Гүрнең ишекләре юк* (Хал. җыры).

СӘДӘП УРЫНЫ *Кук. к.* **сәдәп тишеге**.

СӘДӘПЧЕ Работница, занятая пришиванием пуговиц. – *Сәдәпче тегүченең өйрәнчеге була.*

СЕҢЕР *Бикүл.-Нурл., Тау.ас.-Минз.* // **СЕҢГЕР** *Сал.-Әг., У.Пош.-Ар.* Резиновая тесьма.

СИЛКЕ *Буа, Ап., Бал.* Силки *уст.,* копировальные строчки.

СИЛКЕ САЛУ 1. Наложение силков. 2. *к.* **җеп салу**.

СИ́ТСЫ (> *төрк.* > *рус* **ситец**) // **СИ́ТСА** // **СИ́ССЫ** *У.Пош.-Ар.* // **ЧИ́ТСЫ** *О.Тар.-Тәт.* Ситец-набойка, хлопчатобумажная ткань полотняного переплетения нитей; *син.* **басма**. – *Аклы ситса күлмәгемнең җиң очлары сәдәпле...* (Хал. җыры).

Ашланмаган каты ситса Миткаль.

Йомшак ситса Муслин, мягкий ситец.

Каты ашланган ситса Мадаполам.

Тыгыз һәм каты итеп эшкәртелгән ситса Бязь.

Шома өсле ашланмаган ситса Коленкор.

Юллы ситса Полосатая ткань.

СЛО́НКА (> *рус*) *Каз. тег. ф. к.* **кушлау** 1.

СОРО́ЧКА (> *рус*) // **САРУЧКЫ** 1. Женское белье, комбинация, комбине. 2. *к.* **түш киндере**. 3. Мужская рубашка.

СОСА *Кук. Бал., Әтн.* // **СУСА** *У.Пош.-Ар., О.Мәң.-Әтн.* Челнок, шпульный колпачок (металлический – в швейной машине, деревянный – в ткацком стане).

СОСЛО́НКА (> *рус*) *Каз., Кук. к.* **кушлау**.

СТЕНА (> *рус*) // **ЭСТЕНА** *И.Шәй.-Чүпр.* // **ЭСТИНА** // **ЭЧТИНА** *О.Тар.-Тәт.* // **ЭСТЯНА** *И.Шәй.-Чүпр., О.Тар.-Тәт.* // **ЫСТИНА** *Т.Кар.- К.Там.* // **ЫЧТИНА** *О.Тар.-Тәт. к.* **буй**.

Ал ыстина *к.* **ал такта**.

Арт ыстина *к.* **арт такта**.

Кыска стена // **Кыска ыстина** // **Кыска эстина** *к.* **кыска кыса**.

Өзек стена // **Өзек эстина** *к.* **кыска кыса**.

СТРО́ЧКА(> *рус*) Строчка; сплошной шов на ткани.

СТРО́ЧКА БИРҮ *к.* **бастыру**.

СТРО́ЧКА ЯСАУ *к.* **бастыру**. – *Куртканың каплама кыриена, пальтоларның аркасындагы склад турысына строчка ясап чыгалар.*

СУКТЫРУ *Бал., Үрн.-Ар., И.Шәй.-Чүпр.* Перенос постукиванием намелованной линии на выкройке одной детали на другую. – *Бур белән сызылган җөй эзен бер өлгедән икенчесенә каплап суктыралар.*

СУ́МКА (> *рус*) *О.Кар.-К.Там.* Клапан кармана; *син.* **кесә капкачы**.

СУРА *Дөб.-Биект., Каз.ар.* 1. Ткань из хлопчатобумажной основной и шёлковой уточной нити, тканая атласным переплетением ниток (использовалась для шитья подкладок). – *Сура күзне чагылдыра, бер зәңгәрсу, бер кызылсу төскә керә, кәләпүш эчли торган материя.* 2. *ТТДС Каз.ар., Минз.* Сорт шёлковой ткани. 3. *Алаб.* Плюш;. бархат.

СУХНА (> *рус*) *к.* **постау**.

Җеп сухна *Саб.* Сукно, тканое с хлопчатобумажной основной и шерстяной уточной нитью.

Көреле сухна *Саб.* Сукно, тканое при помощи нескольких нитченок.

СҮРҮ 1. *О.Тар.-Тәт.* Чехол, нижняя наволочка перины, подушки, одеяла. – *Сүрү тарталар бит түшәккә. – Мендәр сүрүе мамык үткәрми торган тукыма.* 2. *Ю.Тәк.-Минз.* Җеп. – *Сүрү тартып бөрү.*

Мендәр сүресе *Т.Урыс.-Я.Үз. к.* **мендәр сүрүе**.

Мендәр сүрүе Наволочка.

Түшәк сүрүе Наперник.

Юрган сүрүе Пододеялник.

Ястык сүрүе Наперник.

СЫЗЫК 1. Линия. 2. Шов.

Арткы сызык *И.Кыяз.-Акс.* Серединный шов спинной выкройки.

Бил сызыгы Линия талии.

Урта сызык Линия середины детали изделия или ткани. – *Алтактаның уртадагы сызыгыннан түш капламасы тегелә.*

СЫЗЫКЛЫ Линейный, полосатый.

Юл-юл сызыклы Полосатый (о ткани).

СЫЗЫМ СЫЗУ *Ар.тег.ф.* Вычерчивание линии выкроек по лекалам.

СЫНДЫРУ *Шәле-Пит.* Делать складки, складка.

Бөксәмгә сындырган Складки от кокетки.

Чалбар сындыруы *Бал.* Стрелка брюк.

СЫР 1. *к.* **җыерма**. 2. Узор, украшение.

СЫРЛАУ *И.Шәй.-Чүпр.* 1. Украшать, украшение. 2. *к.* **ыcsклад салу**.

Итәк сырлау Украшение подола воланами, тесьмой.

СЫРМА Стёганая одежда, куртка, телогрейка. – *Фермада эшләүче бөтен кеше эшкә кияргә сырма тектерә.*

Җиңсез сырма *к.* **җилкә җылылыгы**.

СЫРМЫШ *И.Шәй.-Чүпр., О.Тар-Тәт. к.* **сырма**. – *Сырмыш белән бара тормыш. – Сырмыш җиңле була, җиңсез булса – душегрейка.*

СЫРУ *Чал.-К.Там.* Стёгать; *син.* **типчү** 2. – *Мамык юрган, Кат-кат сырган, Үзе суп-суык (Кар) (Табышмак). – Ак машина, көмеш инә Ал юрганнар сырырга. Безгә ходай язган икән Айрылышып торырга* (Хал. җыры).

Телогрейка сыру Стегание телогрейки.

Юрган сыру Стегать одеяло, стежка одеяла.

Эшләпә сыру Стегание шляпы.

Кәлпәк сыру Стегание тюбетея.

СЫРУЧЫ Стегальщик.

Матрас сыручы Стегальщик матраца.

Юрган сыручы Стегальщик одеял.

ТАБАН 1. *Бал., Дөб.-Биект.* Педаль ножной машины; *син.* **машина тәбәлдерегe**. 2. Лапка швейной машины; деталь, прижимающая ткань в процессе шитья.

ТАБАН БАГАНАСЫ 1. Стержень лапки швейной машины (для прикрепления лапки). 2. У ткачей: *к.* **тәбәлдерек**. 3. У обув-

щиков: лапка (инструмент для крепления подошвы); 4. У обувщиков: подошва, стелька.

ТАГУ Пришивать, пришить (кнопку, пуговицу и т.п.); прикалывать, приколоть (украшение).

Сәдәп тагу // Сәдәф тагу Пришивать, пришивание пуговицы.

Төймә тагу Пришивание, прикрепление пуговицы.

ТАКТА Выкройка из фанеры или картона по форме деталей одежды.

Аяк тактасы *Карад.-Ар., Бал.,Шәм*.-*Саб*. Лекало выкройки из фанеры или картона для шубы из шкурок лисьих лап.

ТАРТУ Пришивать, пришить; пришивание.

Тасма тарту *к*. **тасма тоту**.

Җияк тарту *к*. **тасма тоту**.

ТАСМА 1. Тесьма; узкая декоративная (тканая или плетеная) полоска. 2. Лента; специально тканая, обычно, шёлковая полоска определённой ширины.

Балак тасмасы Тесьма, пришиваемая к низу брюк для предохранения их от преждевременного изнашивания.

ТАТЬЯ́НКА (> *рус*) *Әтн., Ар., Биект*., *И.Шәй.-Чүпр.* Край отрезного по талии платья, подол которого присборен с боков и нашит на кокетку.

ТАФТА (> *фр.* > *фар*.) Тафта; тонкая плотная ткань, более плотный вид канауса.

ТАЯК Палка.

Аршын таягы Палочка длиною в аршин, для измерения длины (71,1 см).

Баш таяклар *Я.Кен.-Ар.* Брусья головные (рамы для стёгания одеяла). – *Юрганның киң ягын – баш-башларын беркетә торган таякларны баш таяклар дип йөртәбез.*

Метр таягы Деревянная линейка длиной в один метр.

Ян таяклар *Я.Кен.-Ар.* Боковые брусья (рамы для стёгания одеяла. – *Юрганның озын ягын беркетеп куя торган таяклар ян таяклар була.*

ТӘБЕЛДЕРЕК 1. Педаль ручного ткацкого станка. 2. Педаль швейной машины.

ТЕГЕНЧЕ *Н.Ис. к.* **тегүче**. – *Тегенче үзенә текмәс* (Мәкаль). – *Тегенче үз анасына теккән күлмәктән дә кыйпулык алып калган* (Әйтем).

ТЕГҮ Шить; шитьё; стачивание двух срезов (при помощи шва соединить два куска ткани в один). – *Тегем тегү дуга бөгү түгел.* (Мәкаль).

Аркылдырып тегү *У.Пош.-Ар. к.* **атландырып тегү**.

Арттан чәнчеп тегү Шить швом «за иголку» (после каждого стежка иголка возвращается туда, откуда она вышла), закрепительный шов.

Атландырып тегү *И.Кен.-Ар. к.* **юрмәп тегү**.

Ашлап тегү *Т.Тәк.-Минз.* Подшивание дополнительной (другого цвета, качества) материей. – *Күлмәк кыскаргач, итәген эчтән икенче материал белән ашлап тегәбез.*

Белендерми тегү *Күзк.-Минз.* Шить потайным швом (подол, рукава и т.д).

Беркетеп тегү *Кук., Бал к.* **беркетү**.

Берочтан тегү *Мәлк.-Минз.* Сшить из одного куска материи. – *Алъяпкычның берочтан тегелгәне билдән өзексез була.*

Бетереп тегү *Ар., Мех.ф.* Делать последние швы, окончить шитьё. – *Кесәне бетереп тегү.*

Бөгеп тегү *Өнс., Дөб.-Биект*. Подшивание потайными стежками подогнутого края детали с изнаночной стороны изделия.

Бөгешләп тегү *к.* **бөгешләү**.

Бумалап тегү *к.* **бума кую**.

Гармунлап тегү Делать складки гармошкой, плиссеровать, гофрировать.

Җиңне бетереп тегү Закончить и подготовить к посадке рукав.

Җөен яшереп тегү *И.Кен.-Ар*. Шить выворотным швом; потайной шов.

Җөй тегү Портняжничество, занятие швейным делом; *к.* **машина тегү**.

Зигзаг ясап тегү Зигзаговидный машинный шов, оверложный шов (заменяет шов «козлик»).

Инечләп тегү *Ап*. // **Энечләп тегү** Шить с подоплёкой на плечевой части спинки и полочек платьев и рубашек. *Күлмәк тиз тузмаска инечләп тектерәләр.*

Итәкне бетереп тегү Закончить и подготовить к посадке кокетку.

Йөреп тегү Отхожее портняжничество.

Кабырга ясап тегү *к.* **каплап тегү**.

Каеп тегү *к.* **каю**.

Каплап тегү Накладной способ шитья.

Кесә салып тегү *к.* **кесәле итеп тегү**.

Кесәле итеп тегү Шить одежду с карманом.

Кесәне бетереп тегү Закончить и подготовить к посадке карман.

Козлик ясап тегү Шитьё козликовым швом.

Кул белән тегү *к.* **кулдан тегү**.

Кулдан тегү Шить вручную.

Кысаны бетереп тегү Закончить и подготовить к посадке кофту.

Матурлык өчен тегү *к.* **каю** 1. – *Пальто, җон күлмәк, костюмнарда, җөй кирәк булмаса да, матурлык өчен тегеп чыгалар.*

Машина белән тегү *к.* **машинада тегү**.

Машинада тегү Шить на швейной машине, шить машинкой.

Машина тегү Портняжничество, занятие шитьём, швейным делом.

Путаны бетереп тегү Закончить и подготовить к посадке пояс.

Сытып тегү *Шәле-Пит*. Шить двумя строчками, раздвигая швы в разные стороны. – *Чикмән җөйләрен сытып тегәбез.*

Типчеп тегү *О.Кар.-К.Там.* Шить вручную швом «за иголку». – *Киез итек астын типчеп тегәләр.*

Толыплай тегү *Минз.* Шить неотрывным по талии (об одежде).

Уңга-сулга тегү Выворотный или двойной выворотный шов, французский шов (сначала стачивают с лицевой стороны оба куска ткани, не глубоким до 3 мм швом и выворачивают

его, затем шов выравнивают с изнанки и вторично прострачивают на расстоянии 5–7 мм от края. Таким образом, второй шов скрывает края первого шва).

Уңлап-суллап тегү *И.Шәй.-Чүпр.Саб. к.* **уңга сулга тегү**.

Уңлы-суллы тегү *к.* **уңга-сулга тегү**.

Чалып тегү Шить через край с накидыванием нитки за остриё иголки. – *Төймә тишеген элмәкләп ясаганда, җепне инә очы алдыннан әләктереп чалып тегәсең.*

Чалыштырып тегү *Я.Кен.-Ар*. Шить крестообразным швом, козелковым швом; шов козликом.

Чеметеп тегү *Саб., Минз*. Настрочить на оборках или подоле защипы (мелкие складки).

Юрмәп тегү // **Җүрмәп тегү** *Әг.* // **Җөрмәп тегү** Шить через край.

Яканы бетереп тегү Закончить и подготовить к посадке воротник.

Ялгап тегү Стачной шов, соединительный шов, стачная строчка, соединительная строчка.

ТЕГҮЧЕ Швея, портной, портниха. – *Тегүченең төймәсе булмас* (Мәкаль).

Җөреп теккән тегүче *Каз.ар. к.* **йөреп тегүче**

Йөреп тегүче // **Җөреп тегүче** *Каз.ар.* Портной-ходок.

Кара тегүче *Әг*. Портной, не имеющий специального образования. – *Мөсәвәрә апа – кара тегүче, Сукно урамында тора.*

Матрас тегүче *к.* **матрас сыручы**.

Өязгә чыгып тегүче *к.* **йөреп тегүче**.

ТЕГҮЧЕЛЕК Портняжничество.

ТЕГҮЧЕ ӨЙРӘНЧЕГЕ *к.* **тегүче ярдәмчесе**. – *Тегүче белән өйрәнчеге үзләре генә аңларлык итеп сөйләшә торганнар иде.*

ТЕГҮЧЕ ЯРДӘМЧЕСЕ Подручный помощник портного, подмастерье (обычно сын портного, подросток).

ТЕРКӘҮ *Шәм.-Саб.* Сшивание, соединение, закрепление отдельных кусков обрезков меха, ткани друг с другом.

Корама теркәү Сшивание лоскутков.

Мех теркәү Сшивание кусочков меха.

ТИЛАГРИКА (> *рус*) Телогрейка, ватник. *Тилагрика сырырга швит кирәк.*

ТИПЧҮ *Ар., Әтн., Саб., Әг., Буа, Чүпр., К.Там. Т.Кам.* // **ТЕПЧҮ** *О.Тар.-Тәт., Нурл., Кук.* // **ЧИПЧҮ** *Әтн.* 1. *к.* **күкләү**. – *Һавадан төшкән туп кына, Аягы-кулы юк кына, Алтын белән тупчыган, Көмеш белән төпчегән (Кавын)* (Табышмак). – *Типчү – зур-зур атлатып тегү, Казан яклары күкләү, ди.* 2. Стегание двух слоев ткани или бортовки с тканью верха мелкими стежками. – *Типчү – сирәк юләү* (И.Шәй.-Чүпр.).

Ласкын типчү Пикир, пикирование (стегивание прокладки лацкана диагональным швом).

Фасонлап типчү *Кук. к.* **ласкын типчү**.

Яка типчү Простёгивание подбортовки отворота лацкана диагональным швом (пикиром).

ТИРЕ Шкура; мех; кожа. – *Алтынны коя белмәгән эретер, тирене или белмәгән черетер* (Мәкаль).

Бүре тиресе Волчья шкура.

Иләнмәгән тиреләр Скора, скорье.

Сарык тиресе Овчина.

ТИРЕ ОЕК *Кел.-К.Там.* Меховые чулки, бурка. – *Иске киемне сүтеп, иске тунны сүтеп оек тектем – миннән чыкты бурка дигән тире оек.*

ТИРЕ ЯЗУ *Бал.* Расправление, выравнивание складок шкуры при помощи острого края доски. – *Җыерылып кипкән урынны үткен такта кырые белән ышкып тигезләп тирене язасың. чаг.* **йон язу**, **җөй язу**.

ТИРЕ-ЯРЫ Кожевенное сырьё.

ТИРЛЕК 1. *уст.* Потник. 2. *к.* **эчке күлмәк**. – *Күлмәктән тирлегем якын, тирлегемнән тирем якын* (Мәкаль). 3. Попона для лошади.

ТИЯК *Шәм.-Саб.* 1. Прутик длиной в 10–15 см, толщиной с палец; применяется при смягчении кожи (для подвешивания шкуры). 2. В ткачестве: прутик для изготовления изделий (меха, кожи, ткани).

ТОВАР *Каз.мех.ф*. Материал: мех, кожа, ткань для одежды.

Американ товар Американская кожа.

Кәҗә товары Козлиная кожа.

Товарны киңәйтү Расправка меха.

ТОЛЫП 1. *Ар., Бал*. Тулуп; меховая одежда, широкая шуба для зимней дороги. 2. *У.Кирм.-Мам*. Грудная часть одежды до талии; *син*. **кыска буй**.

Бәрән толып Бараний тулуп.

Бүре толып Волчий тулуп.

Доха толып Доха тулуп.

Кайры толып Дублёный тулуп.

Кыска толып *к*. **кыска кыса**.

Намаз толыбы Тулуп, надеваемый для посещения мечети.

Озын толып Часть платья, висящая поверх пояса по талии, удлинённая талия; *син*. **озын буй**.

Төлке толып Лисий тулуп.

Тун толып Шубный меховой тулуп не крытая сукном.

Югары толып *к*. **кыска кыса**.

ТОЛЫПЛАЙ Целый, сплошной (о неотрывном на талии крое передних и задних деталей одежды).

ТОЛЫП-ЧИКМӘН Тулуп-чекмень.

ТОТУ Оторачивать, пришивать; оторачивание

Кайма тоту *Нор-Я.Үз*. Пришить кайму.

Тасма тоту Пришить тесьму.

ТӨЕН // **ТҮН** *Бик.-Нурл*. Узел, бахрома на концах полотенца.

ТӨЙМӘ // **ТИМӘ** *Ап*.// **ТҮМӘ** *И.Шәй.-Чүпр*. Пуговица. – *Ике тирәк бер төптә, алтмыш төймә бер җептә* (Мәкаль).

Агач төймә Деревянная пуговица.

Җиз төймә Латунная пуговица.

Запас төймә Запасная пуговица, прилагаемая при изготовлении одежды на швейной фабрике.

Пыяла төймә Стеклянная пуговица.

Тире түмә *Киз.-Нурл*. Кожаная пуговица.

ТӨЙМӘЛӘВЕЧ *Шәле-Питр. к.* **төймә тишеге**. – *Бишмәт алларына төймәләвеч эчтән яшереп куелган була.*

ТӨЙМӘЛӘҮ Застёгивание на пуговицы.

ТӨЙМӘ ТИШЕГЕ *Әтн.* Прорезная петля, запонка. – *Төймә тишеген питла да диләр фабриктә, запунка да дибез.*

ТӨЙМӘ ТИШЕГЕН ЭШКӘРТҮ *к.* **элмәк ясау**.

ТӨЙМӘ ТӨЮ // ТҮМӘ ТҮҮ *Киз.-Нурл.* Сделать пуговицу из кожи, присборивая на нитку кусочки кожи. – *Төймә төйдем, төпкә салдым* (Табышмак). – *Кулы белән төймә генә төйми* (Әйтем).

ТРАФАРЕТ (> *ит.*) Трафарет.

ТРИКО-АДРЕН (> *фр.*) Трико-адрен; льняная ткань саржевого переплетения (применяется для пошива мужских, детских костюмов, женского платья).

ТРИКОТАЖ (> *фр.*) Трикотаж; машинная вязанная ткань; изделие, одежда из такой ткани

ТРИНСЕ (> *рус*) *Каз., Шәм-Саб., Ар.* Шов для закрепления углов петель, карманов, складок. – *Чалбар кесәләренең кырыен ныгытып, теген кую өчен тринсе салабыз. – Тринсе чалбар капламасының аскы кырыена да ясала.*

ТРО́ЙКА (> *рус*) Тройка; костюм-комплект из трёх отдельных частей одежды (юбка, жакет, жилет – женский костюм-тройка; пиджак-брюки, жилет – мужской костюм-тройка). – *Хатын-кыз тройкасы юбка, жилет, блузкадан тора; ирләр тройкасы чалбар, пиджак, жилеттан тора.*

ТУКЫЛМА *к.* **тукыма**. – *Нечкә епьләрдән тула, постау, драп тукылмалары тукыйлар. – Җитен мамык сүсләреннән төрле нечкә тукымалар туку өчен бик зур фабрикалар салынган.*

ТУКЫМА Ткань, материя.

Ике иңле тукыма Ткань двойной ширины.

Иңле тукыма Ткань большой ширины, широкая ткань.

Киң иңле тукыма *к.* **ике иңле тукыма**.

Камволь (> *нем.*) **тукыма** Камвольная ткань из высококачественной шерстяной гребенной пряжи.

ТУН 1. Шуба, меховое пальто. – *Атамның бер туны бар − Ябынып булмый; Эче тулы ак энҗе − Санап булмый (Күк һәм йолдызлар)* (Табышмак). 2. *Урн.-Ар*. Выделанная шкура.

Бәрән кабы тун Шуба, сшитая из шкуры ягнят.

Бәрән тун Шуба из меха барана, овечьей шкуры.

Бәрән эчле тун *к*. **бәрән тун**.

Билле тун *Җ.Вәл*. Шуба в талию с расширяющимся книзу подолом.

Бөрмәле тун Шуба с борами.

Доха тун Короткая шуба с мехом снаружи.

Дуп тун *к*. **кайры тун**.

Кабык тун *к*. **кайры тун**.

Кайры тун *Каз.ар*. Дублёная шуба.

Камалы тун Шуба с оторочкой из меха выдры.

Кама тун Шуба из выдры.

Карага кактырган тун Шуба из меха крашеного в чёрный цвет.

Каракүл тун Каракулевая шуба.

Карсак эчле тун Карсачья шуба.

Күрпә тун *к*. **бәрән тун**.

Кыска тун Полушубок.

Намаз тун Неотрезная шуба прямого покроя.

Өч беверле тун *миш*. *к*. **өч билле тун**.

Өч билле тун *И.Шәй.-Чүпр*. Отрезная в талии шуба из трёх клиньев, которые образуют фалды (округлые складки на материале которые образуются под действии собственной тяжести).

Сарыга кактырган тун Шуба из меха жёлтого цвета.

Татар туны *Җ.Вәл*. *к*. **туры тун**.

Тире тун Шуба без верха, некрытая шуба.

Тиртун // **Туртин** *Себ*. *к*. **тире тун**.

Туры тун Прямая шуба, неотрезная по талии, не расширенная к подолу.

Тышлаган тун *И.Шәй.-Чүпр*. *к*. **тышлы тун**.

Тышлы тун Крытая шуба.

Тышсыз тун *к* .**тире тун**.

ТҮРЛӘМӘ *Калм.-Минз. к.* **тәрәзә кашагасы**. – *Өй түренә тәрәзә турысына элү өчен түрләмәне чигәдериек.*

Бишбармаклы түрләмә *Т.Тәк.-Минз.* Занавеска, края которой отделаны фестонами в виде пятилепестковых цветов.

ТҮШ *Т.Юш.-Минз.* Грудь, грудка, нагрудник; *к.* **изү** 2.

ТҮШӘК Перина квадратной формы, тюфяк, матрац из пуха и пера. – *Йон түшәгем ертылды, Бөтен дөнья йон булды (Буран) (Табышмак). – Түшәге бар түшәнер, икмәге бар күшәнер (Мәкаль).*

ТҮШЕН АЧУ *Сал.-Әг. к.* **изү ачу**. – *Күлмәкнең түшен, изүен ачу өчен түгәрәкләп, почмаклап, я очлы итеп кисеп алалар.*

ТҮШЕ РЕЗИНКАЛЫ *Т.Юш.-Минз.* Грудка, сборенная резинкой.

ТҮШ КИНДЕРЕ *Ар.* На полочках верхней одежды – пальто, пиджака и др.: подбортовка, прокладка из жесткой ткани (из мешковины).

ТҮШЛЕК *Минз. к.* **изү**. – *Түшлек тәңкәләр белән бизәлгән, күлмәк өстеннән киелә.*

ТҮШТИ *Бикб.-Минз., Әг., Акт. к.* **күкрәкчә** 1.

ТЫШ *к.* **тышлык**.

Матрас тышы Обивка *матраца.*

Мендәр тышы *И.Шәй.-Чүпр. к.* **мендәр сүрүе**.

Юрган тышы Ткань, покрывающая вату одеяла с верхней и нижней стороны.

ТЫШЛАУ 1. Обшивать, обвивать что-либо материей, кожей. 2. Надеть чехол, наволочку. – *Ястык (мендәр, түшәк) тышлау.*

ТЫШЛЫК 1. Ткань для верхней одежды, верх. – *Тун тышлыгы. – Пальто тышлыгы.* 2. Ткань для пододеяльников, наволочек и т.п. – *Диван тышлыгы. – Юрган тышлыгы.*

Матрас тышлыгы *к.* **матрас тышы**.

Толып тышлыгы Ткань для верха (для крытия) тулупа.

Тун тышлыгы Верх шубы.

ТЫШМАК *Себ. к.* **тыш бияләй**.

ТЫШ ТЕРКӘҮ *Минз. к.* **тышлык тегү**.

ТЫШЧА *к.* **тышлык**.

УЕЛМА *к.* **уем**.

УЕМ Вырез (напр., горловины, воротника, рукавов).

Җиң уемы *Каз.ар*. Вырез рукавов.

Йомры уем Круглый вырез воротника.

Йөрәк уем Вырез горловины в виде сердечка. – *Алдан очлы итеп уйган яканы йөрәк уем дип әйтәбез*.

Кирпич уем Вырез в виде кирпичика.

Көймә уем Вырез «лодочка».

Култык асты уемы *к.* **култык уемы**.

Култык уемы Пройма.

Муен уемы Вырез горловины.

Фигурлы уем Фигурный вырез.

Шакмак уем Квадратный, четырёхугольный вырез.

Яка уемы Вырез воротника; *син.* **яка төбе, яка уемтыгы, муен уемы, муен уемтыгы**.

УЕМТЫК // УЕНТЫК *И.Кен.-Ар*. 1. *к.* **уем**. 2. Вырезанный кусочек ткани.

Җиң уентыгы 1. Вырезка, вырезанная часть от проймы. – *Яка һәм җиң уентыгын тирәсен каплатып тегәсең*. 2. *к.* **җиң уемы**.

Яка уемтыгы //Яка уентыгы *к.* **яка уемы**.

Муен уемтыгы // Муен уентыгы *к.* **яка уемы**.

УЕНТЫК АЛУ *О.Кар.-К.Там*. Вырезать часть кроя в том месте, где должен быть пришит воротник или посажены рукава.

УЙМА *к.* **уем**.

УЙМАК Напёрсток. – *Уймак кия торган бармак элек имән бармак булган, хәзер урта бармакка кияләр.*

Төпле уймак Напёрсток с донышком, глухой напёрсток.

Төпсез уймак Напёрсток без донышка – сквозной напёрсток, открытый с двух сторон для защиты только лицевой стороны пальца.

УРТА БИЛГЕЛӘҮ Обозначение середины деталей швейных изделий.

УРТА ТАБУ *Әтн. к.* **юрган уртасын табу**.

УТЫРТУ Посадить, пришить (о сшивке деталей одежды: воротника в горловину, руковов в пройму и т.п.).

Җиң җакасын утырту *Әтн.* Пришить, *букв.* посадить манжету к рукаву.

Җиң утырту *Ар.* Посадка рукава, пришивание рукава к пройме.

УТЫРУ Усадка, уменьшение материи после стирки. – *Югачситса утырды, күлмәк кечерәйде.*

УЮ Сделать круглый вырез, выемку, вырезать кружком, по косой нити или по кругу.

Җиң ую Делать вырез проймы для рукавов.

Яка ую Делать вырез горловины для воротника.

ҮЛЧӘҮ АЛУ Снятие мерки для шитья одежды, определение длины и ширины деталей одежды.

ҮЛЧӘҮ ТАСМАСЫ Измерительная лента, метровка.

ҮРНӘК *Кыл., У.Пош.-Ар.* Выкройка (образец узора, образец деталей одежды); *син.* **өлге**.

Урта үрнәк *Саб. к.* **урта бизәк**.

ҮТҮК Утюг.

Газ үтүге Утюг из сплошного железа для нагревания на газе.

Күмер үтүге Утюг, нагреваемый с помощью углей.

Электр үтүге Электрический утюг.

ҮТҮКЛӘҮ Утюжить, отутюжить; утюжка, глажение ткани при помощи нагретого утюга.

Аударып үтүкләү *И.Шәй.-Чүпр.* Гладить шов в одну сторону (о шве). – *Ул җөйне бер якка яткырып, аударып үтүклибез.*

Пресс белән үтүкләү *Бал. к.* **пресслау**.

Сытып үтүкләү *И.Шәй.-Чүпр.* Гладить, разутюживать швы в разные стороны.

Тартып үтүкләү Утюжение с растягиванием отдельных мест (коленные, нагрудные части одежды).

ҮТҮКЛӘҮ ӨСТӘЛЕ Утюжильный стол.

ҮТҮКЛӘҮ ТАКТАСЫ *к.* **үтүк тактасы**.

ҮТҮКЛӘҮЧЕ Утюжильщик, гладильщик.

ҮТҮК ТАКТАСЫ Гладильная доска, обёрнутая тканью.

ҮТҮК ЭШЕ *к.* **үтүкләү**.

ФА́ЛДА (> *пол.*) Фалда; на подоле одежды, расширенном книзу, округлые конусообразные складки, которые образуются на ткани под действием собственной тяжести (наиболее характерные фалды можно наблюдать в юбках кроя «солнце клеш»).

ФАЛДА ЯСАУ Образование фалдов (напр., при выкраивании детали под углом 45° к нитям основы и утка).

ФАСОН (> *фр.*) Фасон, покрой, форма, модель, образец. – *Күлмәкләрне бу фасон белән элек теккән идек, хәзер яңадан кайтты.*

ФИ́РМОЧКА (> *ит.* **фирма**) // **ФИ́РМЕЧКА** *Каз.* Кусочек тесьмы с напечатанными данными об изделии (пришивается к шву с изнаночной стороны).

ФЛҮР (> *нем.*) Флёр; прозрачная тонкая, обычно шёлковая ткань. – *Җәй көне эсседән кача торган яулык була – флүр. – Бай хатыннары биткә флүр – кара бөрчекле вәл коралар.*

ФРАНСУЗ *Ап., Буа, Тәт.* Ситец, обычно с красными цветами.

ФРЕНЧ (> *ингл.*) // **ФРИНЧЕК** Френч; куртка военного образца с четырьмя накладными карманами (на груди и по бокам). – *Фринчекләрне күп тектерәләрие ул елларны.*

ФУЛЯР (> *фр.*) Фуляр; тонкая мягкая шёлковая или хлопчатобумажная ткань полотняного переплетения, гладкокрашеная или с набивным рисунком (применялась для изготовления носовых, шейных платков, абажуров, занавесок).

ФУФА́ЙКА // **КУФАЙКЫ** *Я.Байс.-Акт., Ар.* // **БУФАЙКА** *Минз.* 1. Вязаная кофта. 2. Ватник; короткая тёплая одежда.

ХАЛАТ (> *гар.* **хилат**) Халат; 1. Застегивающаяся или запахивающаяся и подпоясанная домашняя одежда. 2. Застегивающаяся с переди или сзади производственная одежда.

Врач халаты Медицинский халат.

Комлык халаты *к.* **пляж халаты**.

Өй халаты Домашний халат.

Парикмахер халаты Халат парикмахера.

Пляж халаты Пляжный халат.

ХАН АТЛАС (> *үзб.*) Лучший сорт узбекского атласа местного производства.

ХӘЛУӘТ // **ХӘЛФӘТ** Камлот; плотная тёмная шерстяная или хлопчатобумажная ткань. – *Хәлләр хәлуәт, тыштан бурлат. – Хәлләр хәлфәт, ыштан бурлат, төбе кытат* (Әйтем).

ХӘТФӘ *Я.Кен.-Ар.* // **КӘТИФӘ** *Троян.* Вид бархата, бархат, плюш.

ХЕЛӘСТИК (> *рус*) *Ар.* // **ХӘЛЕСТИК** *Әтн.* Хлястик; короткий пояс верхней одежды.

ХӨТНӘ (> *үзб.* **хутне** > *гар.* **кутне**) *Я.Кен.-Ар.* Кутня; полушёлковая ткань, восточная аладжа (Даль). – *Миңа хөтнә камзул теккәннәр ие.*

ХРОМ (> *гр.*) **КҮНЕ** Хромовая кожа, мягкая тонкая кожа, выработанная хромовым дублением.

ЧАБУ // **ЦАБУ** *И.Шәй.-Чүпр.* 1. Подол, пола. – *Озын киемнең билдән түбән ягы чабу була. – Бала итәкле чабу хатын-кызга килешеп тора. – Чабуына итәк теккән күлмәк.* 2. *Сал.-Әг., Минз.* Клёшевый подол, расширяющийся книзу по бокам. – *Чабу – кыеклап кискән итәк.*

Бөккән чабу *Чүпр.* Подогнутый подол.

Итәкле чабу Подол с оборкой по бокам. – *Итәкле чабу – чабуына бала итәк тоткан күлмәк.*

ЧАБЫК *Ар.* Метка-нарезка треугольником длиною 0,5 см для обозначения места соединения двух частей, двух деталей одежды. – *Чабык детальләрне бергә туры китерергә кирәклекне күрсәтә.*

ЧАЛБАР 1. Брюки. 2. Шаровары.

Әңгликә чалбар Бермуды; брюки с короткими штанинами.

Гәләфи чалбар *к.* **галифе**.

Ике яклы чалбар *Саб., Бал., Сал.-Әг., Я.Кен.-Ар.* Старинный крой холщевых штанов из одинаковых передних и задних выкроек (носили до 1930-х годов). – *Ике яклы чалбарның алда да, артта да берәр төймә, тезе тузса, икенче ягын әйләндерә дә кия.*

Клүш чалбар *Ар*. Брюки с широким (в 32–34 см) низом, брюки клёш. – *Клүш чалбарның ише булмаганда чалбарның төп ягын балакка әйләндереп тә тегә идек.*

Кунак чалбары *Саб*. Брюки на выход, брюки с широким стёганым поясом. – *Кунак чалбарының путасы 3 вершок сырып тегелә, андыйны арурак кеше балалары гына тектерә.*

Матрос чалбар Матросские брюки.

Сырган чалбар Стёганые брюки.

ЧАЛБАР АТЛАМАСЫ Помочи, лямка для поддерживания брюк.

ЧАЛБАР КАПЛАВЫЧЫ Гульфик, откос.

ЧАЛБАР ПУТАСЫ БАРМАКЛАРЫ Шлёвки на поясе брюк.

ЧАЛБАР СЫНДЫРУЫ *Бал*. Стрелка брюк, складка, образуемая при утюжении.

ЧАЛБАР ТӨБЕ Задняя часть брюк, где сходятся штанины.

ЧАЛБАР ЭЗЕ *Шәм.-Саб. к.* **чалбар сындыруы**.

ЧАЛБАР ЯКАСЫ Ширинка, передний разрез штанов и брюк.

ЧАЛУ *Әтн*. Накид, накидывание нитки для образования (при шитье) стежка или (при вязании) петли.

ЧАПАН Чапан; халат, обычно из полосатой ткани. – *Җәйдә яшел чапанлы, Кыш та яшел чапанлы (Чыршы)* (Табышмак).

ЧАТМА Парча; полушёлковая ткань с блестящими нитками. – *Акбүз атым йөгәнле, Чатма көмеш иярле* (Хал. җыры).

ЧАШКЕ ӨСТЕ *Минз. к.* **чынаяк өсте**.

ЧӘКӘН *к.* **бизәк**.

Тәрилкә чәкән *Карат.-Ар*. Круглый узор.

ЧӘКӘН ЧӘКӘННӘҮ *Тат.Кар.-К.Там. к.* **бизәкләү**. – *Алҗапманы чәкән чәкәннәп чигәдериек.*

ЧӘНЧЕМ Стежок; расстояние между двумя проколами иглы; *син.* **атлам**.

Вак чәнчем Мелкий стежок.

Кыек чәнчем Косой стежок (вид вышивального шва).

Элмәкле чәнчем Петельчатый стежок.

Эре чәнчем Крупный стежок.

ЧӘНЧҮ // ЦӘНЦҮ *И.Шәй.-Чүпр. к.* **тегү**. – *Юрганның кырыен иң соңыннан цәнцисең* (*чәнчисең*).

ЧӘЧ (> *рус* **часть**) *О.Кар.-К.Там*. Какая-л. деталь швейной машины. – *Тегү машинасына кирәкле чәчен таба алмадылар.*

ЧӘЧӘК Цветок, узор, орнамент; *к.* **бизәк, чәкән.**

Кырый чәчәге *Ар. к.* **чит бизәге**.

Пәрәмәч чәчәк *О.Әтн*. «Перемяч»; узор для стёганых одеял в виде цветка из кружков.

ЧӘЧӘКЛӘҮ *Каз.мех.ф*. Орнаментирование, украшение узорами, цветами, фигурами и т.п.

Сарык мехын чәчәкләү Орнаментирование мутона под шкуру оленя и других зверьков.

ЧЕРТ *Киз.-Нурл. к*. **чыртлавык**.

ЧИГҮ Вышивание.

Гәзитләп чигү // Гнезитләп чигү *Кыл.-Ар*. Вышивание ичигов шёлковыми нитками не меняя цвет узоров.

Киерге белән чигү Вышивание на пяльцах.

Киерге чигү // Кирге чигү 1. Вышивание на пяльцах. 2. Вышивка тамбурным швом. – *Киерге белән эшләгән (чиккән) чынаяк өстем, чолгавым, намазлыгым бар иде*.

Кушу билгесе күк чигү *к.* **тапкырлап чигү**.

Марҗа чигүе *к.* **тапкырлап чигү**.

Тамбур белән чигү Вышивание тамбуром.

Тапкырлап чигү Вышивание крестом.

Шома чигү *к.* **глади**.

Ыргак белән чигү Вышивание крючком.

Юрмәп чигү Вид вышивания гладью.

ЧИКМӘН *Бал.* Чекмень, армяк. – *Чикмән буйга карап киселә (Мәкаль). – Ак чикмән, кара чикмән була, толып урынына, озын, киң итеп тегелә. – Татар мөселманнарының җилән дигән киемнәрен нанка, ластик вә гайре йон, мамык материядән тегәләр, постаудан булса, чикмән дип әйтәләр (*К.Нас.).

Җиде билле чикмән Чекмень с подолом из семи клиньев по 5 см ширины у талии.

Керәшен чикмәне *Саб. к.***җиде билле чикмән**.

Тула чикмән *Сал.-Әг.* Суконный (из домотканого и валяного сукна) чекмень. – *Тула, чикмән тегүчеләр кискәндә оекбашка булса да ярый дип тула кисәген алып калганнар.*

ЧИСҮЧӘ // ЧИЧҮЧӘ // ЧҮЧИЧӘ // ЧИЧҮНЧӘ Чесуча; плотная шёлковая ткань полотняного переплетения обычно песочного цвета (вырабатывается из шелка дикого дубового дерева (туссора).

ЧИХОЛ (> *рус*) Чехол; 1. Женская нижняя сорочка, надеваемая под прозрачное платье. 2. Швейное изделие из ткани, сделанное по форме какого-либо предмета, изделия для защиты его от порчи или загрязнения.

Юрган чихолы Пододеяльник.

ЧӨЙ Клин. – *Камзуллар билләнеп торсын өчен каерып торган чөй тыгып тегәләр.*

Култык асты чөе Ластовица, вставка в деталях одежды: платьев, брюк и пр.

Чалбар төбе чөе Шаговый клин (ластовица в виде ромба или квадрата, которая пришивается при узкой ширине материала).

ЧӨЙ КУШУ Вшивание клина.

Чабуга чөй кушу Вшивание клина для образования фалды.

ЧУРЫП КУЮ *к.* **җөрмәү**. – *Чурып-чурып кую – бөрештереп теген кую.*

ЧҮП Обрезки меха, мелкие лоскутки меха.

Вак чүп Мелкие вырезки, остатки меха (мелочь, шваль) для сшивания рукавиц, чулков и т.п.

Кәҗә чүбе Обрезки козлиных шкур.

Көзән чүбе Обрезки хорькового меха.

Көңгерә чүбе // Күңгерә чүбе *Ар.* 1. Обрезки меха кенгуру. 2. Костра.

Төлке аягы чүбе *к.* **төлке чүбе**

Төлке чүбе Обрезки меха лисьих лапок.

ЧҮП АЕРУ Выборка, подборка одинаковых по цвету и виду шкурок из отходов меховых лоскутков.

ЧЫБЫКЛАУ Бить, хлестать прутиком выстёганое ватное одеяло для выравнивания ваты.

ЧЫБЫЛДЫК Полог, занавес (закрывающий кровать со всех сторон). – *Күк чыбылдык эчендә Түгәрәк көзгем югалды (Кояш баю)* (Табышмак).

Бала арбасы чыбылдыгы Полог для детской коляски; *к.* **арба коргычы**.

ЧЫНАЯК ӨСТЕ // ЧЫНЬЯК ӨСТЕ *У.Пош., И.Кен.-Ар. к.* **чынаяк җаулыгы**.

ЧЫРТЛАВЫК *У.Пош.-Ар., У.Балт.-Ап.* Кнопка плательная.

ЧЫРТЛАМА *У.Кирм.-Мам. к.* **чыртлавык**.

ШАКМАК Узор в виде квадрата для стегания одеяла.

ШАЛ (> *рус*) *Ар., Питр., Мәлк.-Минз., Кыз.Чап.-Т.Кам.* // **ШӘЛ** *Шәм.-Саб* // **ЧАЛ** 1. Голяк, облезлая шкура, «плешивый мех», освобожденный от волос, обезволошенный полуфабрикат шкуры. 2. Обтачка, подгиб; *к.* **әдеп**.

ШАЛ БАСТЫРУ *Шәле-Питр. к.* **шал кыстыру**.

ШАЛ КУЮ *Тау а. байл.-Минз. к.* **әдеп тегү**. – *Югач, күлмәк итәге кыскарса, эчке якка бөгәргә шал куялар.*

ШАЛ КЫСТЫРУ Вшить долевую полоску или полоску ткани между швами.

ШАПАМА *к.* **шыртлавык**.

ШВИТ (> *рус* **швед**) *Үрн.-Ар.* // **ШБИТ** // **ШВИТСКИ** Шведская ткань, молескин. – *Тилагрика сырырга швит кирәк.* – *Швитскидан, пулсухнадан сырган чалбар тектек.*

ШПАРГА́ЛКА (> *пол.*) // **ЫШПАРГА́ЛКА** Колодка для утюжения рукавов, воротника.

ШТАФИ́РКА (> *нем.*) *уст. Каз.* Штафирка; подкладка под воротник, под обшлага рукавов.

ШТОФ (> *нем.*) // **ЫШТУФ** // **ШТУФ** Штоф; плотная, шёлковая или шерстяная ткань с тканым рисунком (идет, как правило, на портьеры, на обивку мебели). – *Әтинең ыштуф камзулы барые.* – *Алтын ияр, штоф мендәр, Акбүз атның савырында* (Хал. жыры). – *Алтын да кайчы, ал туф – Кистермәче*

белер-белмәскә; Синең буйларың бигрәк зифа Кочтырмачы кадерен белмәскә (Хал. җыры).

ШҮРӘКӘ *Бал.* (> *рус* **чурка**) *к.* **кәтүк**.

ШҮРЕ Шпулька, цевка (в швейных машинах и ткацких станах).

ШҮРЕ БАГАНАСЫ Штырь, шпулечный стержень швейной машины.

ШҮРЕ ЯСАГЫЧ Приспособление для навивки шпульки.

ШЫРАЗ *К.Бөк.-Б.Бист. к.* **төймә**.

ШЫРАЗЛАУ Делать запонки (прорезные петли).

ШЫРТ I *Әтн. к.* **шыртлавык**.

ШЫРТ II *Шәле-Пит.* Чесалка, специальный гребень для чистки льна. – *Җитен сүсен шыртлар белән тарый идек.*

ШЫРТЛАВЫК *И.Шәй.-Чүпр., Минз. к.* **чыртлавык.**

ШЫРТЛАНКА *к.* **чыртлавык**.

ШЫРТЛАУ Расчёсывание льна, пуха специальным гребнем.

ШЫРТТАН ТАРТУ *к.* **шыртлау**.

ЫСКЫЛАТ (> *рус*) Складка, сборка на одежде.

Аударып каплаткан ыскылат *И.Шәй.-Чүпр.* Широкая складка односторонняя, т.е. повернутая в одну сторону.

Бер-берсе артыннан тезеп салган берничә ыскылат *Болг.-К.Там.* Ряд складок с загибом в одну сторону.

Бер якка аударып каплаткан ыскылат Односторонняя складка.

Капма-каршы ыскылат Встречная складка, бантовая складка, бантовка.

Кара-каршы китерелгән ыскылат *Дөб.-Биект. к.* **капма-каршы ыскылат**.

Кара-каршы ыскылат *И.Шәй.-Чүпр., Минз. к.* **капма-каршы ыскылат**.

Каршы ыскылат *Т.Тәк.-Минз. к.* **капма-каршы ыскылат**.

Киң ыскылат Широкая складка (на юбке, платье).

Очы юкка чыккан ыскылат *Кыз.Чап.-Т.Кам.* Вытачка; складка, которая постепенно сходит на нет.

Тирән ысклат *к.* **киң ыскылат**

ЫСКЫЛАТЛАУ *к.* **ыскылат салу**.

ЫСКЫЛАТ САЛУ Сборить.

ЫСКЫЛАТ СЫНДЫРУ *Шәле-Пит. к.* **ыскылат салу**.

ЫСУЛ Способ (переплетения нитей).

Диагональ ысулы *к.* **саржа ысулы**.

Саржа ысулы Саржевый способ переплетения нитей.

ЫЧКЫР *Каз. ар.* // **ЫЦКЫР** *И.Шәй.-Чүпр. к.* **пута** 2.

ЫШЛАПЫР *(> нем.* **шлафрок***) Я.Кен.-Ар., Бал.* Широкий волан, оборка вокруг шеи платья, фартука или вокруг плеч и груди. – *Ышлапырлы күлмәкләр тегә идек элгәре. – Алҗапкычның ике иң өстенә салган ышлапырына тирәк (бизәк) эшли торган идек. – Күлмәк ышлапыры якага һәм җиң очларына ялгап тегелгән бала итәк, кыеклап һәм түгәрәләп киселгән була, туры тасмалардан да тегелә.*

ЫШПУ́ЛЬКА (> *рус*) *к.* **шүре җебе**.

ЫШПУ́ЛЬКЫ ҖЕБЕ *О.Тар.-Тәт. к.* **шүре җебе**.

ЫШТАН (> *төрк.*) Штаны. – *Ыштаны юк, ычкыры белән мактана* (Мәкаль).

Алача ыштан Штаны из пестряди.

Алмалы ыштан *Саб.* Штаны из пестряди, обычно для жениха, тканые разноцветными нитками браным способом с круглыми узорами.

Баулы ыштан Штаны, собранные на талии на резинку или на верёвку.

Бәйләгән ыштан Вязаные, трикотажные штаны.

Бөрмәле ыштан *к.* **баулы ыштан**.

Кештәкле ыштан *Сал.-Әг. к.* **киҗеле ыштан**.

Киҗеле ыштан Штаны из домотканого холста с бумажной ниткой. – *Ике тешлек ак, ике тешлек кызыл киҗеле ыштан тегәләр ие.*

Кыска ыштан Короткие штаны.

Озын ыштан Длинные штаны.

Төпле ыштан *уст. Каз.ар., И.Шәй.-Чүпр.* Штаны особого старинного кроя с широкой шаговой деталью между штанин. – *Төпле ыштанның ычкыры кер бавына җитәрлек.*

Төпсез ыштан *уст.* Штанишки для маленьких детей, сшитые без деталей между штанинами.

Урыс ыштаны Кальсоны. – *Алдан ачылмалы төймәләнә торган путалы ыштан якалы ыштан була.*

Чуптарлы ыштан *Ар.* Штаны из пёстрого крашеного холста (пестрота достигалась завязыванием узлов, внутри которых нить оставалась некрашенной). – *Чуар булсын өчен киндерне манганда төйнәп куясың, ул төен урыннары манылмыйча, үз төсендә кала. Шул киндердән чуптарлы ыштан тегәсең.*

Чүпләгән ыштан *к.* **чүпләмле ыштан**.

Чүпләмле ыштан Штаны, тканые браным способом.

Эскәмия ыштан *О.Тар.-Тәт. к.* **төпле ыштан**.

Якалы ыштан *к.* **урыс ыштаны**.

ЫШТАН ТӨБЕ Средняя шаговая часть штанов, место соединения штанин.

ЭЗӘР (> *фар.*) 1. *О.Тар.-Тәт., Янт.-Ла. к.* **билбау**. – *Эзәрне өч метр ярым итеп сугып, манып үрәләр.* 2. (*уст. ТРС*) Передник, надеваемый в бане (в место плавки).

ЭЗ ЯСАУ *И.Шәй.-Чүпр.* Перевод рисунка обведением по контуру узорных лекал (при стегании одеял) или выкроек одежды.

ЭЛӘКТЕРҮ Застёгивание; *син.* **каптырмалау**, **каптыру**.

ЭЛГӘК *к.* **элмәк** 1.

ЭЛГЕЧ *Шәм.-Саб., Ар.* 1. Петельная вешалка, петля, пришитая ниже воротника к середине спинки одежды. 2. Плечики для одежды. – *Блузкаларны үтүкләп элгечкә киертегез.*

ЭЛЕКТР ПЫЧАГЫ *Үрн.-Ар.* Электрозакройный нож, разрезающий детали одежды по выкройке на несколько слоёв ткани. – *Электр пычагы – катламлап өелгән материалны өлге итеп кисә торган машина кискече.*

ЭЛМӘК 1. *Бал.* Петля, навесная петля (из тесьмы, рулика или из ниток), предназначенная для застёгивания; *син.* **колак** 1. 2. Запонка, прорезная петля для застёгивания пуговиц; *син.* **төймә тишеге**. 3. Силки, копировальные стежки (строчки).

ЭЛМӘК ЯСАУ Обмётывание среза запонок.

ЭНӘ // **ИНӘ** *Каз.ар., Тәт.* Иголка, игла. – *Энә белән җеп кебек* (Әйтем).

Башлы энә *Әг., Акт. к.* **чукмарлы энә**.

Бәйләү энәсе Спицы вязальные.

Биш энә // **Биш инә** Вязальные спицы (*досл.* пять спиц).

Бияләй энәсе *к.* **биш энә**.

Камыт энәсе Шорная (сапожная) игла; длинная (10 см) и толстая игла.

Кантур (> *рус*) **энәсе** *к.* **чукмарлы энә**.

Капчык энәсе Игла для (сшивания) мешков; *к.* **камыт энәсе**.

Мари энәсе *к.* **камыт энәсе**.

Машина энәсе Машинная игла.

Сарык энәсе *к.* **камыт энәсе**.

Тамбур энәсе Крючок для вышивания тамбурным (петельным) швом.

Тегү энәсе Швейная игла.

Тула энәсе Игла для шитья сукна (толще, чем швейная).

Челтәр энәсе Крючок.

Чигү энәсе Вышивальная иголка (обычно тонкая).

Чирмеш энәсе *к.* **камыт энәсе**.

Чукмарлы энә Английская булавка; канцелярская иголка для прикрепления несколько бумаг вместе.

Чыпта энәсе Рогожная игла, деревянная с крючком на обоих концах.

Шәл энәсе (Две) длинные, тонкие спицы для вязания шали.

Ыргаклы энә Крючок (*букв.* игла с крючком).

ЭНӘ БЕРКЕТКЕЧ *к.* **энә тоткыч**.

ЭНӘ ЙӨРТКЕЧ Игловодитель швейной машины.

ЭНӘ ЙӨРТКЕЧ БАГАНА *к.* **энә йөрткеч**.

ЭНӘ КАДАУ Воткнуть иглу.

ЭНӘ КҮЗЕ Игольное ушко, проушина иголки.

ЭНӘ МЕНДӘРЕ Игольник.

ЭНӘ НЫГЫТКЫЧ ВИНТ Игольная подушечка, зажимный винт швейной машины.

ЭНӘ ОЧЫ Остриё иголки.

ЭНӘ САПЛАУ Продевать (продеть) нитку в иголку; *син.* **җеп саплау**.

ЭНӘ ТАБАНЫ // ИНӘ ТАБАНЫ Игольная (закреплённая к платформе) пластинка швейной машины.

ЭНӘ ТОТКЫЧ // ИНӘ ТОТКЫЧ Иглодержатель швейной машины.

ЭНЕЧ // **ЭНЕЦ** *И.Шәй.-Чүпр.* Подоплёка

ЭНЕЧ САЛУ *к.* **инечләп тегү**. – *Күлмәкнең иңбаш турысына, аркага да, алдына, җиңгә дә энеч салалар иде.*

ЭПОНЖ (> *фр.*) Эпонж, полосатая или клетчатая редкая ткань, вытканная полотняным способом из шёлковых нитей сильного фасонного кручения с шершавой поверхностью.

ЭРЕ КАПЛАМ *Тулб.-Минз., Тат. Әд. -Акт. к.* **киң ыскылат**.

ЭРҖИНКӘ (> *рус*) *Ю.Тәк.-Минз*. Резинка, резиновая тесьма. – *Җиң очын эрҗинкә белән бөргән.*

ЭСКРИПКӘ БАШЫ Узор ватного одеяла, напоминающий форму нижней части скрипки.

ЭТ КОЛАГЫ И.Кыяз.-Акс., Әг. «Собачьи уши», вид отложного закругленного воротника.

ЭЧЛӘҮ *Дөб.-Биект.* Подшивать (подшить) прокладку; подшивание прокладки.

ЭЧЛЕК Подкладка; *к.* **астар, низа.**

ЭЧЛЕК КУЮ *к.* **эчләү**.

ЭЧМӘК I *Әг.* Подстилка (матрасик) для грудных детей.

ЭЧМӘК II // **ЭЦМӘК** *Себ. к.* **эч бияләй**.

ЭШ 1. Заготовка, «узел» изделия, заключающий в себе несколько частей, соединяемых в дальнейшем в готовое изделие (напр., рукав для посадки, голенище для прикрепления к подошве). – *Эшләрне олтан тегәргә илтү. 2. к.* **эшләнмә**.

ЭШЛӘНМӘ Изделие (напр., одежда, платье, пальто, обувь и др.). – *Эшләнеп, ясалып беткән, тәмам булган әйбер эшләнмә була.*

ЭШЛӘҮ *к.* **чигү**. – *Кулъяулык почмагына чәчәк эшләгән. – Якасы ал җеп белән эшләнгән.*

Күпертеп эшләү «Выпуклое вышивание», вышивание крючком, при котором петли вытаскиваются на лицевую сторону и образуют выпуклый узор.

ЭШКӘРТМӘ *к.* **әзерләнмә**.

ЭШКӘРТҮ Обработка, выделка.

Төймә тишеген эшкәртү *к.* **элмәк ясау**.

Җөй кырыен эшкәртү *к.* **җеп салу**.

ЮЛ // ҖУЛ 1. Узор полосками, линиями. 2. Шов прямой линии.

Беренче юл Первая линия шва в 15 см от края ватного одеяла.

Икенче юл Вторая линия шва в 10 см от первого шва ватного одеяла.

Сыру юллары (При стегании ватных одеял) линии шва.

ЮЛӘКЛӘҮ *И.Шәй.-Чүпр.* Заниматься шитьём время от времени. – *Зөләйха әптәй хәзер дә юләкләп-юләкләп ала.*

ЮЛБИЗӘК *Узор в полоску.*

ЮПКЫ // ЮПКЕ // ЮФКЫ // ЮФКЕ (> *рус*) Юбка; *к.* **итәк** 2, **аерым итәк**. – *Кофты, юфкы кигәнгәме Өзелеп тора билләрең* (Хал. җыры).

Бәйләгән юфкы Юбка вязаная.

Җон юфкы Юбка шерстяная.

Киң юфкы Юбка широкая.

Клүш юфкы Юбка клёшевая.

Кыска юфкы Юбка короткая.

Озын юфкы Юбка длинная.

Тар юфкы Юбка узкая.

Туры юфкы Юбка прямая.

ЮРГАН Стёганое ватное одеяло. – *Юрганыңа карап аягыңны суз. (Әйтем). – Мамыгын бушаткач, юрганым бар дип хыялланма (Мәкаль).*

Бала юрганы Детское одеяло, маленькое одеяло.

Бер кешелек юрган Односпальное одеяло.

Дәү юрган *к.* **зур юрган**.

Зур юрган Большое одеяло.

Ике кешелек юрган Двуспальное одеяло.

Кәрәзле юрган *Саб*. Стёганое одеяло, украшенное в углах и в середине вафельным швом.

Кечкенә юрган *к.* **бала юрганы**.

Коралма юрган *к.* **корама юрган**.

Корама юрган Одеяло, сшитое из лоскутков.

Сырган юрган Стёганое ватное одеяло.

ЮРГАН АСЛЫГЫ Пододеяльник.

ЮРГАН ӘЙЛӘНДЕРҮ *Я.Кен-Ар*. Выворачивание ткани одеяла с настиланной ватой через оставленное незашитым в середине место.

(ЮРГАН) ӘЙЛӘНДЕРҮ АГАЧЫ *Саб*. Дерево (деревянный брус) для наматывания готовой части одеяла.

(ЮРГАН) ӘЙЛӘНДЕРҮ АГАЧЫНЫҢ КИНДЕРЕ Холст, полоски холста, прикрепленные к рамкам стегального стана.

ЮРГАНГА БИЗӘК ТӨШЕРҮ Нанести узор (мелом по лекалу) на ткань одеяла.

ЮРГАН КИЕРҮ *Саб*. Растягивание, расправление одеяла после стегания на специальном стане на четырёх ножках с *холстовыми* полосками на брусьях (ширина полосок около 15 см).

ЮРГАН КҮПЕРТҮ *к.* **ЮРГАН МАМЫГЫН КҮПЕРТҮ**

ЮРГАН КЫРЫЕ *Ар*. Боковые края одеяла.

ЮРГАН МАМЫГЫ Вата для стегания одеяла.

ЮРГАН МАМЫГЫН КҮПЕРТҮ Распушивание одеяла, взбивание одеяла путём постукивания его хворостиной. – *Сыра башлаганчы чыбык белән суккалап юрганның мамыгын күпертәсең, тигезлисең.*

ЮРГАН ПОЧМАГЫ Углы, угловые части одеяла.

ЮРГАН СТАНЫ Станина для натягивания одеяла в процессе стегания.

ЮРГАН СТАНЫ БАШЛАРЫ *Әтн*. Два параллельных (начальный и концевой) бруса, для растягивания одеяла по длине.

ЮРГАН ТҮШӘҮ Настлать вату на ткань.

ЮРГАН УРТАСЫ Средняя часть, середина одеяла с узорами.

ЮРГАН УРТАСЫН ТАБУ *Я.Кен.-Ар.* Найти середину, обозначить середину одеяла.

ЮРГАН ЧИТЕ *Әтн. к.* **юрган кырые**.

ЮРМӘҮ // **ҖӨРМӘҮ** *И.Кен.-Ар., Саб. Әтн. Шәм.-Саб.* // **ҖҮРМӘҮ** *Бал.* 1. Обметать запонки и т.п. 2. Штопать, штопанье (без заплатки). 3. *к.* **йөзләү**.

ЯБЫНЧА 1. Фата, вуаль, паранджа. – *Мин карадым, ә ул йөзкәйләрен ябынчасы белән каплады.* Һ.Такташ. 2. Плащ. – *Ябынча кадере яңгырда беленер (Мәкаль).*

ЯБЫШТЫРУ *Шәм.-Саб.* 1. Заклеить, склеить. 2. Стачивание, сшивание деталей одежды; *к.* **берләштерү**, **ялгау**.

ЯГЫ (*Р-Ш-1*) // **ЯГА** Доха, шуба; *к.* **тун**.

ЯКА // **ҖАКА** *Каз.ар., Ар., Болг.-Т.Кам., У.Балт.-Ап., О.Тар.-Тәт.* 1. Воротник (деталь одежды). 2. Горловина, вырез, выем для воротника; *к.* **уем**.

Алдан әчелмәле яка *Әтн.* Воротник с разрезом на груди.

Английский яка Английский воротник. – *Английский яка костюм якадан түгәрәк очлы булуы белән аерыла.*

Ачык яка *Каз.ар., Бал.* Горловина (выемка одежды без воротника).

Баулы яка *Бал* Воротник с завязкой.

Баш сыешлы яка *Т.Тәк.-Минз.* Выем для горловины, вырезанный по диаметру окружности головы.

Галстук яка Воротник в форме галстука у женского платья.

Җиң якасы // **Җиң җакасы** *Әтн., Я.Үз., Ю.Әзәк.-Ар.* Манжеты рукавов.

Кайтармалы яка *Киз.-Нурл. к.* **кайтарма яка**.

Кайтарма яка *Отложной воротник. – Муен тирәли тегелеп, кием өстенә капланып төшерелә кайтарма яка.*

Калак яка Воротник с длинными и широкими концами (*досл.* лопатка воротник).

Камыт яка *Шәм.-Саб.* Хомутик; воротник в виде полоски ткани, свободно охватывающей шею. – *Камыт яка – кыекка киселгән озынча детальне икегә бөкләп тоташтырып тегелә.*

Китек яка 1. *И.Шәй.-Чүпр.*, *Бал.* Стоячий воротник до плечевого шва; – *Яшьләр казакие китек якалы була.* 2. *Килд.-Буа* Отложной воротник с прямыми углами.

Китекле яка *И.Шәй.-Чүпр. к.* **костюм яка**.

Костюм яка // **Кәчтүм яка** // **Кәчтүн яка** // **Кәстүм җака** *О.Тар.-Тәт., Сал.-Әг.* «Костюмный воротник».

Куштанлы яка *Дөб.-Биект.* Воротник с узкой оборкой по краям.

Күбәләк яка Меховой воротник, концы которого перекрещиваются (*досл.* «бабочка-воротник»). – *Күбәләк яка – очлары бер-берсе белән кисешеп, ике якка каратып төймәләнә торган яка.*

Кыек яка Косоворотка, ворот с боковой застёжкой (в мужской рубашке).

Лапух (> *рус*) **яка** *к.* **калак яка**.

Матрос яка *У.Пош.-Ар.* Воротник матросской рубашки из синей ткани с тремя белыми каймами по краям.

Мескен яка *Күзк.-Минз. к.* **утыртма яка**.

Моряк яка *Бал. к.* **матрос яка**.

Сусар яка Воротник из меха куницы.

Терешкова якасы *Шәм.-Саб. к.* **костюм яка**. – *Күлмәк тегәргә заказ бирүче, яканы Терешкова рәсемендәгечә итегез, дигән. Шуннан бирле аны Терешкова якасы дип йөртәләр.*

Тоташ яка // **Тотыш яка** *Дөб.-Биект.* Закрытый спереди стоячий воротник с разрезом со спины.

Төлке яка Воротник из чернобурки, песца.

Түгәрәк очлы яка Отложной воротник с округленными концами.

Түгәрәк яка Круглый воротник.

Уелма яка к. **уйма яка**.

Уемлы яка *Бал. к.* **уйма яка**.

Уйма яка Әтн. Обтаченный вырез платья без воротника.

Утырма яка *Әтн., Ар.* Стойка-воротник. – *Элек яшь ирләр дә, бабайлар да утырма якалы күлмәк кигәннәр.* – *Утырма яка*

дисәләр дә, басып тора торган була, муен тирәли, элек баулы булган, хәзер төймә, я бантик куялар.

Утыртма яка *к.* **утырма яка**.

Халат яка к. **шәл яка**.

Чайка яка к. **чатлы җака**.

Чатлы җака О.Тар.-Тәт. Воротник, треугольные концы, которого широко расходятся к окату (вид отложного воротника).

Шәлсыман яка *к.* **шәл яка**.

Шәл яка Каз. Шалевый воротник.

ЯКА АСЛЫГЫ *к.* **яка асты**.

ЯКА АСТЫ *Каз., Әтн., Ар*. Подворотник, нижняя деталь воротника.

ЯКА КУЮ *к.* **яка утырту**.

ЯКА ӨСЛЕГЕ *Каз. к.* **яка өсте**.

ЯКА ӨСТЕ *Әтн*. Верхняя деталь воротника.

ЯКА ТЕГҮ *Киз.-Нурл. к.* **яка утырту**.

ЯКА ТӨБЕ *Әтн*. Вырез; выем для воротника, горловины и ростка

ЯКА УТЫРТУ *Ар*., *У.Балт.-Ап., Мех.ф.* Приметка (с некоторой посадкой) и втачка воротника к горловине одежды.

ЯКА УТЫРТУЧЫ *Ар*. Работник, выполняющий процесс втачки воротника.

ЯКА ЭЛГЕЧЕ «Вешалка воротника», петелька-вешалка одежды, пришитая изнутри на спинке к нижней средней части воротника.

ЯКОРЬ // ҖӘКЕР (> *рус*) *Б.Бист.* Узор стёганых одеял.

ЯЛАУ // ҖАЛАУ 1. *Карад.-Ар*., *Өнс*. Навесная петля одежды для застёгивания. – *Телогрейка төймәсен эләктерергә ялау тагалар*. 2. *Әтн., Ар., Бал*., *Дөб.-Биект*. Завязка (рубашки, фартука). – *Мендәр тышына, күлмәк изүенә кара каршы төймәләү өчен ялау тагалар.*

ЯЛГАУ Соединение, стачивание, сшивание двух частей.

ЯМАГ *уст. к.* **ямаулык**. – *Барчин ямагы барчинга, Карыш ямагы карышка* (ДТС).

ЯМАУ *Саб., Кук*. Штопать. – *Яласаң туярсың, ямасаң киярсең* (Мәкаль).

ЯМАУЛЫК 1. Заплатка, кусочек ткани. 2. Запасный кусочек ткани, прилагаемый к швейным изделиям; *син.* **астарлык**.

ЯМАУ САЛУ Пришить заплатку.

ЯН ТАКТА Боковая часть переда (или спинки) одежды.

ЯНТАКТА *к.* **ян такта**

ЯПАНЧА *уст. Епанча; син.* **ябынча** *2. – Яланга чыксаң, аяз көнне дә япанча ал* (Мәкаль). – *Яз – япанчаңны, кыш азыгыңны онытма* (Мәкаль).

ЯПКЫЧ *к.* **япма**.

Өстәл япкычы *Мам. Скатерть; син.* **ашъяулык**. – *Өстәл япкычына челтәр бәйләдем.*

Чынаяк япкычы *Мам. к.* **чынаяк өсте**. – *Чынаяк япкычына хәрефләр куеп, канава белән имән яфраклары чиккән идем.*

ЯПМА *Покрывало, накидка.*

ЯРГАК *Себ*. Облезлая шкура.

ЯРЛЫК (> *төрк.*) // **ҖӘРЛИК** *Кук*. Бирка, марка, этикетка.

ЯСТЫК // **ҖАСТЫК** Большая квадратная подушка на два лица. – *Ястыгым – җир, юрганым – күк* (Әйтем).

ЯСТЫК ТЫШЫ Простыня.

ЯУЛЫК // **ҖАУЛЫК** *Ар., О.Тар.-Тәт.* Платок. – *Аклы ди җаулыккаен болгый-болгый Җаныем китте урам буенча. Әй, ваккай атлап китте җәтләп. Күрми дә калдым күзем туйгынча* (Хал. җыры).

Басма яулык Платок с набивными узорами.

Борын яулыгы Носовой платок; *син.* **кулъяулык**.

Борын яулык *к.* **борын яулыгы**.

Җәймә яулыгы *Мөсл., Чист*. Вышитая декоративная салфетка круглой формы, диаметром 25 см.

Кесә яулыгы Носовой платок; *син.* **борын яулыгы, борын яулык**.

Кыек яулык Косынка.

Муен яулыгы Кашне, шейный платок.

Өч почмаклы яулык *к.* **кыек яулык**.

Өчпочмаклы яулык *к.* **кыек яулык**.

Путнус (> *рус*) **җаулыгы** *Дөб.-Биект. к.* **чынаяк җаулыгы**.

Үзебез ясаган яулык Самодельный платок. – *Читле яулык булмагач, ак сатин, ак штапельдән чигеп, үзебез ясаган яулык бәйләдек.*

Француз яулык Платок с большими белыми цветами на красном фоне.

Чалма яулыгы Покрывало на чалму для предохранения её от пыли, загрязнения.

Чынаяк җаулыгы *Мам*. Салфетка, которой накрывают посуду на столе.

Ян яулыгы *к*. **кесә яулыгы**.

ЯФРАК Лист, листок; 1. *Я.Кен.-Ар., Кук.* Узор одеял. 2. *Ар.* Узор мозаичных ичигов.

ШАРТЛЫ КЫСКАРТЫЛМАЛАР

Авыл, шәһәр, район исемнәренең кыскартылмалар исемлеге

Акс. – Аксубай / Аксубаево (Аксубай р.)
Акт. – Актаныш / Актаныш (Актаныш р.)
Алек. – Алексеевский (Алексеев р.)
Алп. – Алпар / Алпарово (Әлки р.)
Ап. – Апас / Апастово (Апас р.)
Ар. – Арча / Арск (Арча р.)
Аш. – Ашыт (Иске Ашыт, Яңа Ашыт) / Ашит (Старый Ашит, Новый Ашит) (Арча р.)
Аю – Аю / Аю (Минзәлә р.)
Әг. – Әгерҗе / Агрыз (Әгерҗе р.)
Әлк. – Әлки / Алькеевск (Әлки р.)
Әлм. – Әлмәт / Альметьевск (Әлмәт р.)
Әтн. – Әтнә / Атня (Әтнә р.)
Байк. – Байкал / Байкал (Арча р., Биектау р.)
Байл. – Байлангыр / Байлянгар (Кукмара р.)
Бал. – Балтач / Балтаси (Балтач р.)
Бах. – Бахта / Бахта (Чистай р.)
Б.Бист. – Балык Бистәсе / Рыбная-Слобода (Балык Бистәсе р.)
Биект. – Биектау / Высокая гора (Биектау р.)
Бикб. – Бикбау / Бикбово (Минзәлә р.)
Бик. – Бикүле / Степное Озеро (Нурлат р.)
Боер. – Боерган / Биюрган (Минзәлә р.)
Болг. – Болгар / Болгар (Түбән Кама р.)
Б.Саб. – Байлар Сабасы / Богатые Сабы (Саба р.)
Буа – Буа / Буа (Буа р.)
Дус.К. – Дусай Кичү / Дусай Кичу (Минзәлә р.)

З.Күл – Зәңгәр Күл / Зангяр Куль (Балык Бистәсе р.)
Иж.Б. – Иж-Бубый / Иж Бобья (Әгерҗе р.)
Имәнк. – Имәнкискә /Именьково (Лаеш р.)
И.Аш. – Иске Ашыт / Старый Ашит (Арча р.)
И.Байл. – Иске Байлар / Старый Байлар (Минзәлә р.)
И.Кад. – Иске Кади / Старое Кадеево (Чирмешән р.)
И.Каз. – Иске Казиле / Старое Казеево (Кама Тамагы р.)
И.Кен. – Иске Кенәр / Старые Кинеры (Арча р.)
И.Ком. – Иске Комазан / Старый Кумазан (Мамадыш р.)
И.Кыяз. – Иске Кыязлы / Старые Киязли (Аксубай р.)
И.Мәң. – Иске Мәңгәр / Старый Менгер (Арча р.)
Исәнб. – Исәнбай / Исанбаево (Әгерҗе р.)
И.Тинч. – Иске Тинчәле / Старое Тинчали (Буа р.)
И.Шәй. – Иске Шәйморза / Старое Шаймурзино (Чүпрәле р.)
И.Эсл. – Иске Эсләк / Старое Сляково (Кама Тамагы р.)
Ишк. – Ишки / Ишкеево (Мамадыш р.)
Кадр. – Кадрәк / Кадряково (Әгерҗе р., Минзәлә р.)
Каз. – Казан / Казань
Каз.ар. – Казан арты / Заказанье (Арча, Саба, Балтач, Кукмара, Мамадыш һ.б. районнар)
Казм. – Казма / Черки-Кощаково (Буа р.)
Калм. – Калморза / Калмурзино (Минзәлә р.)
Кар. – Олы Кариле, Кече Кариле / Большие Кляри, Малые Кляри (Кама Тамагы р.)
Карад. – Карадуган / Карадуван (Арча р.)
Карат. – Каратай / Каратаево (Арча р.)
Карг. – Каргалы / Каргали (Мамадыш, Чистай, Апас районнары)
К.Ач. – Кече Ачасыр / Малые Ачасари (Яшел Үзән р.)
К.Әтн. – Кече Әтнә / Малая Атня (Әтнә р.)
К.Әшн. – Кече Әшнәк / Малый Ошняк (Балык Бистәсе р.)
К.Бөк. – Котлы Бөкәш / Кутлу Букаш (Балык Бистәсе р.)
К.Ел. – Кече Елга / Малая Елга (Лаеш р.)
Кел. – Келәнче / Клянчеево (Кама Тамагы р.)
Киек. – Киекле / Бурметьево (Нурлат р.)
Киз. – Кизләү / Курманаево (Нурлат р.)
Килд. – Килдураз / Кильдуразы (Буа р.)
К.Там. – Кама Тамагы / Камское Устье (Кама Тамагы р.)
Кук. – Кукмара / Кукмор (Кукмара р.)

Курм. – Курманай / Курманаево (Нурлат р.)
Күг. – Күгәй / Кугеево (Яшел Үзән р.)
Күгеш – Күгеш / Кугушево (Яшел Үзән р.)
Күзк. – Күзкәй / Кузкеево (Минзәлә р.)
Күлт. – Күлтәс / Культес (Арча р.)
К.Черк. – Күл Черкене / Черки-Гришино (Буа р.)
Кыл. – Кылачи / Клачи (Арча р.)
Кыр. – Кырынды / Крынды (Әгерҗе р.)
Кышк. – Кышкар / Кшкар (Арча р.)
Кыяз. – Кыязлы, Киязли (Аксубай р.)
Ла. – Лаеш / Лаешево (Лаеш р.)
Мам. – Мамадыш / Мамадыш (Мамадыш р.)
Мәлк. – Мәлкән / Мелькен (Минзәлә р.)
Минз. – Минзәлә / Мензелинский (Минзәлә р.)
Мөс. – Мөслим / Муслюмкино (Чистай р.)
Мулл. – Мулла иле / Муллино (Нурлат, Яшел Үзән рр.)
Нор. – Норлат / Нурлаты (Яшел Үзән р.)
Нурл. – Нурлат / Нурлаты (Нурлат р.)
О.Ач. – Олы Ачасыр / Большие Ачасыры (Яшел Үзән р.)
О.Әтн. – Олы Әтнә / Большая Атня (Әтнә р.)
О.Әшн. – Олы Әшнәк /Большой Ошняк (Балык Бистәсе р.)
О.Кар. – Олы Кариле / Большие Кляри (Кама Тамагы р.)
О.Карл. – Олы Карланга / Большая Карланга (Буа р.)
О.Мәң. – Олы Мәңгәр / Большой Менгер (Әтнә р.)
О.Тар. – Олы Тархан / Большие Тарханы (Тәтеш р.)
Өч. – Өчиле / Учили (Арча р.)
Пәр. – Пәрәү / Пелево (Лаеш р.)
Пит. – Питрәч / Пестрецы (Питрәч р.)
Саб. – Саба / Сабы (Саба р.)
Сал. – Салагыш / Салауш (Әгерҗе р.)
Сарм. – Сарман / Сарманово (Сарман р.)
Тат.Исл. – Татар Исламы / Татарское Исламово (Яшел Үзән р.)
Тат. Карам. – Татар Карамалысы / Татарские Карамалы (Сарман р.)
Тат.Кар. – Татар Каратае, Уразлы / Уразлино (Кама Тамагы р.)
Тат.Нарат. – Татар Наратлысы / Татарские Наратлы (Яшел Үзән р.)
Тат.Янт. – Татар Янтыгы / Татарский Янтык (Лаеш р.)
Тау ас. – Тау асты Тәкермәне / Подгорные Такерманы (Минзәлә р.)
Тау и.– Тау иле / Тавлино (Яшел Үзән р.)

Тау я. – Тау ягы / Нагорная сторона Республики (Апас, Кама Тамагы, Нурлат һ.б. районнар)
Таш.К. – Ташлы Кавал / Ташлы Ковали (Биектау р.)
Тәб.Чал. – Тәбәрле Чаллы / Табердино Челны (Балык Бистәсе р.)
Тәт. – Тәтеш / Тетюши (Тәтеш р.)
Тирс. – Тирсә / Тирси (Әгерҗе р.)
Төрд. – Төрдәле / Тюрдали (Әгерҗе р.)
Т.Кам. – Түбән Кама / Нижняя Кама (Түбән Кама р.)
Т.Пош. – Түбән Пошалым / Нижний Пшалым (Арча р.)
Т.Тәк. – Түбән Тәкермән / Нижний Такерман (Минзәлә р.)
Т.Ур. – Түбән Уратма / Нижняя Уратма (Түбән Кама р.)
Т.Урыс. – Түбән Урысбага / Нижние Ураспуги (Яшел Үзән р.)
Т.Юш. – Түбән Юшады / Нижние Юшады (Минзәлә р.)
Ураз. – Уразлы / Уразлы (Яшел Үзән р.)
У.Балт. – Урта Балтай / Среднее Балтаево (Апас р.)
У.Кирм. – Урта Кирмән / Среднее Кирмени (Мамадыш р.)
У.Тигән. – Урта Тигәнәле / Среднее Тиганы (Алексеевск р.)
У.Чал. – Урта Чаллы / Средние Челны (Нурлат р.)
У.Пош. – Урта Пошалым / Средний Пшалым (Арча р.)
Үтәг. – Үтәгән / Утяганово (Әгерҗе р.)
Чал. – Чаллы / Челны (Кама Тамагы р.)
Чеп. – Чепья / Ципья (Балтач р.)
Чирм. – Чирмешән / Черемшан (Чирмешән р.)
Чист. – Чистай / Чистополь, (Чистай р.)
Чүпр. – Чүпрәле / Дрожжаное (Чүпрәле р.)
Шәйм. – Шәйморза / Шаймурзино (Буа р.)
Шәле – Шәле / Шали (Питрәч р.)
Шәм. – Шәмәрдән / Шемордан (Саба р.)
Шир. – Ширәмәт / Шереметьевка (Түбән Кама р.)
Шур. – Шурабаш / Шурабаш (Арча р.)
Ю.Әшн. – Югары Әшнәк / Верхний Ошняк (Балык Бистәсе р.)
Ю.Балт. – Югары Балтай / Верхний Балтаево (Апас р.)
Юлб. – Юлбат /Юлбат (Саба р.)
Ю.Пош. – Югары Пошалым / Верхний Пшалым (Арча р.)
Ю.Тәк. – Югары Тәкермән / Верхний Такерман (Минзәлә р.)
Ю.Урысб. – Югары Урысбага / Верхние Ураспуги (Яшел Үзән р.)
Ю.Чал. – Югары Чаллы / Верхние Челны (Түбән Кама р.)
Ю.Ыр. – Югары Ырга / Верхняя Ирга (Лаеш р.)

Я.Байл. – Яңа Байлар / Новый Байлар (Минзәлә р.)
Я.Кен. – Яңа Кенәр / Новый Кинер (Арча р.)
Я.Кыяз. – Яңа Кыязлы / Новые Киязли (Аксубай р.)
Ям. – Ямаш / Ямашево (Балык Бистәсе р.)
Ямәк – Ямәк / Ямаково (Минзәлә р.)
Я. Үз. – Яшел Үзән / Зеленодольск (Яшел Үзән р.)

Телләр, фамилияләр һ.б.ларның кыскартылмалары

Ар. мех. ф. – Арча мех фабрикасы
Әхм. – Әхмәтьянов Р.
букв. – буквально
Вороб. – Воробьев Н.И.
гар. – гарәп теле
гр. – грек теле
Даль – Даль В.И.
диал. – диалекталь сүз
жрг. – жаргон сүз
и др. – и другие
ингл. – инглиз теле
к. – кара
Каз. җит. ком. – Казан Җитен комбинаты
Көн. хез. күр. ком. – Көнкүреш хезмәте күрсәтү комбинаты
кыт. – кытай теле
Нас. – Насыйри К.
лат. – латин теле
нем. – немец теле
Н.Ис. – Исәнбәт Н.
Остр. – Остроумов Н.
проф. – һөнәри лексика
Полесье –Полесская терминология ткачества – Лексика Полесья.
пол. – поляк теле
Радл. Р-I-1, Р-I-2, Р-I-1, Р-I-2, Р-III-1, Р-III-2, Р-IV-1, Р-IV-2 – Радлов В.В.
рус. – рус теле
син. – синоним
тат. – татар теле

Тег. ф. – Тегү фабрикасы
тех. – техника термины
төрки – төрки сүз
Троян. – Троянский А.
ТРС – Татарча-урысча сүзлек (1931)
ТТАС – Татар теленең аңлатмалы сүзлеге
ТТДС – Татар теленең диалектологик сүзлеге
У.-Имәни – Гадерәхим Утыз-Имәни
үзб. – үзбәк теле
фар. – фарсы теле
фр. – француз теле
хал. җыры – халык җыры
һинд. – һинди теле
чаг. – чагыштыр
чех. – чех теле

ЯЗМА ЧЫГАНАКЛАР

Әхмәтьянов Р. Татар теленең кыскача тарихи-этимологик сүзлеге. Казан: Татар. кит. нәшр., 2001. 272 б.

Валеев Ф. Орнамент Казанских татар. Казан: Таткнигоиздат, 1969. 204 с.

Владимирская Н.Г. Полесская терминология ткачества // Лексика Полесья. М., 1968. С. 193–280.

Воробьев Н.И. Казанские татары. Казань: Татгосиздат, 1953. 382 с.

Даль В.И. Толковый словарь живого великорусского языка. СПб., М., 1880–1882. Т. 1–4.

Исәнбәт Н. Татар халык мәкальләре: 3 томда. Казан, 1953–1969.

Корбангалиев М., Газизов Р., Кулиев И. Татарча-урысча сүзлек: Төзәтелгән һәм арттырылган 2 нче басма. Казан: Татиздат, 1931. 411 с.

Насыйри К. Сайланма әсәрләр: 2 томда. Казан: Татар. кит. нәшр., 1974–1975.

Ожегов С.И. Словарь русского языка: 70 000 слов / под ред. Н.Ю. Шведовой. 22-е изд., стер. М.: Рус. яз., 1990. 921 с.

Остроумов Н. Татарско-русский словарь. Казань, 1912. 265 с.

Радлов В.В. Опыт словаря тюркских наречий: Т. I–IV. СПб.: Тип. Имп. Акад. Наук, 1893–1911.

Татар теленең аңлатмалы сүзлеге: 3 томда. Казан, 1977–1981.

Татар теленең диалектологик сүзлеге / Л.Т. Мәхмүтова ред. Казан: Татар. кит. нәшр., 1969. 643 б.

Татар теленең диалектологик сүзлеге / төз.: Ф.С. Баязитова, Д.Б. Рамазанова, З.Р. Садыйкова һ.б. Казан: Татар. кит. нәшр., 1993. 459 б.

Татар теленең зур диалектологик сүзлеге / төз.: Ф.С. Баязитова, Д.Б. Рамазанова, З.Р. Садыйкова, Т.Х. Хәйретдинова. Казан: Татар. кит. нәшр., 2009. 839 б.

Татар поэзиясе антологиясе. Казан: Таткнигоиздат, 1956. 915 б.

Татар халык табышмаклары / җыючысы һәм төзүчесе: Н. Исәнбәт. Казан: Татар. кит. нәшр., 1970. 568 б.

Татарско-русский слварь: в 2-х т. Казань: Магариф, 2007.

Троянский А. Словарь татарского языка и некоторых употребительных в нём речений арабских и персидских: в 2-х т. Казань, 1833–1835.

Тумашева Д.Г. Словарь диалектов сибирских татар. Казань: Изд-во Казан. ун-та, 1992. – 255 с.

КУШЫМТА

ТУКУ ТӨРЛӘРЕ ҺӘМ СТАННАР

(фотолар һәм рәсемнәр)

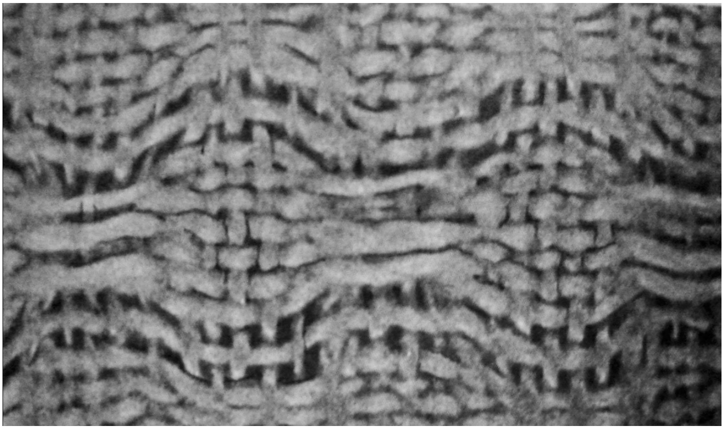

Ике такталы ак чүпләм бизәге төре «кандала кабыгы»

Вид узора белого бранного тканья «клоп»

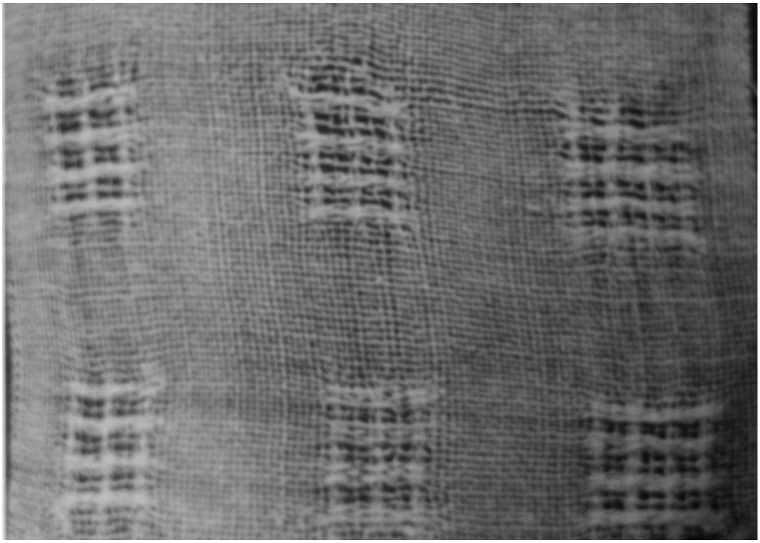

Әрҗә чүпләм

Вид белого бранного тканья на двух дощечках

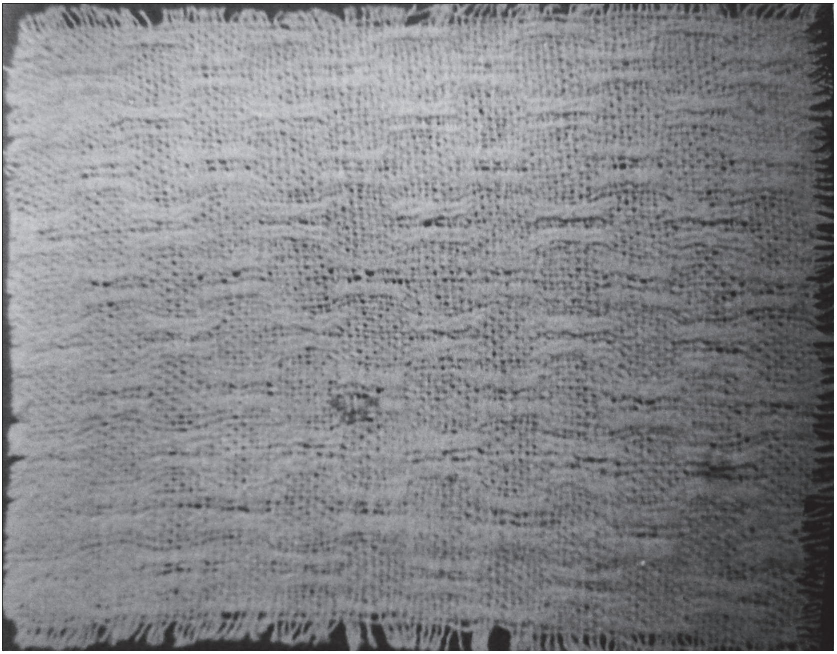

Ике такталы ак чүпләм бизәге төре «кандала кабыгы»
Вид узора белого бранного тканья «клоп»

Аса бизәкле сөлге башы (Арча районы Иске Кенәр авылы)
Полотенце с закладным узором (деревня Старые Кинеры Арского района)

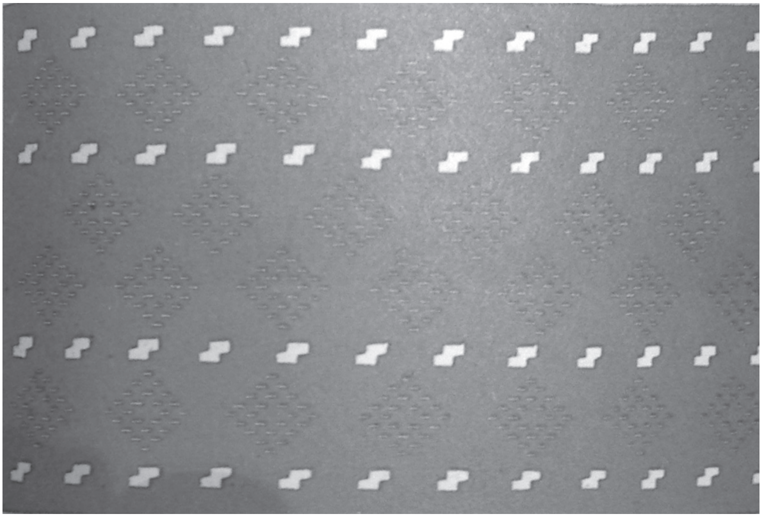

Аса бизәкле сөлге башы (Арча районы Иске Кенәр авылы)
Полотенце с закладным узором (деревня Старые Кинеры Арского района)

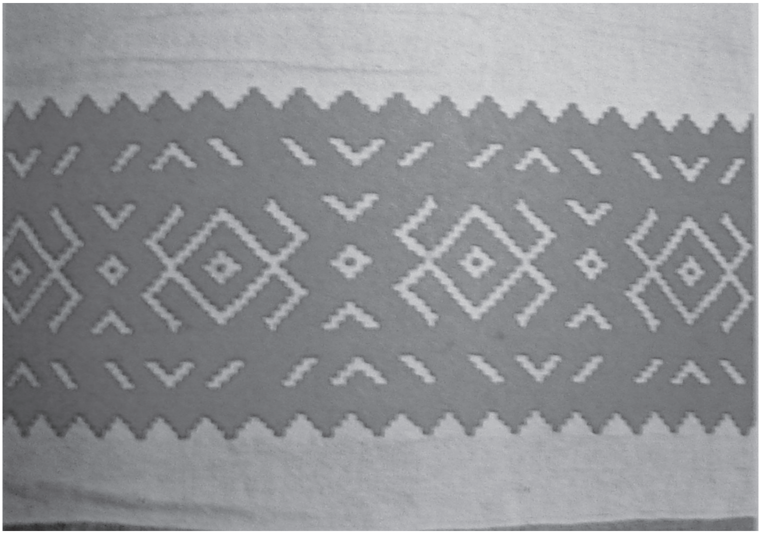

Аса бизәкле сөлге башы
Конец полотенца с закладным узором

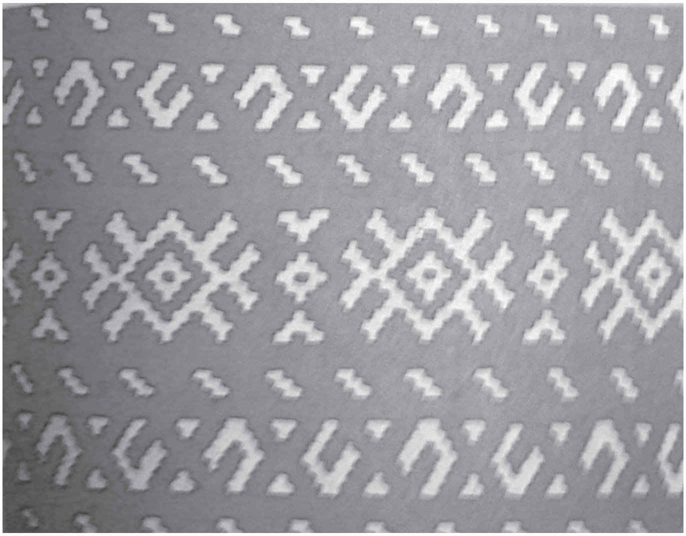

Аса бизәкле сөлге башы
Конец полотенца с закладным узором

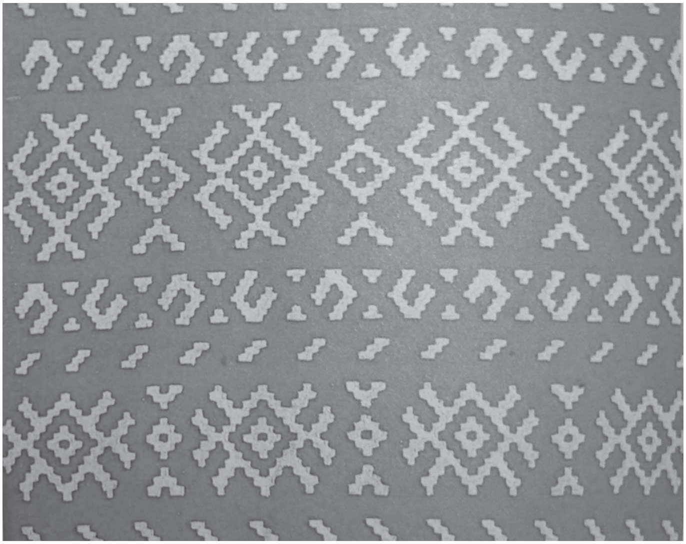

Аса бизәкле сөлге башы
Конец полотенца с закладным узором

Аса бизәкле сөлге башы
Конец полотенца с закладным узором

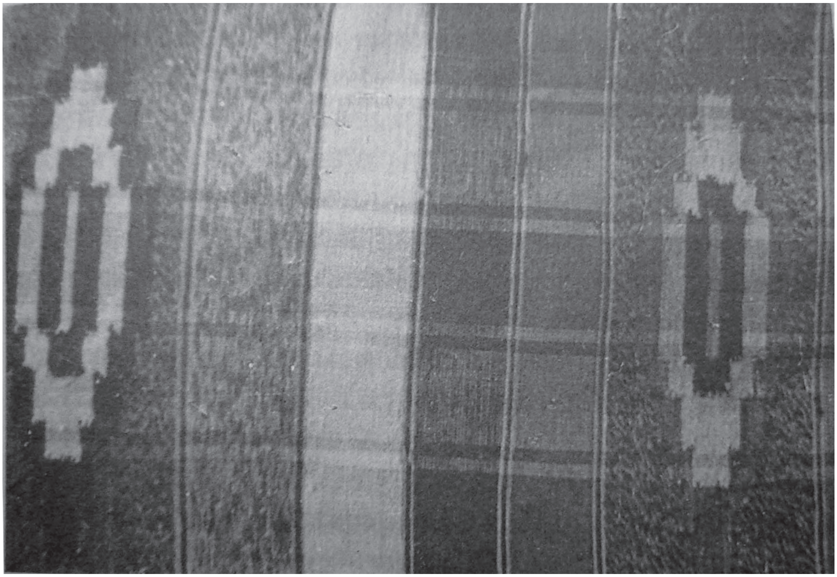

Аса бизәк
Закладной узор

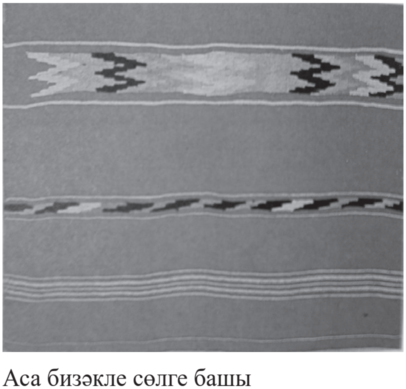

Аса бизәкле сөлге башы
Конец полотенца с закладным узором

Аса бизәкле сөлге башы
Конец полотенца с закладным узором

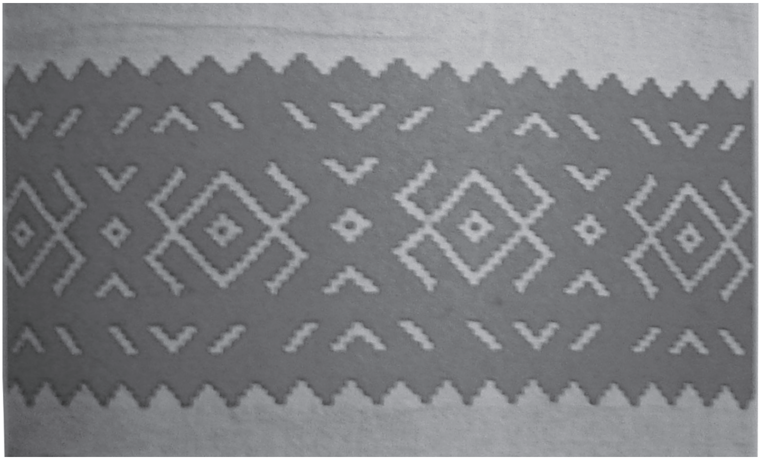

Аса бизәкле сөлге башы
Конец полотенца с закладным узором

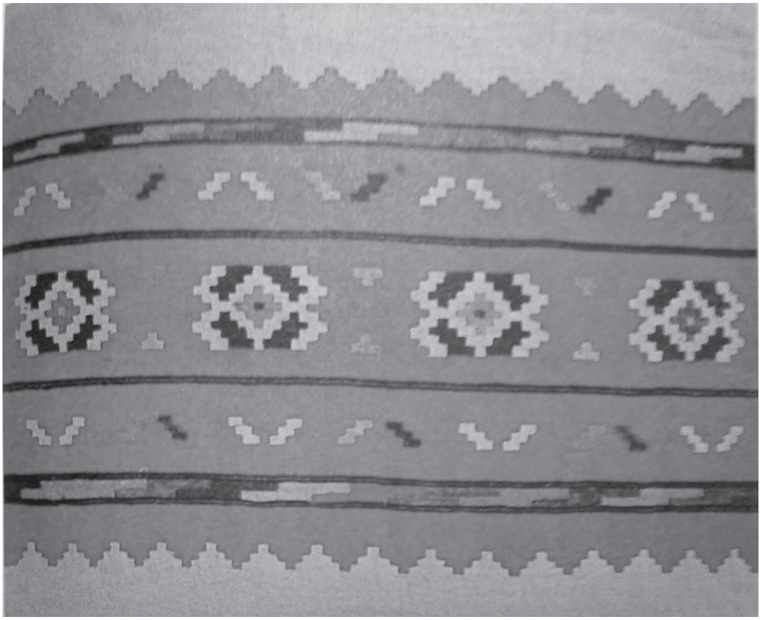

Аса бизәкле сөлге башы
Конец полотенца с закладным узором

Асалы палас сугучылар: Минзәлә районы Югары Тәкермәннән Мәрфуга Солтанова һәм Боерган авылыннан Сабира Хаҗиева

Ткачихи закладных ковров Сабира Хазиева из деревни Верхний Такерман и Марфуга Султанова из деревни Биюрган Мензелинского района

Асалы палас. Фәрдиева Гыйльмениса эше (Минзәлә районы Колыш авылы)

Ковер, тканый закладным способом. Работа Фардиевой Гильменисы (деревня Кулушево Мензелинского района)

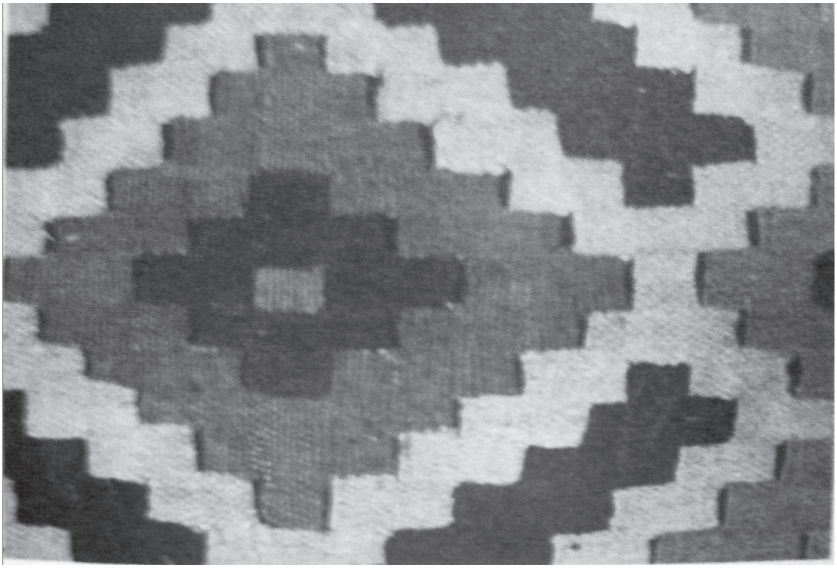

Асалы келәм бизәге

Узор ковра, тканого закладным способом

Асалы палас.
Хаҗиева Сабира эше (Минзәлә районы Боерган авылы)

Палас с закладным узором. Работа Хазиевой Сабиры (деревня Биюрган Мензеленского района)

Асалы палас (Минзәлә районы Югары Тәкермән авылы)
Палас с закладным узором (деревня Верхний Такерман Мензелинского района)

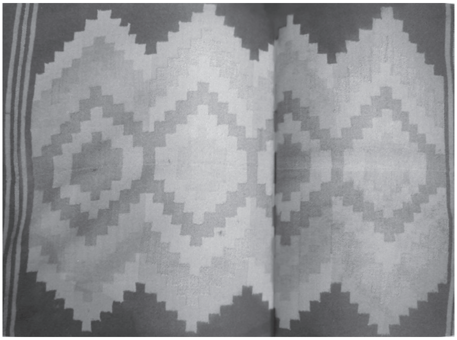

Асалы палас
Палас с закладным узором

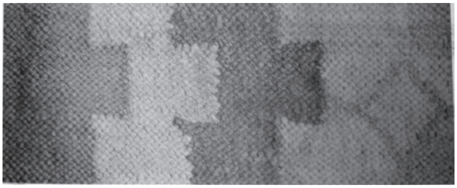

Аса бизәк
Закладной узор

Кызыл җептән аралы чүпләм сөлге башы (Түбән Кама районы Болгар авылы)

Конец полотенца, тканого бранным способом, узорные полоски которых перемежались полосками, ткаными простым способом (деревня Болгары Нижнекамского района)

Кызыл бизәкле чүпләм сөлгесе башы (Арча районы Иске Кенәр авылы)

Конец полотенца тканого с красными узорами браным способом (деревня Старые Кинеры Арского района)

Чүпләм бизәкле сөлге башы

Конец полотенца с браными узорами

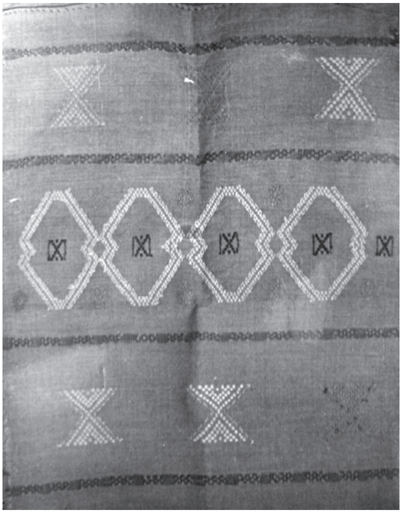

Өзек-өзек бизәкле ак чүпләм сөлге башы

Конец белого бранного полотенца с прерывистыми узорами

Өзек бизәк

Узор браного тканья с чередованием полос с рисунком и без

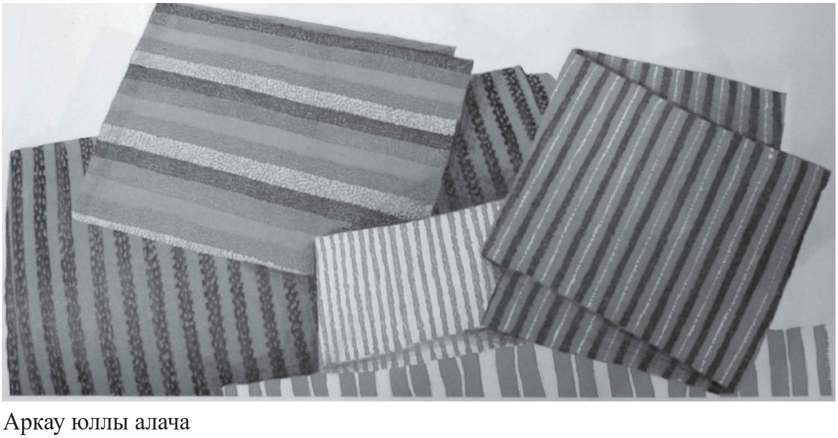

Аркау юллы алача

Пестрядь поперечными полосами, ткаными разноцветными уточными нитями

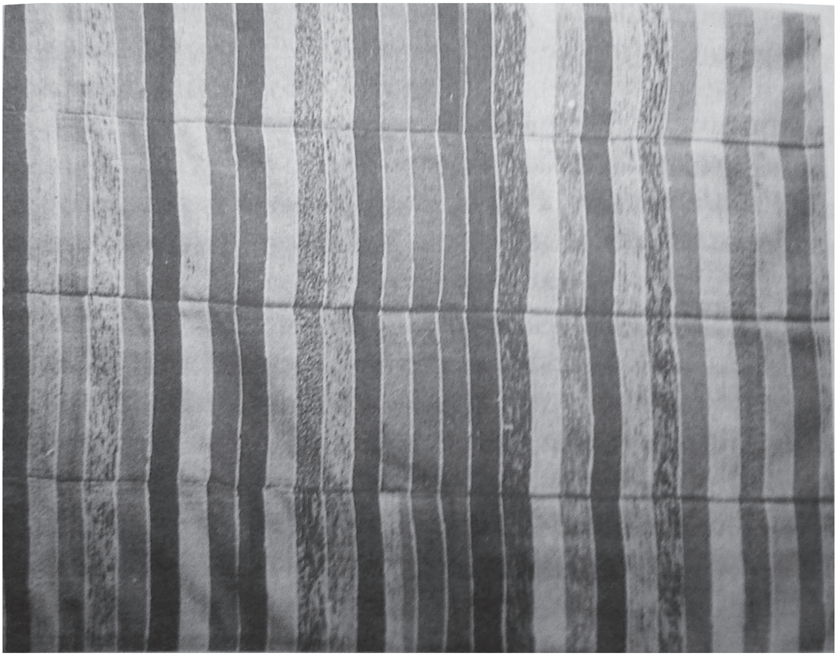

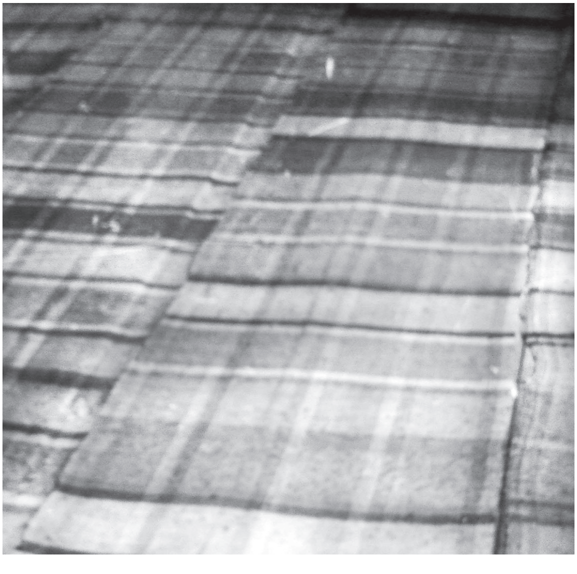

Юллыкларны тоташтырып тегелгән җәймә

Половики-дорожки

Гади ысул (төп ысул) белән сугылган идән җәймәсе – юллыклар

Дорожки-половики, тканые простым (основным) полотняным способом

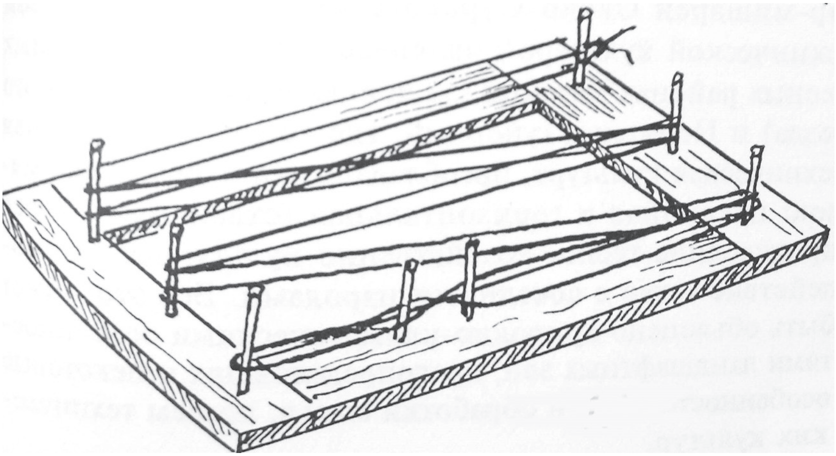

Җеп озату станы (чөйләр махсус рамага беркетелгән)
Сновалка, колышки, которой вбиты на специальных рамках

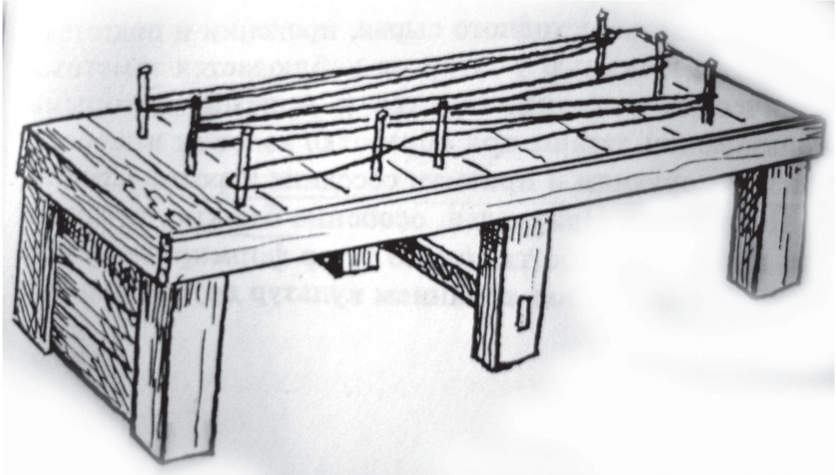

Җеп озату станы (чөйләр горизонталь яссылыкта)
Горизонтальный сновальный станок

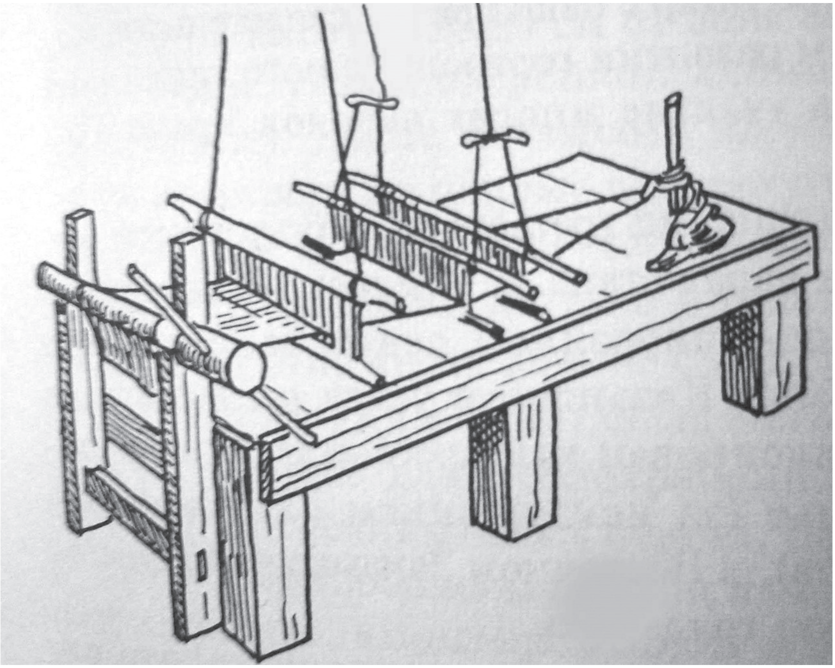

Сәке такталары урынына җайланган туку станы

Ткацкий стан, конструированный на нарах

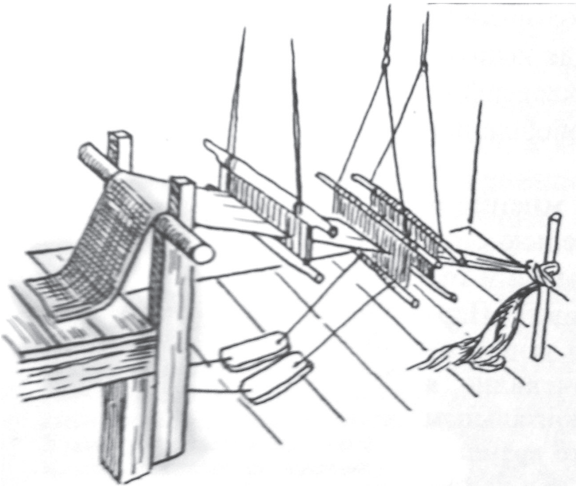

Татар станы

Татарский ткацкий станок

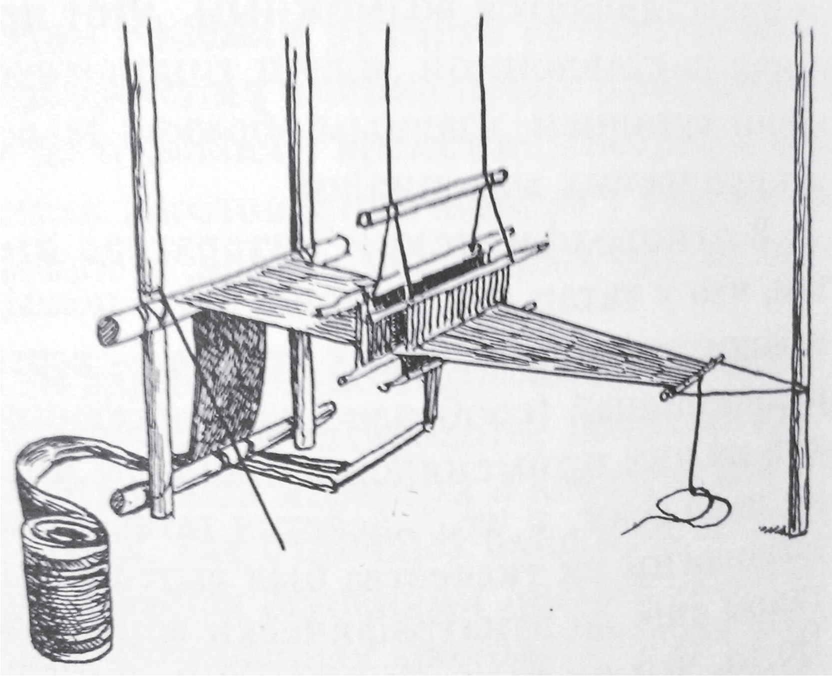

Бер генә көреле борынгы туку станы
Старинный ткацкий станок с одной нитченкой

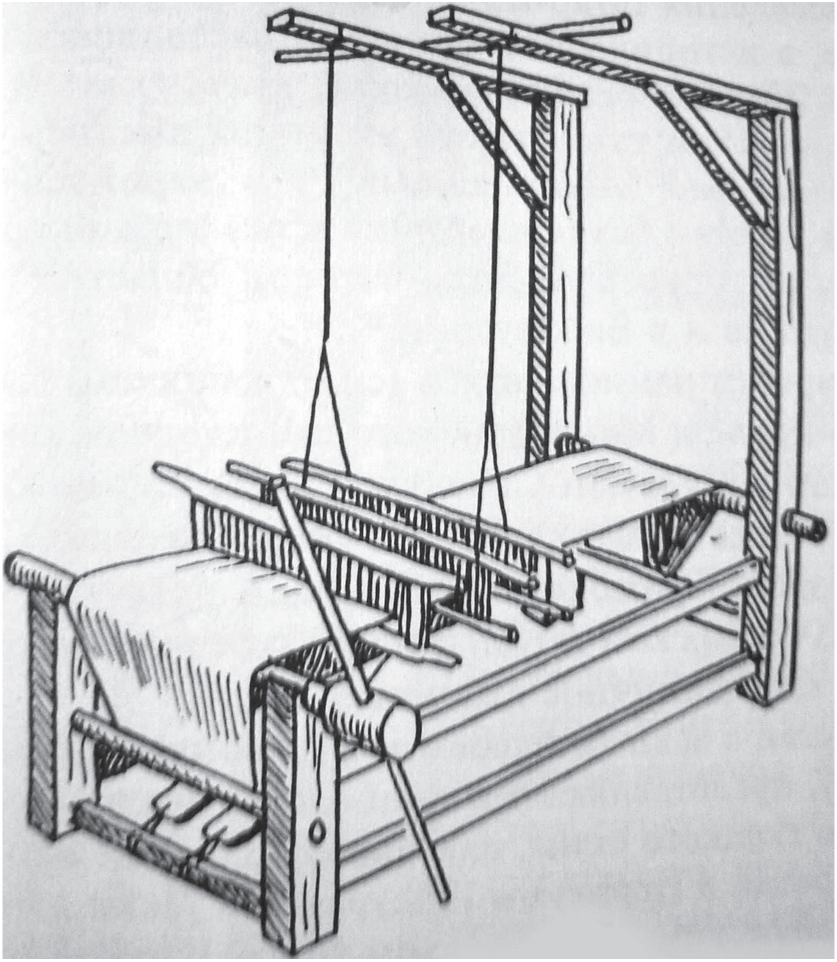

Кысалы-рамлы стан (урыс станы)
Русский стан

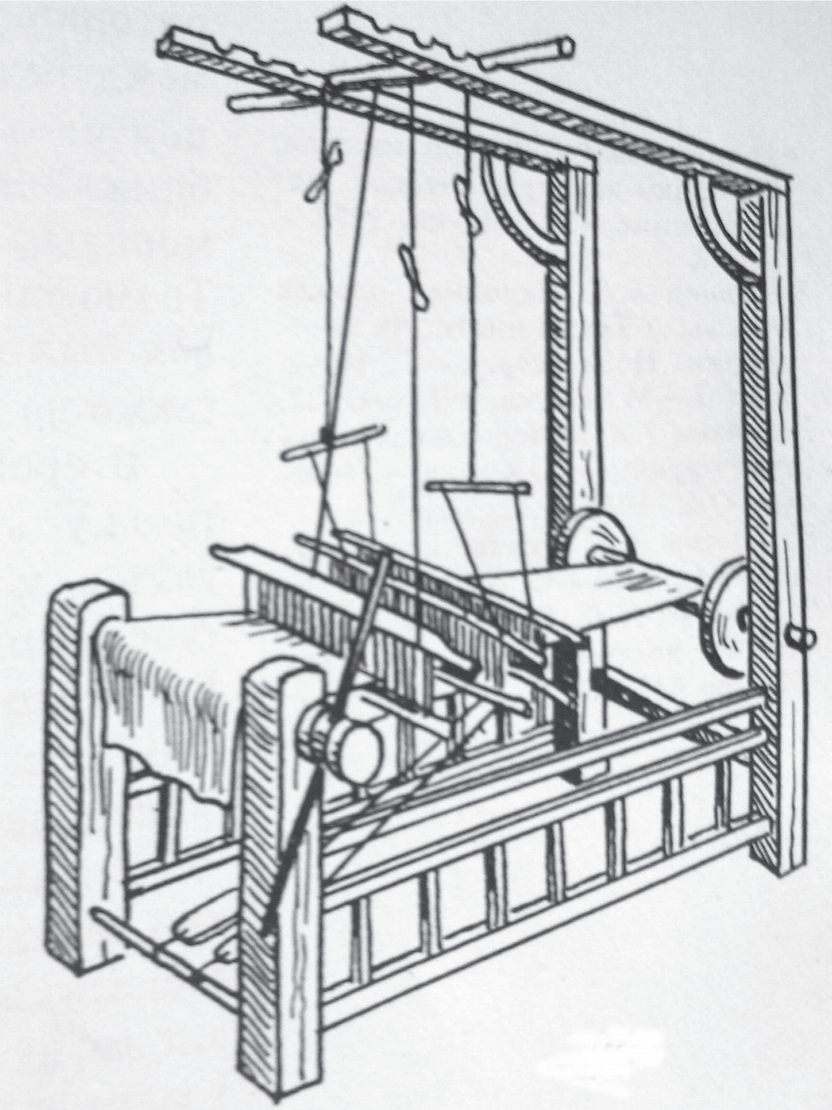

Рус туку станы
Русский ткацкий станок

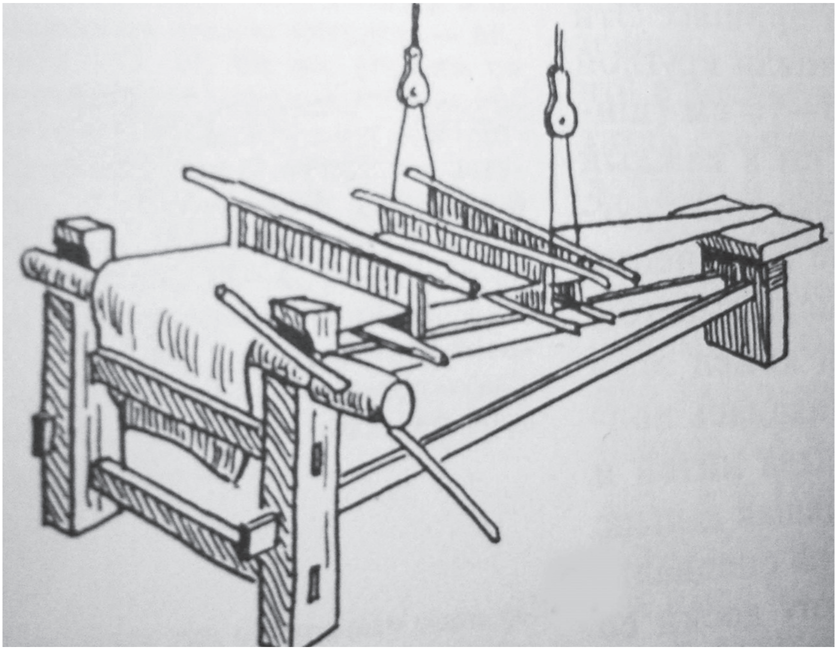

Чыгырлы стан
Ткацкий станок с блоками

Тәбәлдерек
Педаль

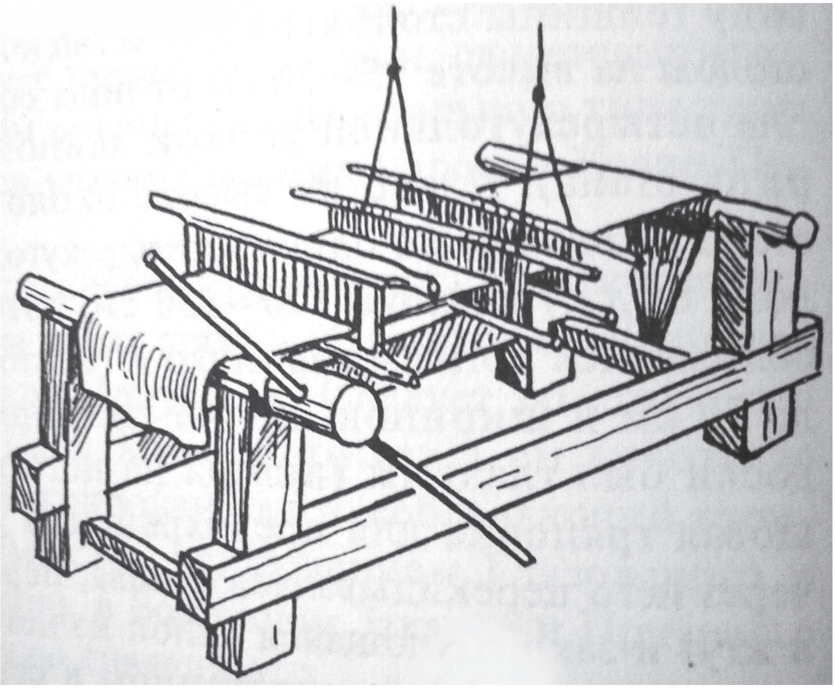

Татар станы төре
Вид татарского стана

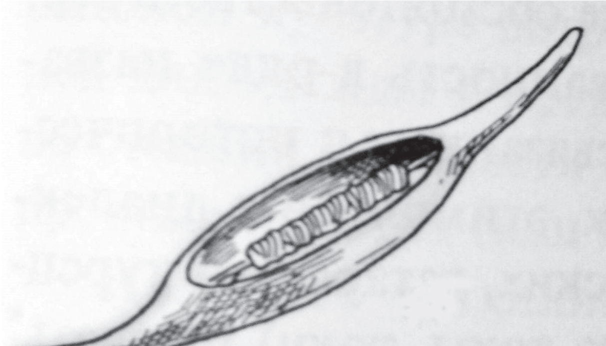

Соса. Челнок
Шүре. Шпулька

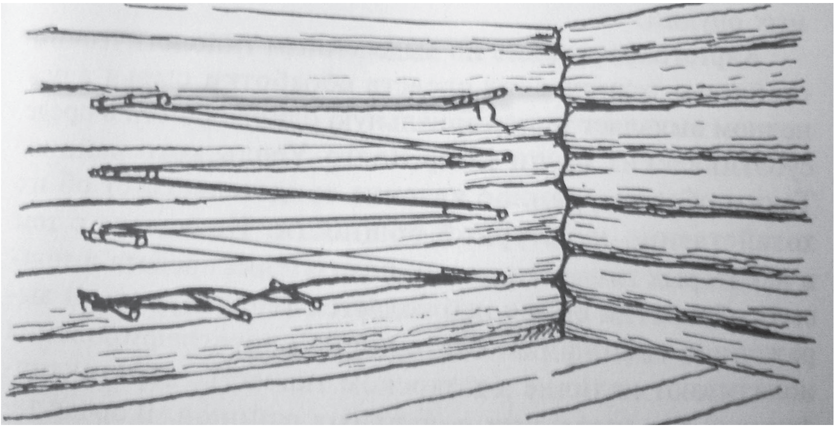

Өй стенасына беркетелгән чөйләр ярдәмендә буйлык җеп озату җайланмасы
Приспособление из колышек, втыканных в стену для наматывания пряжи

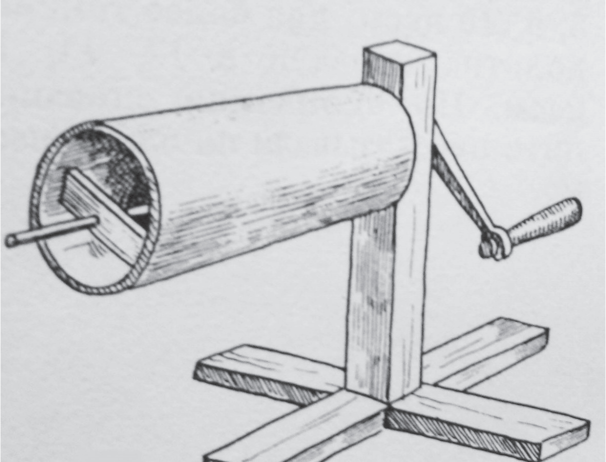

Тубырча төре
Дублянка

Орчык
Веретено

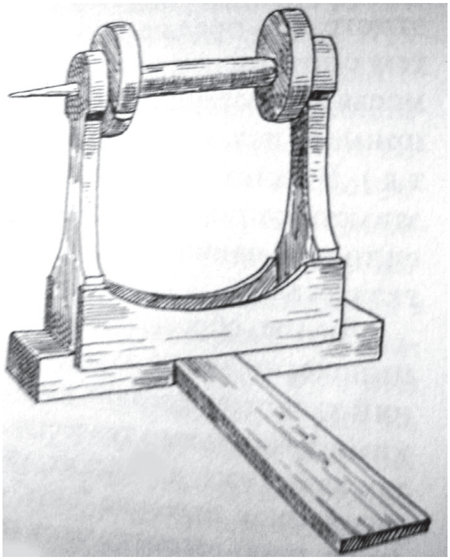

Калтырча
Скальня (сучило)

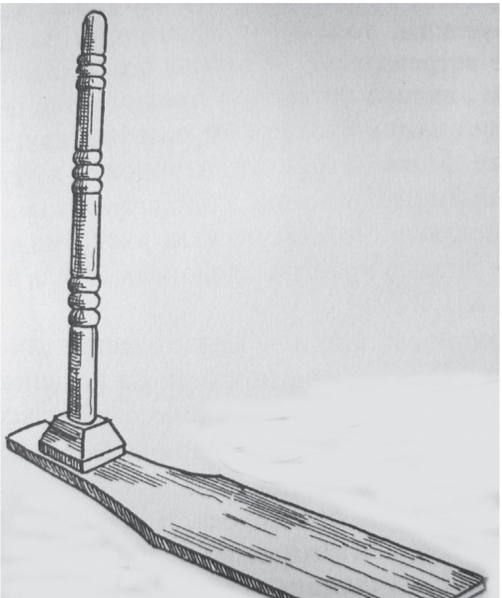

Таяклы каба төре
Вид прялки со стояком (палкой)

Бөтен (агачтан ясалган) каба; тоташ каба
Прялка из цельного дерева

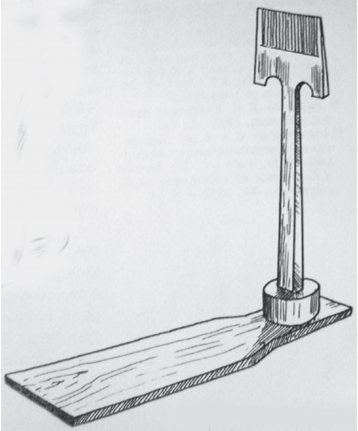

Тәрәш тараклы каба
Прялка с гребнем

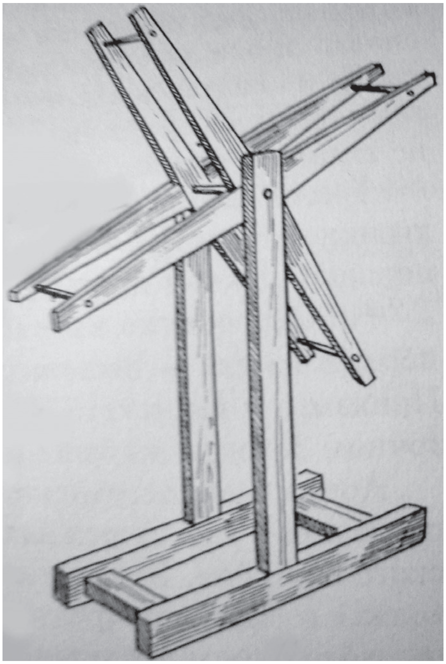

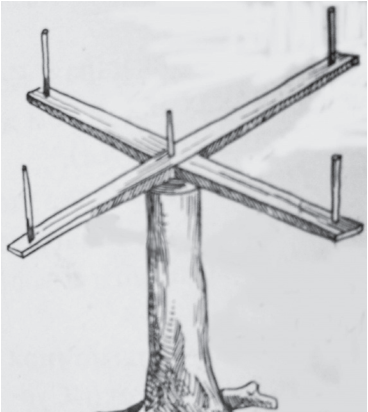

Әвернә төре
Горизонтальный вороб

Әвернә төре
Вертикальный вороб

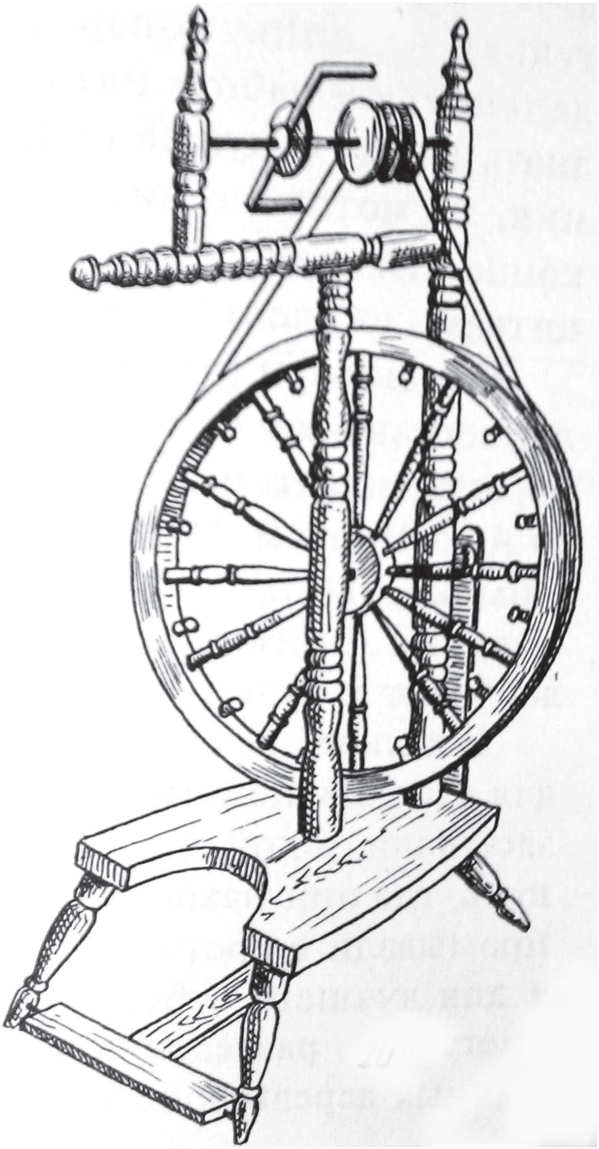

Җеп эрләү машинасы (станы)
Прядильное приспособление; прядильная машинка (станок)

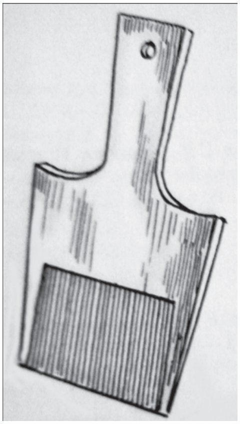

Тәрәш тарак
Гребень чесальный

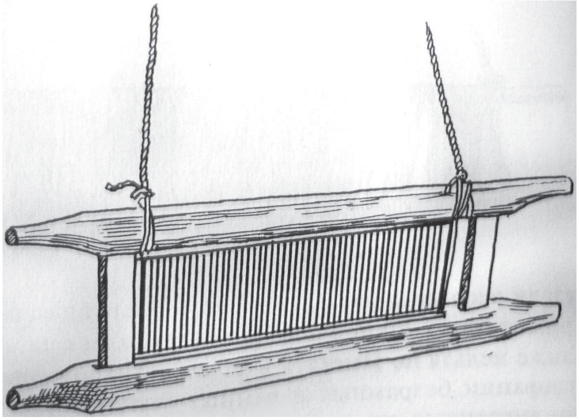

Кылыч
Бердо

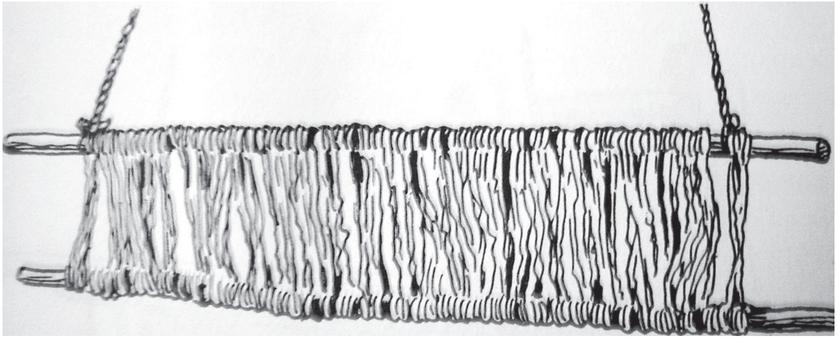

Көре
Нитченка

ЭЧТӘЛЕК

Редактордан 5
Сүз башы 7
Сүзлекнең төзелеше 10
Татар алфавиты 14
Татарча-русча тукучылык атамалары сүзлеге 15
Татарча-русча тегүчелек атамалары сүзлеге 77
Шартлы кыскартылмалар 174
Язма чыганаклар 180
Кушымта. Туку төрләре һәм станнар (фотолар һәм рәсемнәр) 181

Справочное издание

Рахимова Резеда Каюмовна

**ТАТАРСКО-РУССКИЙ СЛОВАРЬ
ЛЕКСИКИ ТКАЧЕСТВА И ШВЕЙНОГО ДЕЛА**

Редакторы: *Я.М. Абдулкадырова, А.К. Булатова*
Компьютерная верстка *Н.Т. Абдуллиной*
Дизайн обложки *А.В. Булатова*

Печать офсетная. Гарнитура «Times».
Формат: 60×84 1/16.
Усл.-печ. л. 12,1. Уч.-изд. л. 8. Тираж 200 экз. Заказ

Оригинал-макет подготовлен в Институте языка, литературы
и искусства им. Г. Ибрагимова АН РТ
420111, Казань, ул. К. Маркса, 12